Системная фурнитура для поворотно-откидных пластиковых и деревянных окон

1-B-2100

Schüring SilverLine R21

с роликовыми цапфами и возможностью изменения их высоты

- **фиксация в среднем положении**
- **оснащение пружинными защелками**
- **возможность автоматизации монтажа**

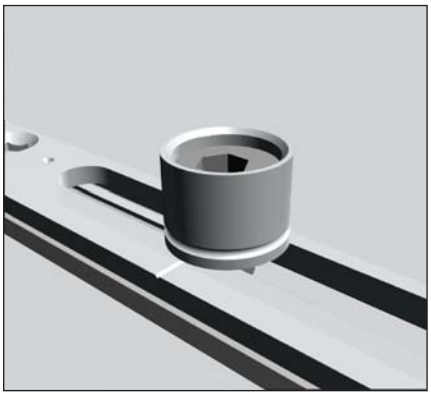

SilverLine

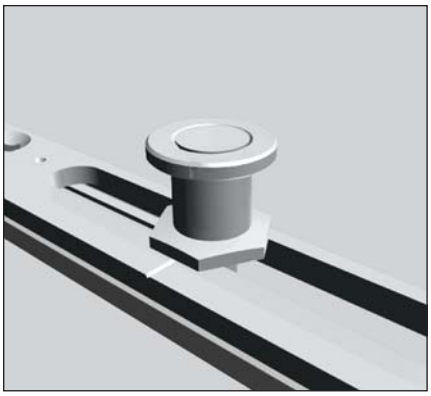

Schüring GmbH & Co.
Fenster-Technologie KG
Langbaurghstraße 3
D-53842 Troisdorf-Spich
Telefon: (02241) 994-0
Telefax: (02241) 994-283
Internet: www.schuering.de
E-mail: schuering@schuering.de

Mitglied RAL-Gütegemeinschaft Schlösser und Beschläge

Успех имеет систему ...

Ясная цель, смелые идеи...

schüring

...для производства окон и дверей из ПВХ

1002-D

Характеристика изделий

Быстрая и простая обработка благодаря фиксации в среднем положении и пружинным защелкам.

Так как все детали фурнитуры зафиксированы на створке в среднем положении, то тем самым обеспечивается быстрое и надежное выполнение всех операций при монтаже фурнитуры.

Достаточно лишь укоротить привод и разместить элементы фурнитуры, чтобы даже при раздельном монтаже на створке и раме обеспечить правильную позицию роликовых цапф. Все составные части обеспечены пружинными защелками, что является важной предпосылкой для автоматизации крепежных работ.

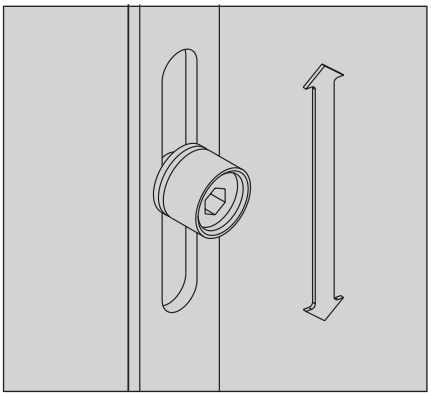

Ход привода 36 мм, резервный запас 3 мм

Ход привода

Хорошая компенсация допусков благодаря резерву хода привода вследствие того, что он составляет 36 мм; между положениями ответной планки и цапфы остаются 2-3 мм запаса для устранения возможных неточностей. Это означает:

- Положение ответных планок остается неизменным
- На строительной площадке возможна регулировка окна по горизонтали и вертикали
- Благодаря запасу 3 мм цапфы не упираются в ответную планку и не цепляются за нее.

Фурнитура с вращающимися грибовидными цапфами

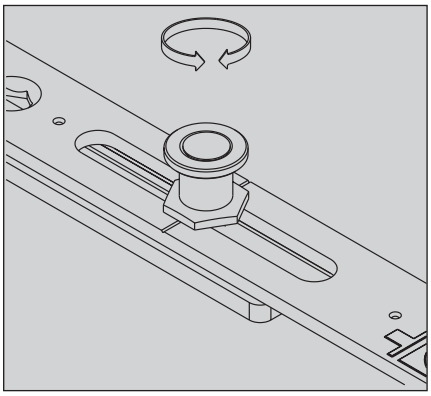

Стальная грибовидная цапфа, регулируемая эксцентриком

Комфорт

- Высокое качество материала
- Увеличение коррозионной стойкости
- Незначительное трение

Как и прежде, Schüring делает главную ставку на качество продукции и, в частности, на латунные цапфы ибо здесь приемлемым является только высшее качество товара. Прочная латунная оболочка эксцентриковой цапфы снижает трение и повышает коррозионную стойкость. Высоту цапфы можно легко уменьшить и посредством дополнительной детали удвоить.

В области фурнитуры повышенной безопасности, становящейся все более важной, Schüring разработал первые в отрасли вращающиеся грибовидные цапфы.

Качение просто лучше, чем скольжение!

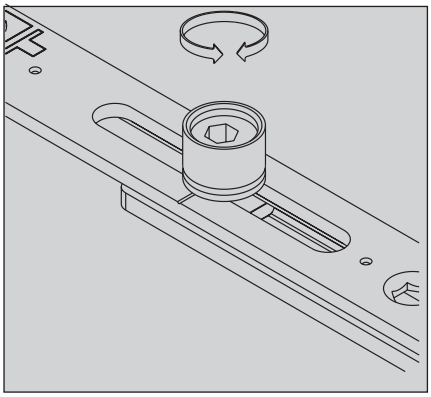

Чтобы обеспечить равномерный прижим створки к раме по периметру, можно легко юстировать каждую цапфу шестигранным ключом.

Изменение высоты цапфы:

Если створка не поддается регулировке и цапфа задевает об ответную планку, то напильником можно легко уменьшить ее высоту.

Важное свойство

При закрытии откинутого окна при определенных ветровых нагрузках происходит безукоризненное втягивание створки в раму на расстоянии 20-30 мм.

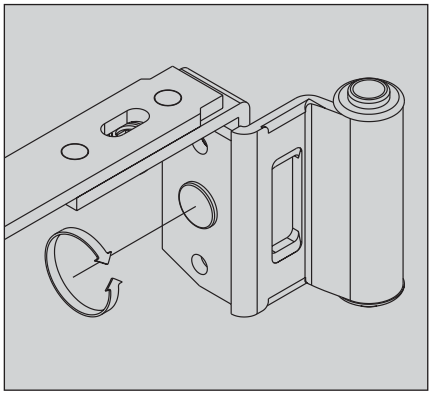

Перестановка ножниц вправо/влево

При поворачивании угловой петли ножниц становится возможным правая/левая установка ножниц.

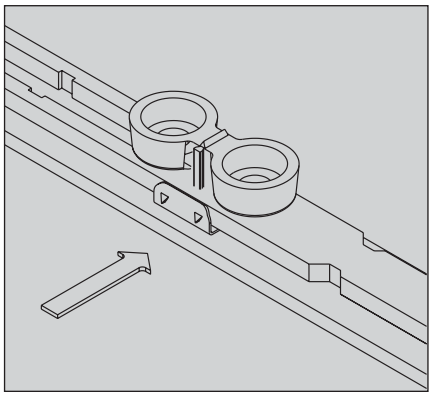

Благодаря защелкам из пружинной стали фурнитура легко крепится в фурнитурном пазе, создавая предпосылку для автоматизации крепежных работ и сокращения времени рабочих операций.

Указания по уходу за изделиями

1-B-2110

Поворотно-откидная фурнитура Schüring

Постоянная надежность и длительное время работы поворотно-откидной фурнитуры Schüring обеспечиваются несложными мероприятиями

Для обеспечения легкости хода фурнитуры ее необходимо раз в год смазывать средством:

Schüring-смазка-распылитель
Артикул 61.004.01

в указанных местах. Таким образом одновременно обеспечивается защита и от износа.

Уход за изделиями
(Выписка из руководства по ответственности за товар)

Элементы фурнитуры по обеспечению безопасности следует постоянно проверять на прочность крепления и износ. В случае необходимости нужно подтянуть винты или заменить части. Кроме того, необходимо минимум один раз в год проводить следующие работы:

Все подвижные элементы и узлы запирания фурнитуры смазать (смазка-распылитель от Schüring).

Следует использовать только такие средства по чистке и уходу, которые не разрушают коррозионную защиту (средства по чистке и уходу от Schüring).

Работы по регулировке фурнитуры, в особенности, в области верхней и нижней петель, а также замена деталей и снятие/установка окна должны производиться только специалистами.

Система гарантирует успех...

Ясная цель, смелые идеи...
schüring
...для производства окон и дверей из ПВХ

Schüring GmbH & Co.
Fenster-Technologie KG
Langbaurghstraße 3
D-53842 Troisdorf-Spich
Telefon: (+2241) 994-140
Telefax: (+2241) 994-282, 287
Internet: www.schuering.de
E-mail: schuering@schuering.de

1002 GUS

Возможности регулировки

1-B-2111

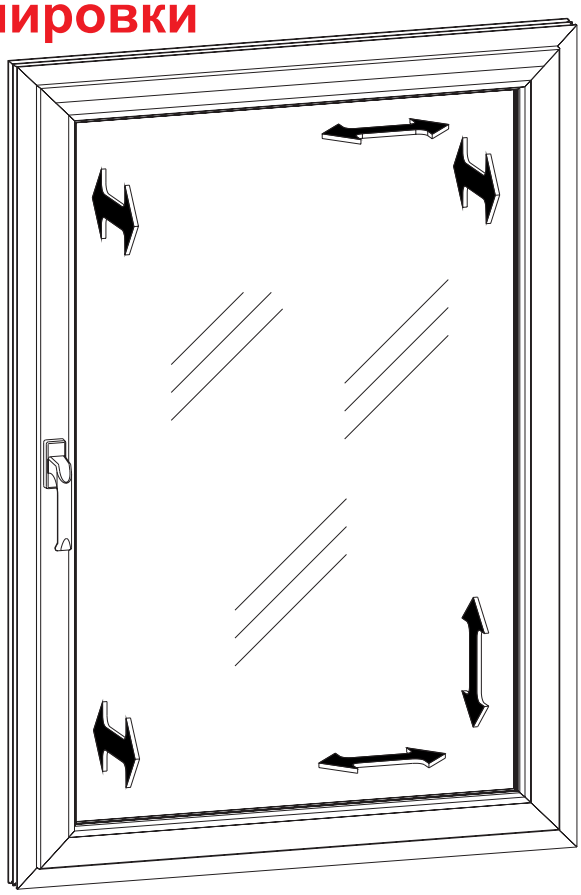

Ножницы

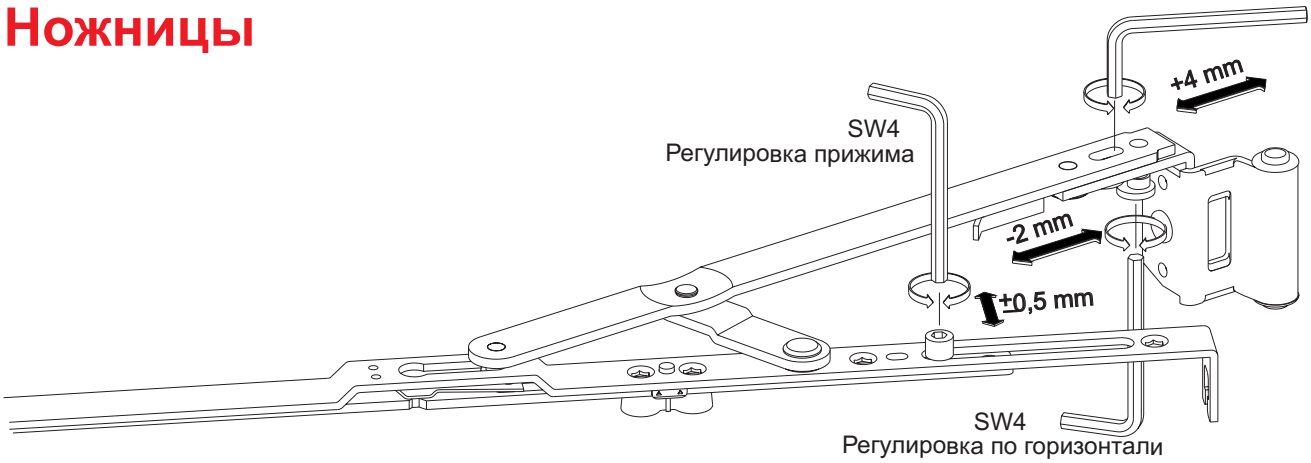

(Возможна в откинутом положении
и при раздвинутых ножниц)

Регулировка угловой опоры

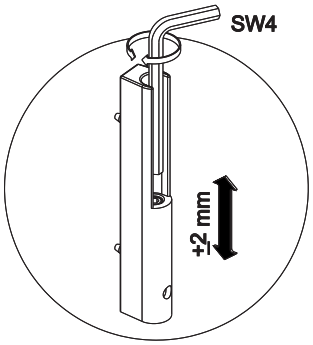

Регулировка по горизонтали

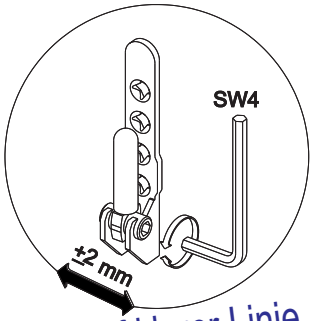

Регулировка цапф

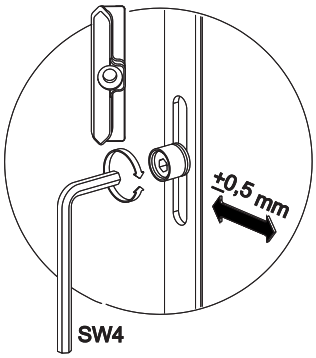

Система гарантирует успех...

Gute Ideen auf klarer Linie...

schüring®
... für Kunststoff-Fenster und -Türen

DK-R21 SilverLine

Технология окон
1-B-4100

Привод средний

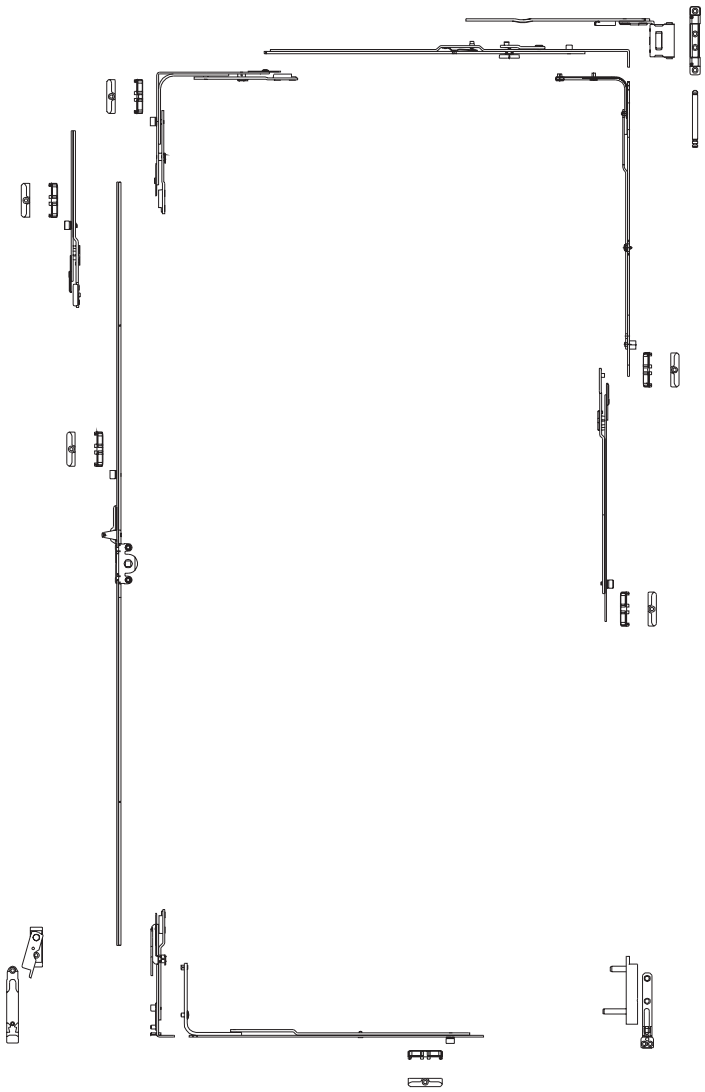

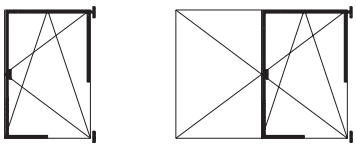

Скрытая поворотно-откидная фурнитура, управляемая одной рукой

со средним положением ручки, правая/левая с использованием для окон и дверей

Технические свойства:

- регулируемые латунные цапфы с возможностью изменения их высоты
- ход привода 36 мм
- втягивание створки 25 мм
- фиксация в среднем положении
- все элементы створки с пружинными защелками

Область использования:

Ширина створки по фальцу (FFB) 280 1500 мм
Высота створки по фальцу (FFH) 360 2200 мм
Вес створки: 100-130 кг
Допустимая ширина створки = 1,25 x высота створки

Особые варианты и размеры поворотно-откидной фурнитуры см. соответствующие листы

Все используемые элементы и принадлежности в соответствующих разделах:

Приводы
Угловые передачи
RE-запоры
Соединители
Угловые опоры и доп. элементы
Вспомогательные приспособления
Информация об изделиях
Особые элементы см. Принадлежности

Пожалуйста, придерживайтесь информации об изделиях и ознакамливайте с ней потребителей

© Copyright by **Schüring**

schüring®

DK-R21 SilverLine

Фурнитура для створки Штульповое окно с шпингалетом

Технология окон
1-B-4120

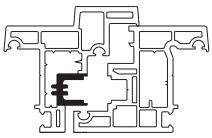

Открытый паз

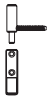

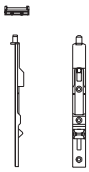

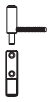

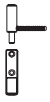

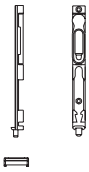

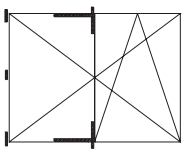

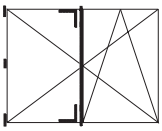

<u>Сторона привода:</u>

открытый фурнитурный паз со шпингалетом

Верхний шпингалет **артикул: 14.813.52** является одновременно ответной планкой для противолежащей роликовой цапфы.

Нижний шпингалет **артикул: 14.813.51** содержит поворотно-откидную плату для противостоящего откидного шипа.

Для европейского фурнитурного паза имеется ответная планка **артикул: 13.700.02**

скрытый фурнитурный паз

Верхний и нижний шпингалеты являются профилезависимыми. Это относится и к ответным планкам для роликовых/грибовидных цапф.

Ответные планки для шпингалетов с одним гнездом являются регулируемыми.

<u>Сторона петель:</u>

Установка по выбору:

Оконные петли (накладные или со штифтом - см. каталог I регистр A) или поворотные ножницы, угловая опора и средняя поворотная петля.

© Copyright by **Schüring**

schüring®

DK-R21 SilverLine

Фурнитура для створки
Штульповое окно

Средний привод с ригельным запором

Технология окон
1-B-4121

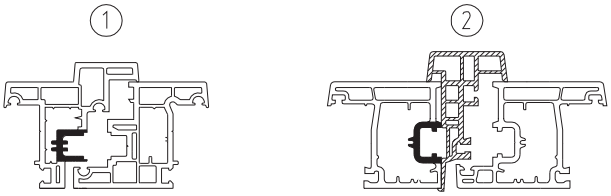

Открытый паз

Скрытый паз

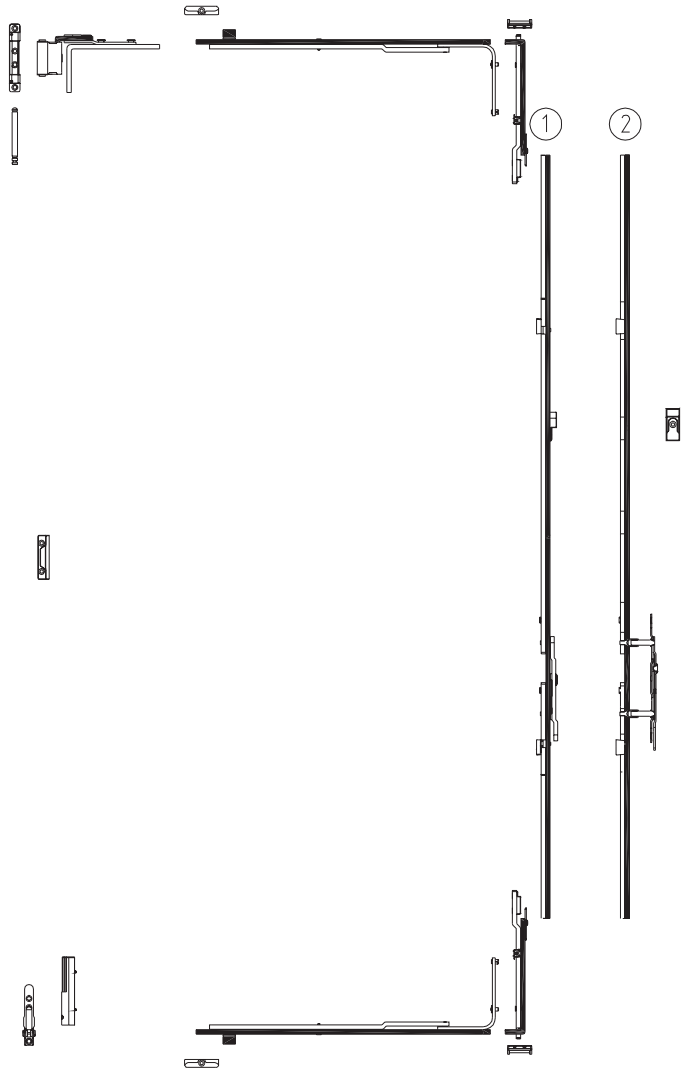

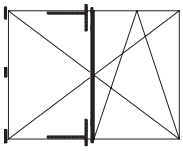

Сторона привода:

открытый фурнитурный паз

Приводы правого/левого применения, в них уже встроены необходимые ответные планки и поворотная ручка. Ручка находится внизу, чтобы обеспечить удобство при открывании и воспрепятствовать доступу снаружи. Штульповые приводы можно укорачивать. Имеется возможность механизации проведения крепежных работ. Выходящие шпингалеты поставляются по выбору с или без соответствующих ответных планок.

скрытый фурнитурный паз

Приводы и выходящие шпингалеты не имеют предварительно смонтированных ответных планок и ручек. Ручка крепится к приводу сквозь штульповую накладку. Ответные планки и запорные платы крепятся на штульповый профиль. Ответные планки для шпингалетов с одним гнездом являются регулируемыми. Вверху и внизу при необходимости возможно размещение обычных запоров.

Сторона петель:

Для обеспечения оптического сходства имеются в распоряжении поворотные ножницы, угловая опора и средняя поворотная петля.

© Copyright by **Schüring**

schüring®

DK-R21 SilverLine
Особый тип TF

Функция: откидывание перед открыванием
Привод средний

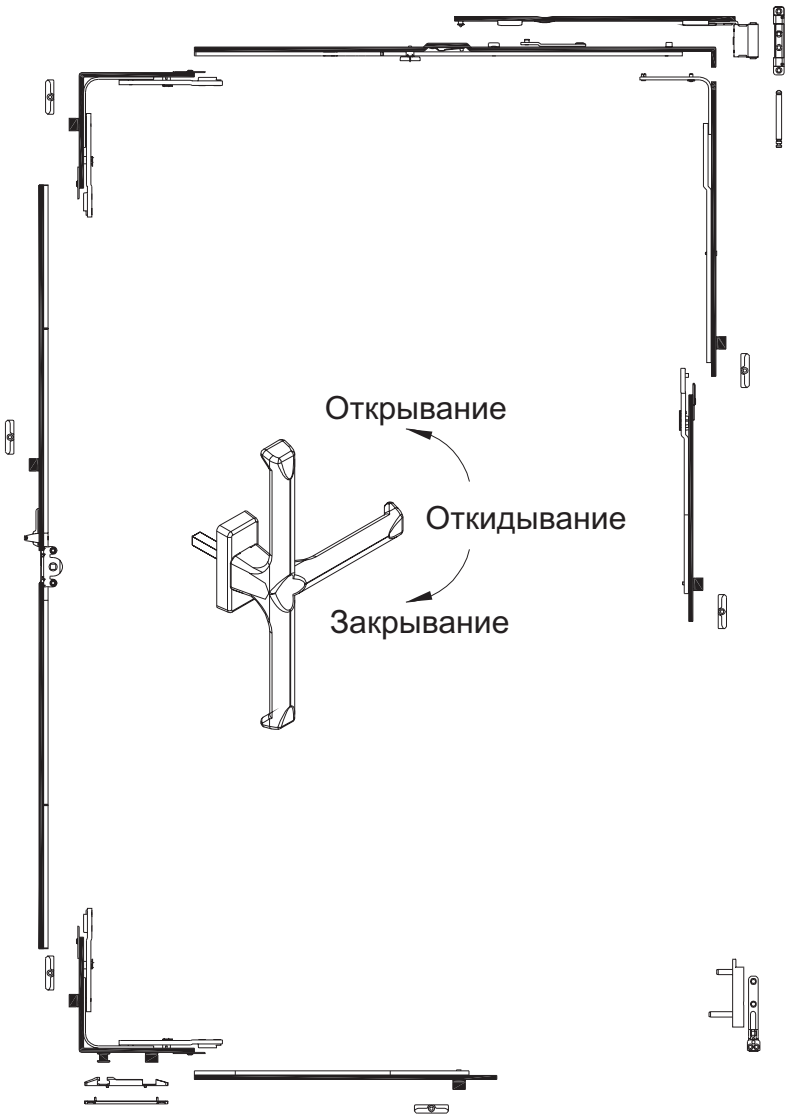

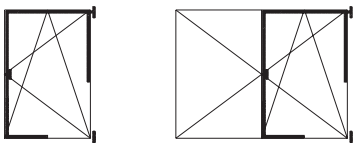

Скрытая откидно-поворотная фурнитура, управляемая одной рукой
со средним положением ручки, правая/левая с использованием для окон и дверей

Особая функция:
Откидывание перед открыванием посредством замены только 3 элементов (ножницы, откидной механизм, центральный запор)

Достоинство использования:

При использовании специальной запираемой ручки (артикул: 10.003.21) створку можно откинуть для проветривания, но не открыть (например, в больницах, домах престарелых, школах и т.д.)

Технические свойства:
- регулируемые латунные цапфы с возможностью изменения их высоты
- ход привода 36 мм
- втягивание створки 25 мм
- фиксация в среднем положении
- специальный ножничный Штульп

Область использования:

Ширина створки по фальцу (FFB) 280 1500 мм
Высота створки по фальцу (FFH) 360 2200 мм
Вес створки: 100-130 кг
Допустимая ширина створки = 1,25 x высота створки
Все используемые элементы и принадлежности в соответствующих разделах:

	Стр.
Приводы	1-B-6200
Угловые передачи	1-B-6100
RE-запоры	1-B-6300
Ножницы	1-B-6470
Соединители	1-B-6340
Угловые опоры и доп. элементы	1-B-6000
Вспомогательные приспособления	1-B-8200
Информация об изделиях	1-B-3150

© Copyright by **Schüring**

schüring®

DK-R21 SilverLine

Технология окон
1-B-5000

Привод средний

FFB (**Ширина створки по фальцу**): 425 - 1500 **мм**

FFH (**Высота створки по фальцу**): 440 - 2200 **мм**

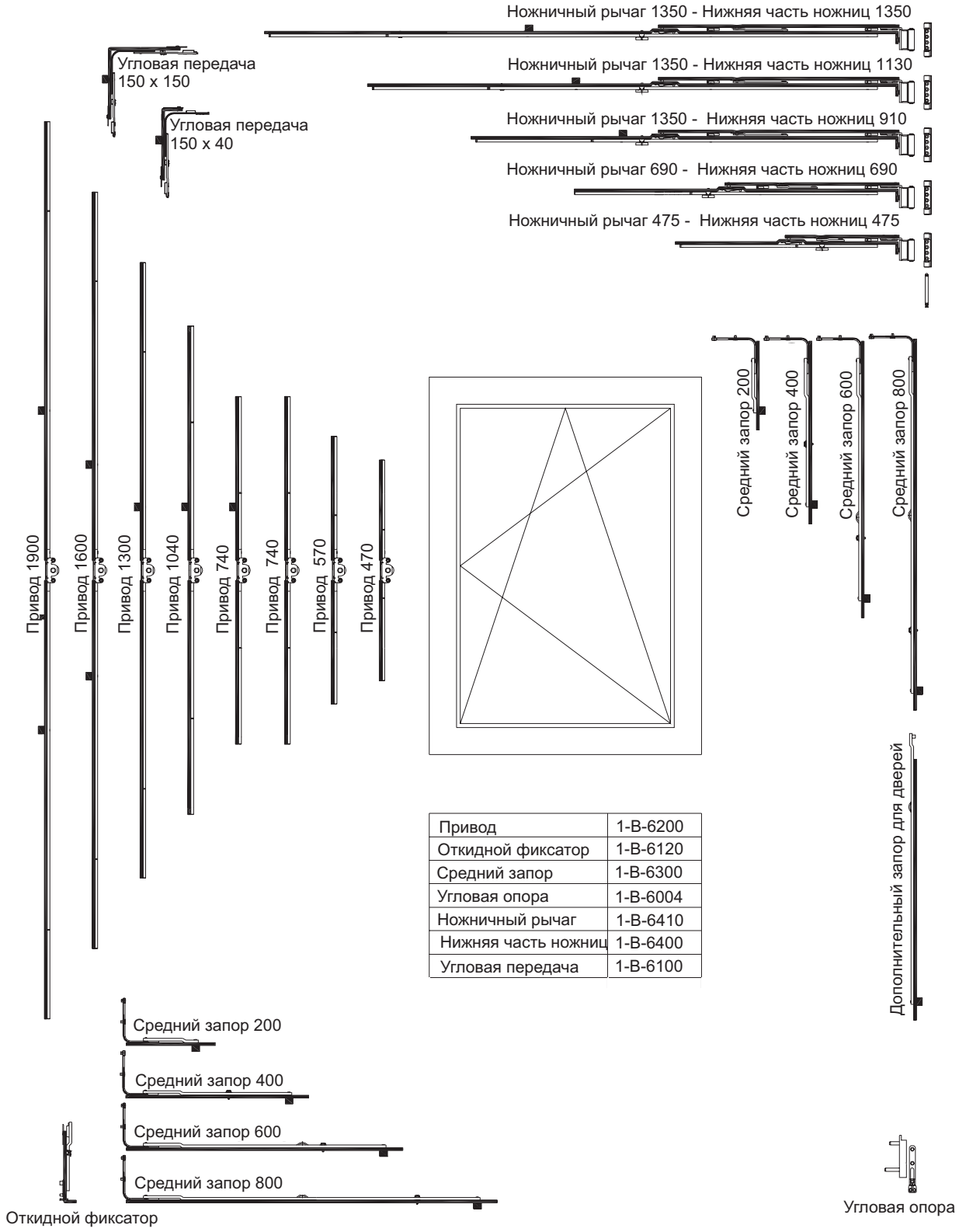

Привод	1-B-6200
Откидной фиксатор	1-B-6120
Средний запор	1-B-6300
Угловая опора	1-B-6004
Ножничный рычаг	1-B-6410
Нижняя часть ножниц	1-B-6400
Угловая передача	1-B-6100

© Copyright by **Schüring**

schüring®

DK-R21 SilverLine

Фурнитура для створки
Штульповое окно

Привод средний

Технология окон
1-B-5010

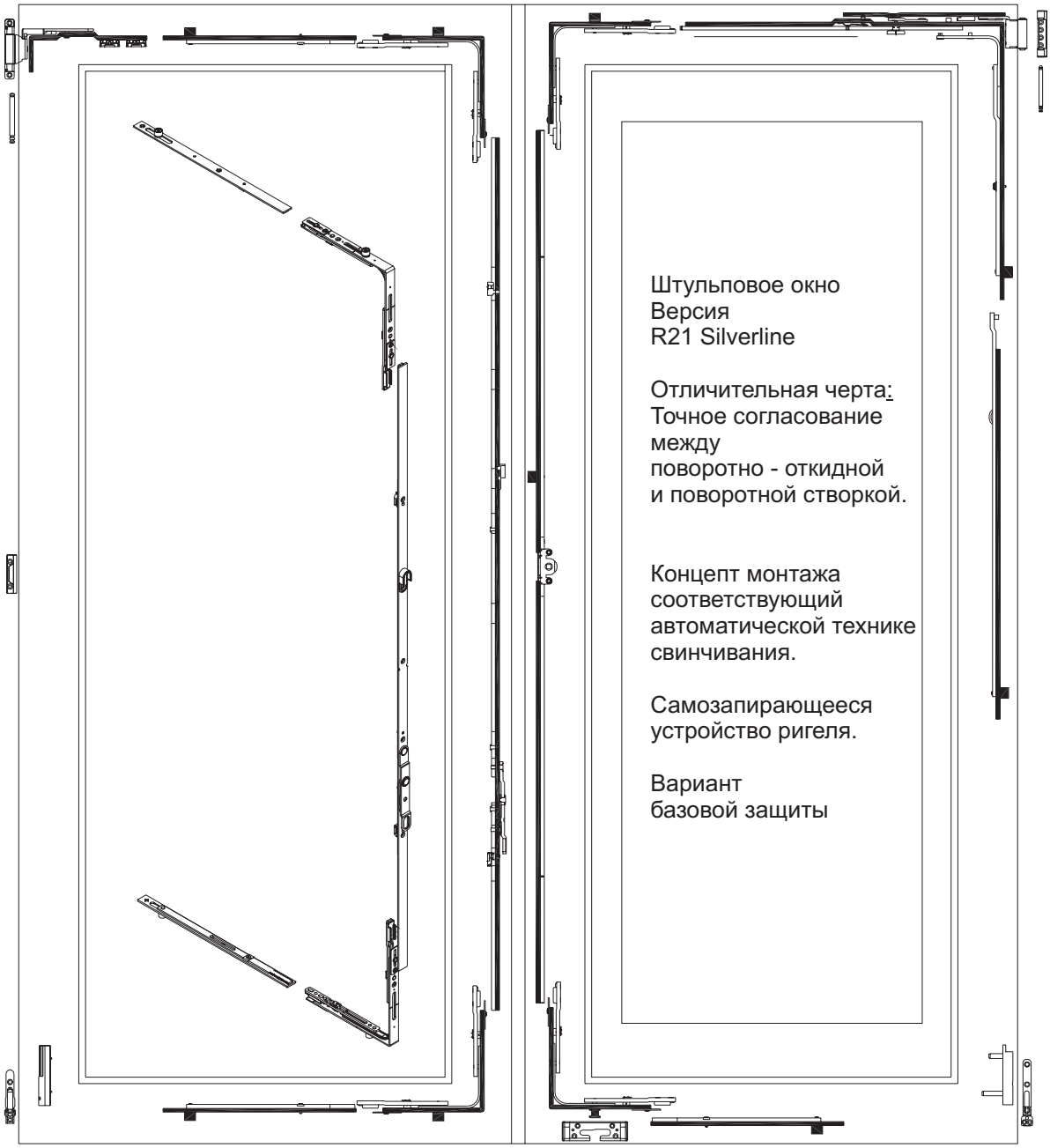

© Copyright by **Schüring**

schüring®

DK-R21 SilverLine
Мансардное окно

Привод средний

Технология окон
1-B-5100

FFB (**Ширина створки по фальцу**): 400 - 900 **мм**

FFH (**Высота створки по фальцу**): 450 - 1250 **мм**

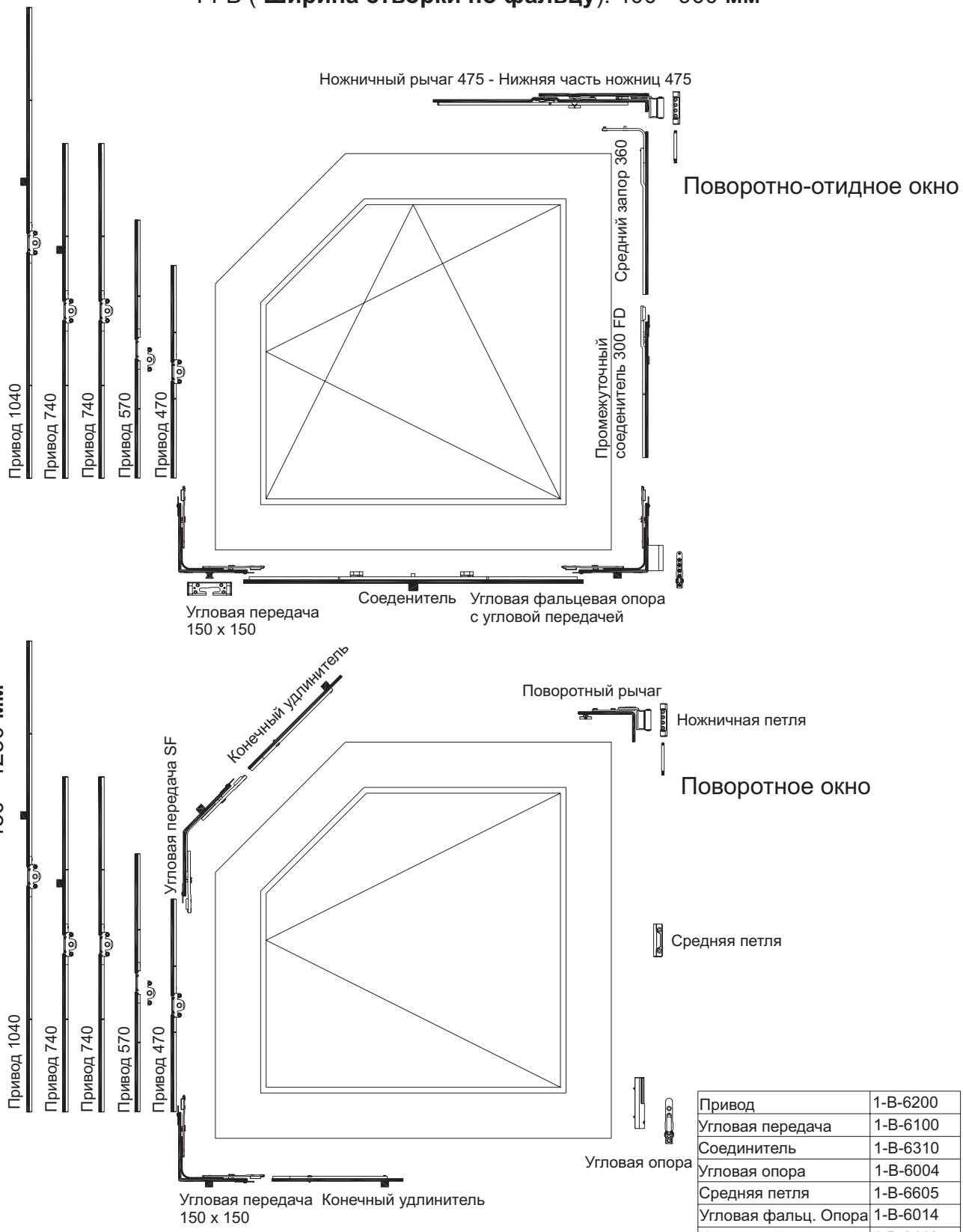

Привод	1-B-6200
Угловая передача	1-B-6100
Соединитель	1-B-6310
Угловая опора	1-B-6004
Средняя петля	1-B-6605
Угловая фальц. Опора	1-B-6014
Ножничный рычаг	1-B-6410
Поворотный рычаг	1-B-6412
Ножничная петля	1-B-6400

© Copyright by **Schüring**

schüring®

DK-R21 SilverLine
Маленькое окно

Технология окон
1-B-5102

Маленькое окно

FFB (**Ширина створки по фальцу**): 300 - 645 **мм**

FFH (**Высота створки по фальцу**): 230 - 470 **мм**

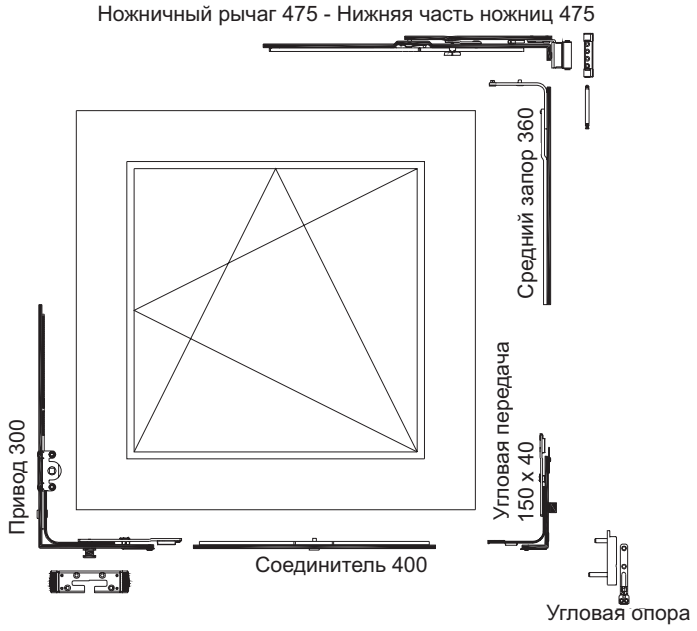

Привод	1-B-6635
Запорная плата	1-B-6635
Соединители	1-B-6312
Угловая передача	1-B-6100
Соединитель	1-B-6310
Ножничный рычаг	1-B-6410
Ножничная петля	1-B-6400
Угловая опора	1-B-6004

Мини П/О -окно

FFB (**Ширина створки по фальцу**): **мин**. 330 **мм**

FFH (**Высота створки по фальцу**): **мин**. 330 **мм**

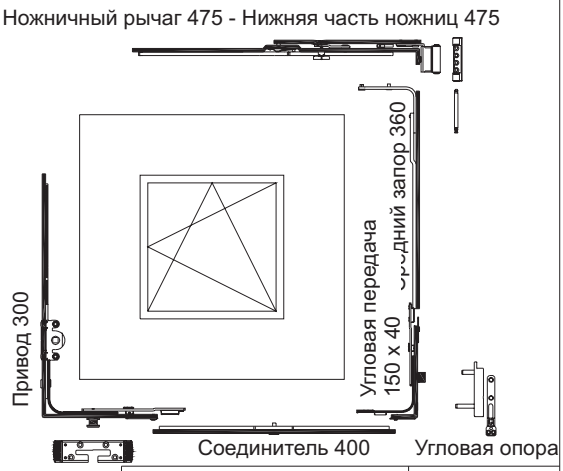

Привод	1-B-6635
Запорная плата	1-B-6635
Соединители	1-B-6312
Угловая передача	1-B-6100
Соединитель	1-B-6310
Ножничный рычаг	1-B-6410
Ножничная петля	1-B-6400
Угловая опора	1-B-6004

Мини П/О-окно

FFB (**Ширина створки по фальцу**): **мин. 425 мм**

FFH (**Высота створки по фальцу**): **мин. 260 мм**

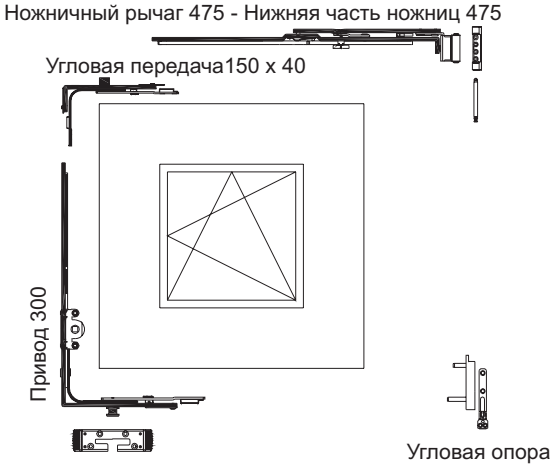

Привод	1-B-6635
Запорная плата	1-B-6635
Угловая передача	1-B-6100
Ножничный рычаг	1-B-6410
Нижняя часть ножниц	1-B-6400
Угловая опора	1-B-6004

© Copyright by **Schüring**

schüring®

DK-R21 SilverLine

Технология окон
1-B-5110

Центральные запоры

Образцы применения при помощи стандартных деталей

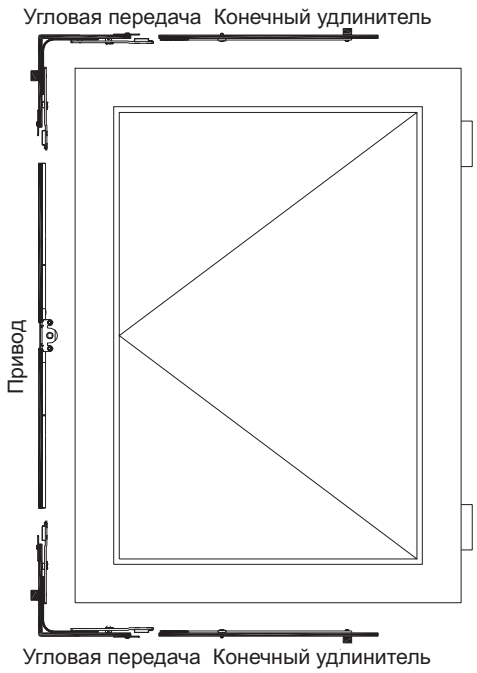

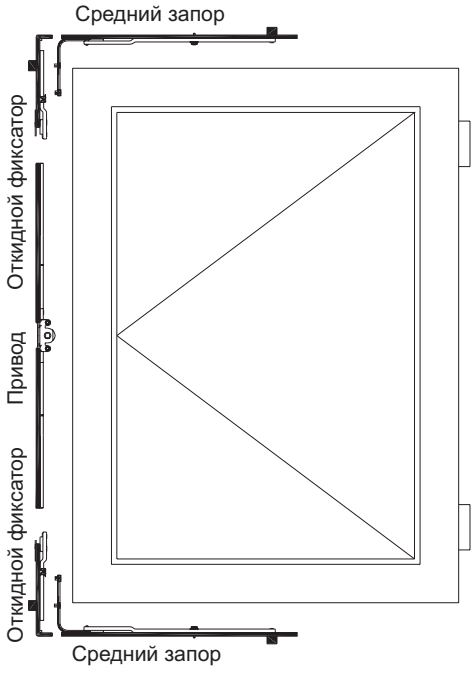

Фрамуга - Поворотная створка

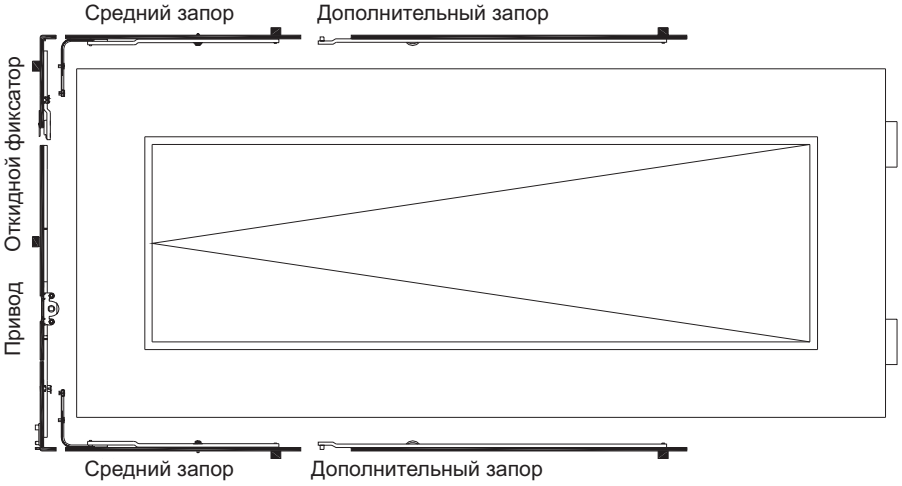

Привод M	1-B-6200
Привод K	1-B-6251
Угловая передача	1-B-6100
Средний запор	1-B-6300
Дополнительный зап.	1-B-6300
Соеденитель	1-B-6310
Концевой запор	1-B-6345
Конечный удлинитель	1-B-6308
Промедуточный соед.	1-B-6340
Запорная плата	1-B-6620
Микролифт	1-B-6600

Фрамуга - Откидная створка

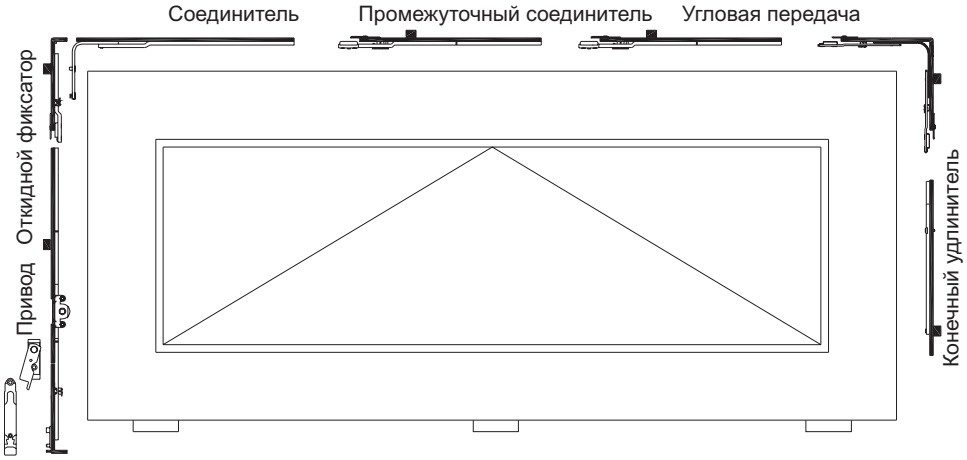

© Copyright by **Schüring**

schüring®

DK-R21 SilverLine

Центральный запор

Откидно-раздвижная фурнитура

Технология окон
1-B-5120

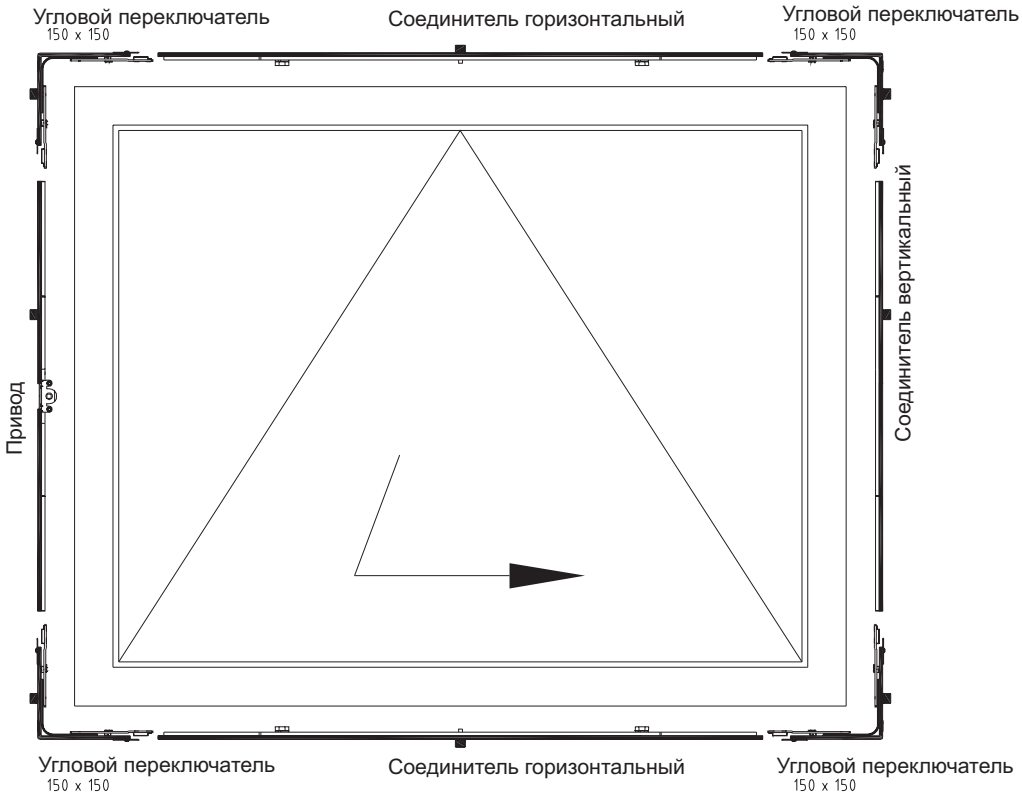

Привод	1-B-6200
Угловой переключател	1-B-6100
Соединитель гор.	1-B-6312
Соединитель верт.	1-B-6314

© Copyright by **Schüring**

Реестр КТВ -
смотри стр. 2-F

schüring®

DK-R21 SilverLine
Угловая опора

Регулируемая в двух плоскостях (2DV)

Технология окон
1-B-6000

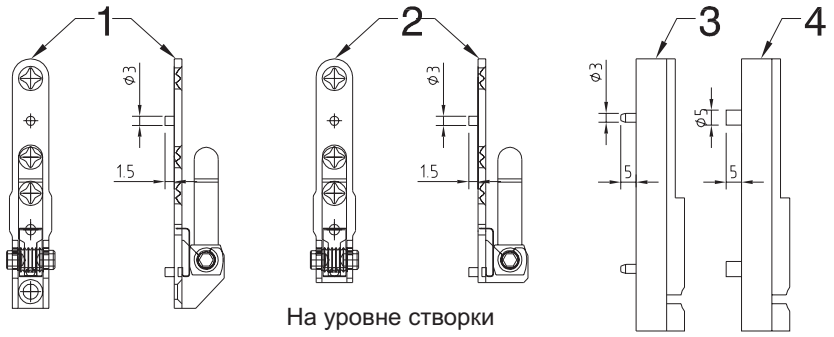

На уровне створки

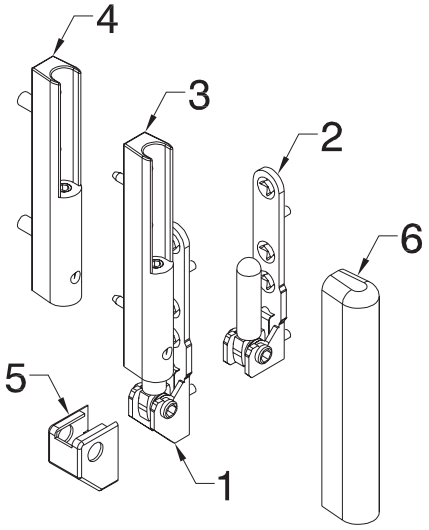

Размер для глубины фальца 20мм

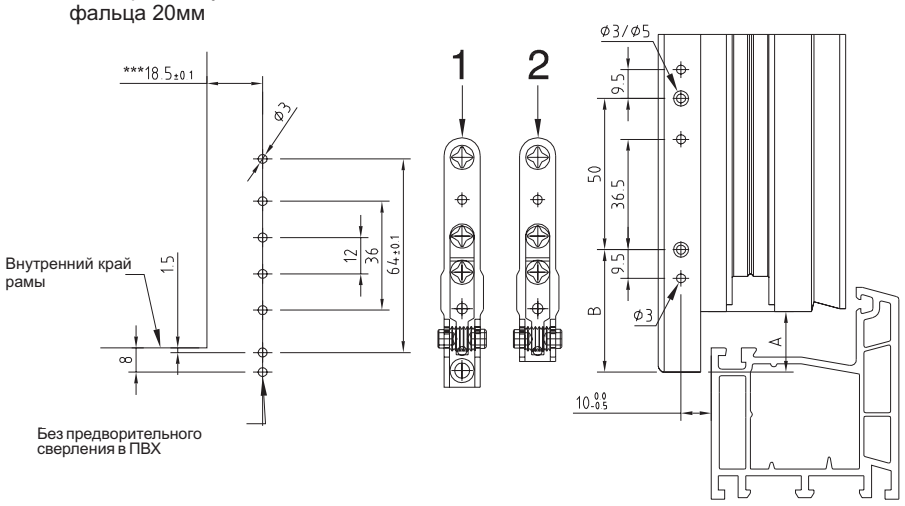

Без предворительного сверления в ПВХ

Глуб. фальца A	B
18	39,5
19	40,5
20	41,5
21	42,5
22	43,5

Угловая опора 2DV 100кг, штифт 3 мм

Поз. №	Наименование	Артикул	Цвет	Упаковка
1	Рамочная часть	14.012.21	серебр.	100
1	Рамочная часть	14.012.22	коричн.	100
1	Рамочная часть	14.012.23	белый	100
2	Рамочная часть	14.012.27	серебр.	100
3	Створочная часть 3мм	14.012.41	серебр.	100
3	Створочная часть 3мм	14.012.42	коричн.	100
3	Створочная часть 3мм	14.012.43	белый	100
4	Створочная часть 5мм	14.012.44	серебр.	100
4	Створочная часть 5мм	14.012.46	коричн.	100
4	Створочная часть 5мм	14.012.45	белый	100
5	Накладка рама	14.012.04	белый	500
5	Накладка рама	14.012.24	коричн.	500
5	Накладка рама	14.012.49	золотой	10
6	Накладка створка	14.012.30	белый	500
6	Накладка створка	14.012.32	коричн.	500
6	Накладка створка	14.012.47	золотой	10
7	Рамочная часть ВН	14.012.28	серебр.	100

Поз. №	Наименование	Артикул	Цвет	Упаков.
1+2	рама+створка	14.800.01	серебр.	10
1+2	рама+створка	14.503.13	коричн.	10
1+2	рама+створка	14.503.14	белый	10
4+5	Накладка р+с	14.511.23	серебр.	10
4+5	Накладка р+с	14.511.22	коричн.	10

Шаблоны профилезависимые (см. Раздел Шаблоны)

© Copyright by **Schüring**

schüring®

DK-R21 SilverLine
Угловая опора

Регулируемая в двух плоскостях (2DV)

Технология окон
1-B-6002

Угловая опора 2DV 130кг, штифт 5 мм

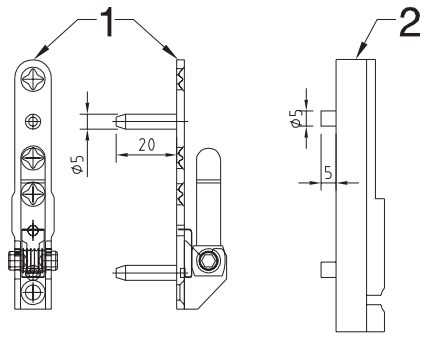

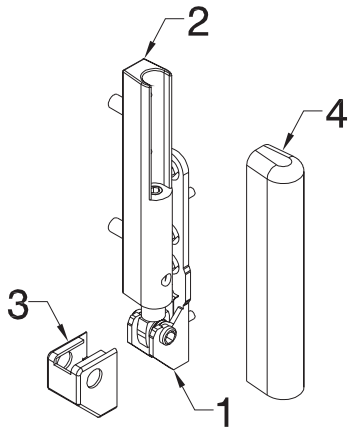

Поз. №	Наименование	Артикул	Цвет	Упак.
1	Рамочная часть	14.014.21	Серебр.	100
1	Рамочная часть	14.014.22	Коричн.	100
1	Рамочная часть	14.014.23	Белый	100
2	Створочная часть 5мм	14.012.44	Серебр.	100
2	Створочная часть 5мм	14.012.46	Коричн.	100
2	Створочная часть 5мм	14.012.45	Белый	100
3	Накладка рама	14.012.04	Белый	500
3	Накладка рама	14.012.24	Коричн.	500
4	Накладка створка	14.012.30	Белый	500
4	Накладка створка	14.012.32	Коричн.	500

Размер для глубины фальца 20мм

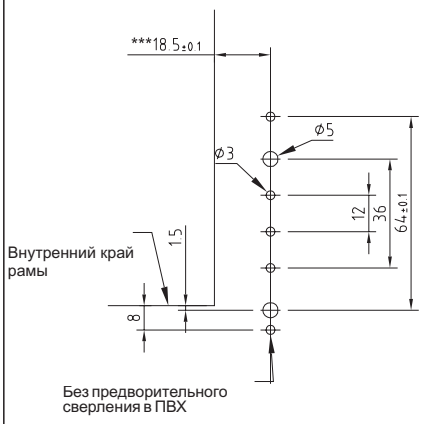

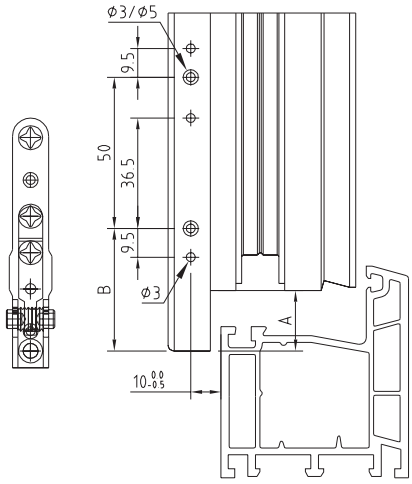

Глуб. Фальца A	B
18	39,5
19	40,5
20	41,5
21	42,5
22	43,5

Шаблоны профилезависимые (см. Раздел Шаблоны)

© Copyright by **Schüring**

schüring®

DK-R21 SilverLine

Угловая опора

Регулируемая в трех плоскостях (3DV)

Технология окон
1-B-6004

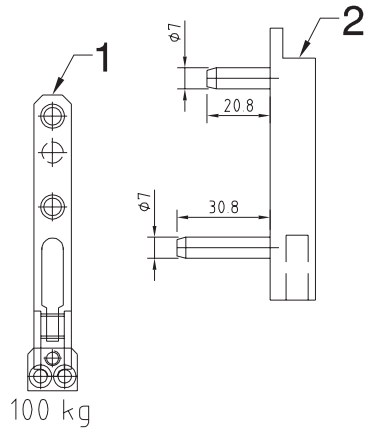

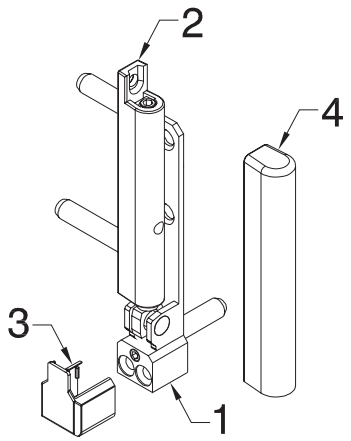

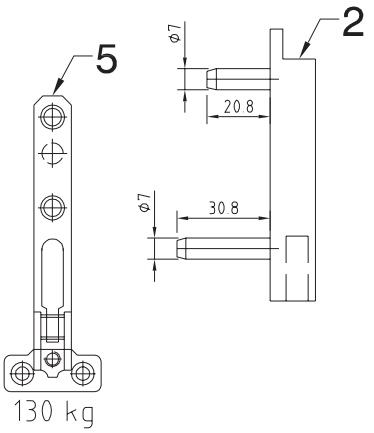

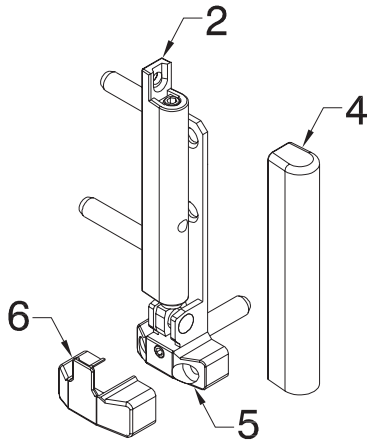

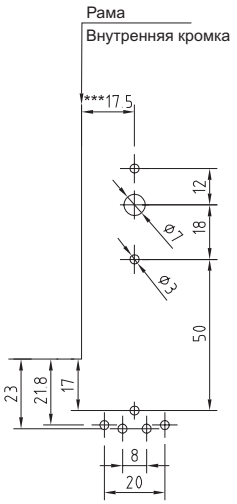

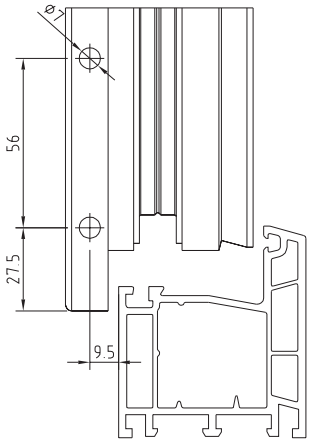

××× Размер для глубины фальца 20мм

Угловая опора, 100 кг

Поз.	Наимнование	Артикул	Цвет	Упак.
1	Рамочная часть	13.102.005	Серебр.	100
2	Створочная часть	13.101.005	Серебр.	100
3	Накладка -рама	14.004.22	Коричн.	100
3	Накладка -рама	14.004.23	Коричн.	100
4	Накладка -створ.	14.004.12	Коричн.	100
4	Накладка -створ.	14.004.13	Коричн.	100
1/2	Рама+створка	14.800.02	Серебр.	10
3/4	Накладка р+с	14.510.23	Белый	10
3/4	Накладка р+с	14.510.22	Коричн.	10

Угловая опора, 130 кг

Поз.	Наимнование	Артикул	Цвет	Упак.
2	Створочная часть	13.101.005	Серебр.	100
5	Рамочная часть	13.102.105	Серебр.	100
6	Накладка -рама	14.004.32	Коричн.	100
6	Накладка -рама	14.004.33	Белый	100
4	Накладка -створ.	14.004.12	Коричн.	100
4	Накладка -створ.	14.004.13	Белый	100
2/5	Накладка р+с	14.800.03	Серебр.	10
6/4	Накладка р+с	14.510.33	Белый	10
6/4	Накладка р+с	14.510.32	Коричн.	10

Шаблоны

Наименование	№ Артикула
Шаблон створка	14.940.01
Шаблон створка перекрытие 20мм	14.941.13

Принадлежности

Наименование	№ Артик.	Цвет
Подкладка 3 мм	13.101.06	Белый
Подкладка 3 мм	13.101.07	Коричн.

© Copyright by **Schüring**

schüring®

DK-R21 SilverLine
Угловые передачи

Технология окон
1-B-6100

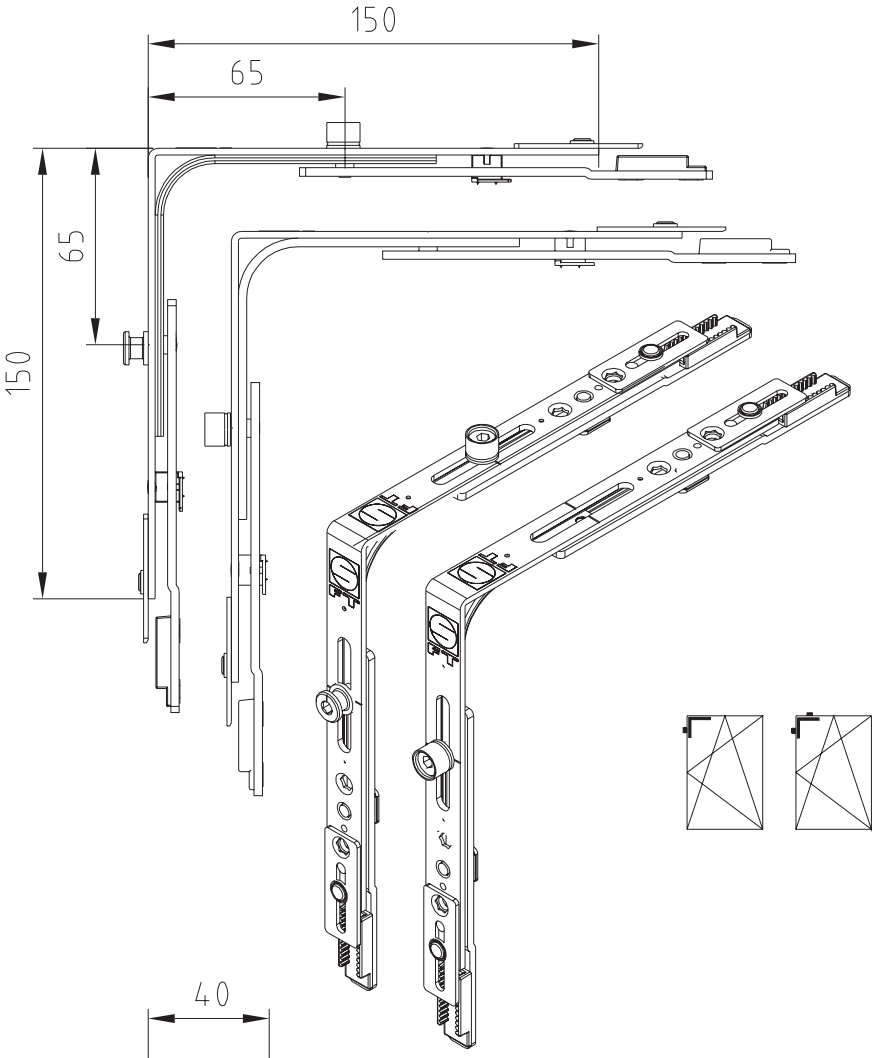

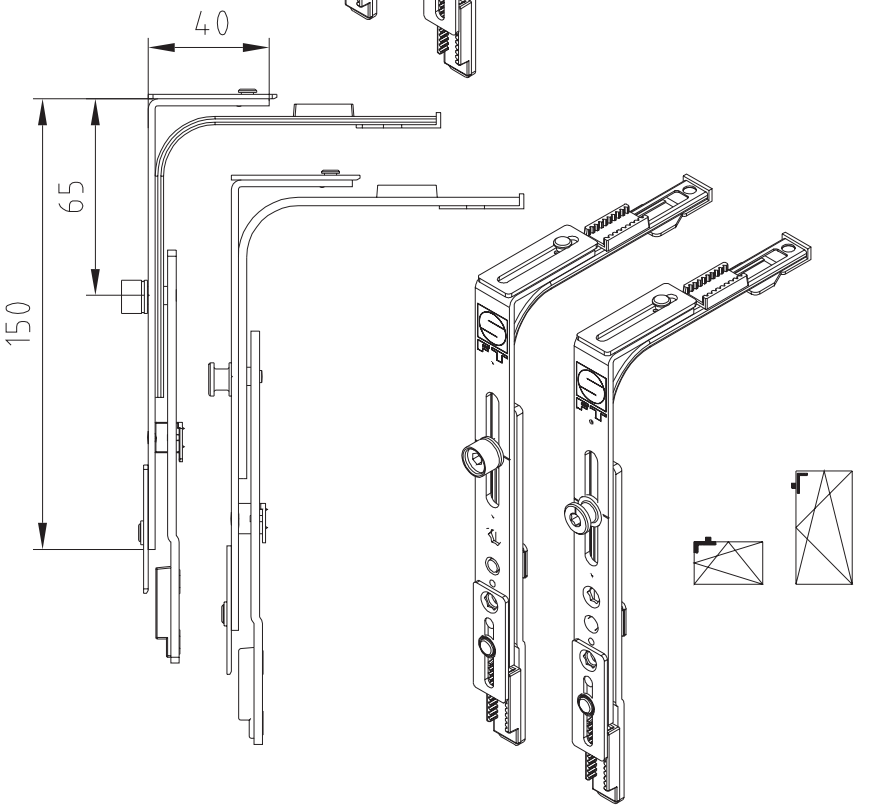

Поворотно-откидная угловая передача
с фиксацией в среднем положении, правая/левая

Исполнение:
Ширина фурнитурного паза: 16 мм

- Соединение посредством зубчатого башмака
- 4 нержавеющие пружинные полосы в стальной направляющей
- регулируемая роликовая цапфа с возможностью изменения ее высоты
- вращающаяся регулируемая грибовидная цапфа Ø11 мм

Указание:

Угловая передача 150x40 мм применяется при малых размерах створки. См. также обзор размеров для средних и константных приводов. Размер всех угловых передач единый и составляет 150 мм.

Наименование	Артикул	Исполнение
150 x 150	14.801.01	Рол. цапфа 1
150 x 150	14.801.02	Рол. цапфа 2
150 x 40	14.801.03	Рол. цапфа 1
150 x 150	14.801.11	Гриб.цапфа 1
150 x 150	14.801.13	Гриб.цапфа 2
150 x 40	14.801.12	Гриб.цапфа 1
150 x 150	14.801.14	р.ц.1/г.ц.1
SF 150 x150 для скошенных окон	14.701.04	Рол.цапфа 1
150 x150 для откидн.-пов. Окон	14.005.235	Р.ц.2 / откид. шип 1

© Copyright by **Schüring**

schüring®

DK-R21 SilverLine
Угловые передачи

Для штульповых окон

Технология окон
T-B-6103

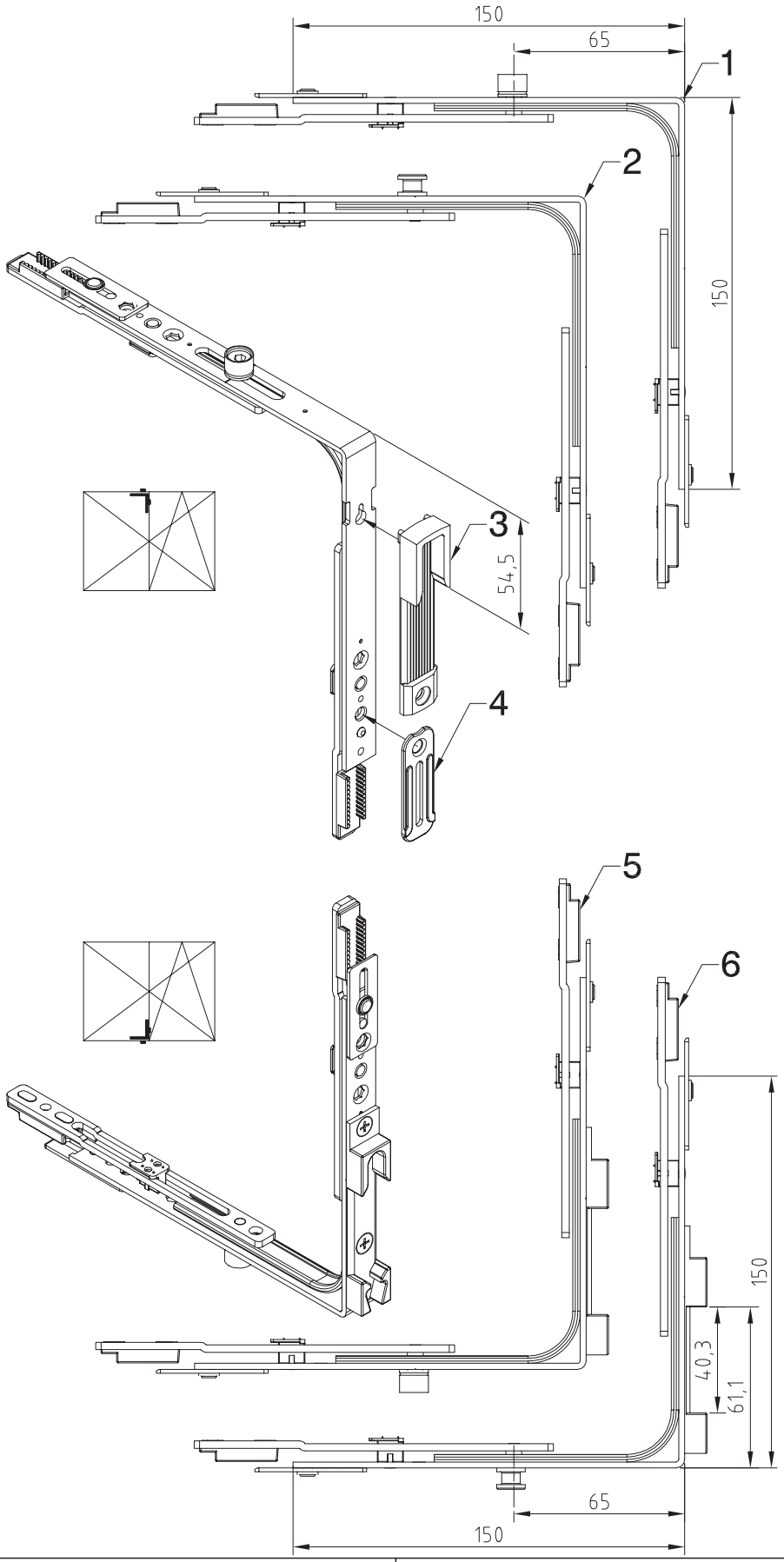

Поворотно-откидная угловая передача
с фиксацией в среднем положении, правая/левая

Исполнение:
Ширина фурнитурного паза: 16 мм

- Соединение посредством зубчатого башмака
- 4 нержавеющие пружинные полосы в стальной направляющей
- регулируемая роликовая цапфа с возможностью изменения ее высоты
- вращающаяся регулируемая грибовидная цапфа Ø11 мм

Указание:
штульповая угловая передача при противолежащем фурнитурном пазе

С приспособлением для ответной планки роликовой цапфы

Поз.	Наименование	Артикул
1	150 x 150 RZ 1	14.801.06
2	150 x 150 PZ 1	14.801.07

Ответная планка для роликовой цапфы

Поз.	Наименование	Артикул
3	Для угловой перед.	13.700.03

Накладка для поз. 1 и 2

Поз.	Наименование	Артикул
4	Для угловой перед.	14.801.075

С предварительно смонтированной запорной платой

Поз.	Наименование	Артикул
5	150 x 150 RZ 1	14.801.04
6	150 x 150 PZ 1	14.801.05

© Copyright by **Schüring**

schüring®

DK-R21 SilverLine
Угловые передачи

для штульповых окон.

Технология окон
T-B-6104

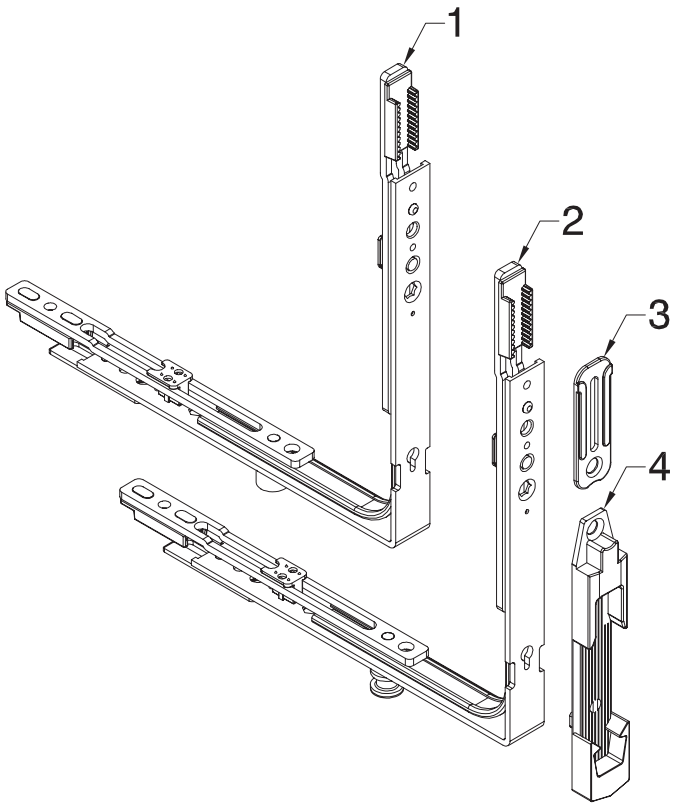

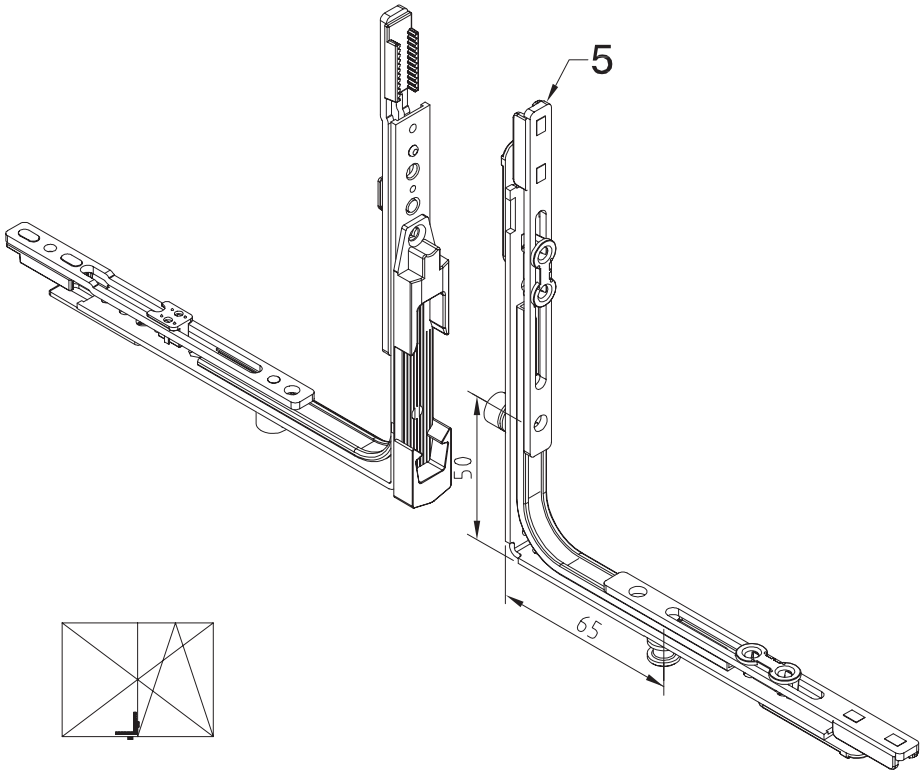

Поворотно-откидная угловая передача
с фиксацией в среднем положении, правая/левая

Исполнение:
Ширина фурнитурного паза:
16 мм

- Соединение посредством зубчатого башмака
- 4 нержавеющие пружинные полосы в стальной направляющей
- регулируемая роликовая цапфа с возможностью изменения ее высоты
- вращающаяся регулируемая грибовидная цапфа Ø11 мм

Указание:
штульповая угловая передача при противолежащем фурнитурном пазе

С приспособлением для ответной планки роликовой цапфы

Поз.	Наименование	Артикул
1	150 x 150 RZ 1	14.801.06
2	150 x 150 PZ 1	14.801.07

Накладка для поз. 1 и 2

Поз.	Наименование	Артикул.
3	Для угловой пер.	14.801.075

Ответная планка для

Поз.	Наименование	Артикул
4	Для угловой пер.	13.800.04

Угловая передача со смещенной роликовой цапфой

Поз.	Наименование	Артикул.
5	150 x 150 RZ / PZ	14.801.08

© Copyright by **Schüring**

schüring®

DK-R21 SilverLine
Угловые передачи

Сенсор

Технология окон
1-B-6105

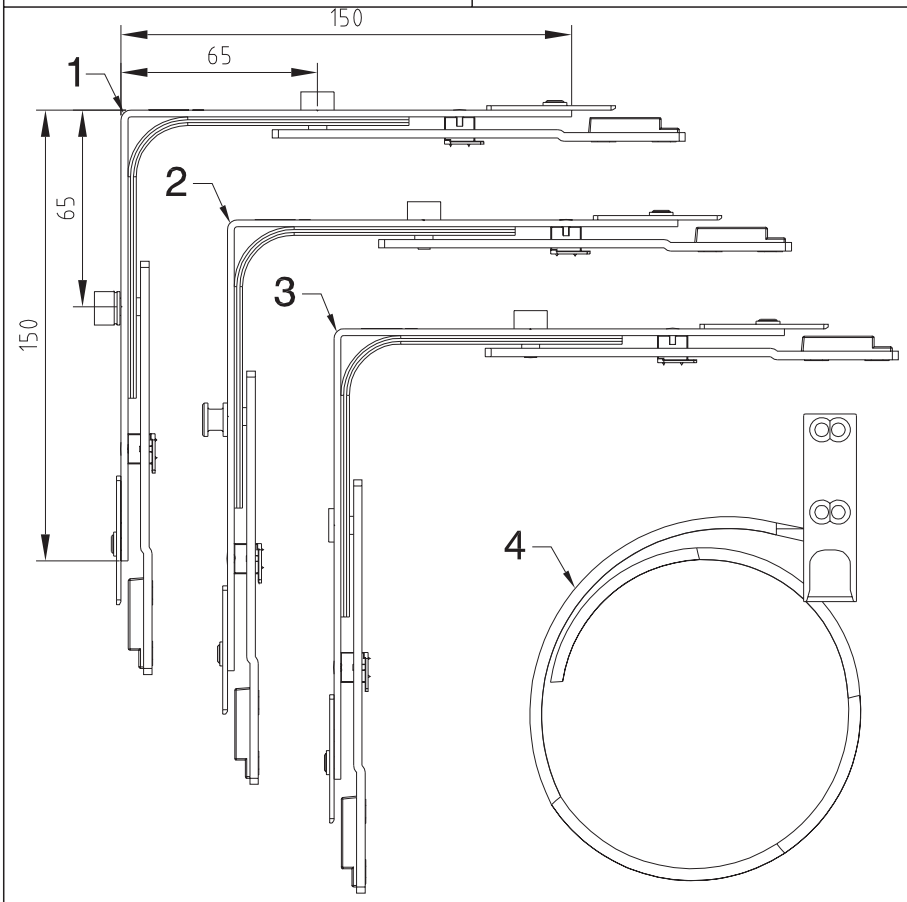

Поворотно-откидная угловая передача
с фиксацией в среднем положении, правая/левая

Исполнение:
Ширина фурнитурного паза: 16 мм

- Соединение посредством зубчатого башмака
- 4 нержавеющие пружинные полосы в стальной направляющей
- регулируемая роликовая цапфа с возможностью изменения ее высоты
- вращающаяся регулируемая грибовидная цапфа Ø11 мм

Указание:

Угловая передача 150x40 мм применяется при малых размерах створки. См. также обзор размеров для средних и константных приводов. Размер всех угловых передач единый и составляет 150 мм.

Угловые передачи имеют сенсорный контакт на цапфе для работы устройства сигнализации

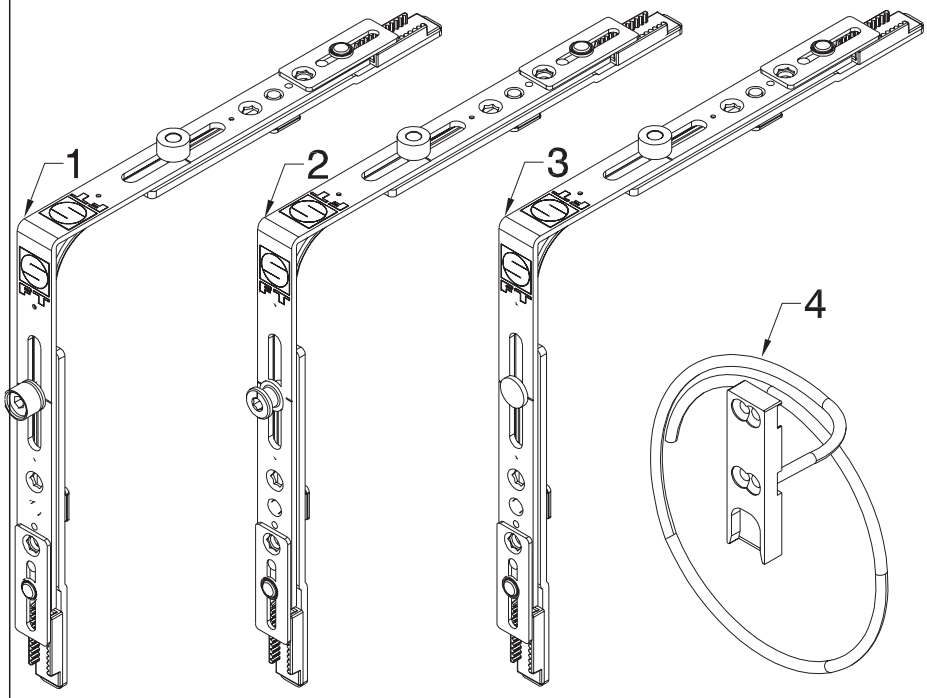

Поз.	Наименование	Артикул
1	150 x 150 сенс.ц.	14.705.25
2	150 x 150 р.ц./с.ц.	14.705.26

Поз.	Наименование	Артикул
3	150 x 150 г.ц./с.ц.	14.705.281
4	сенсорный запор	13.511.11

© Copyright by **Schüring**

schüring®

DK-R21 SilverLine
Откидной фиксатор

Технология окон
1-B-6120

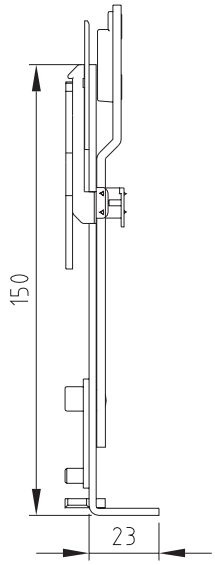

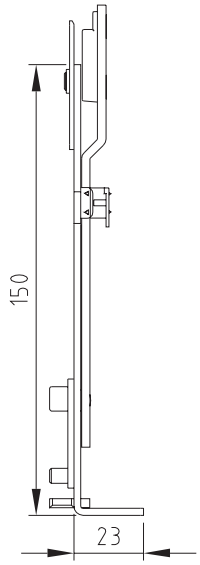

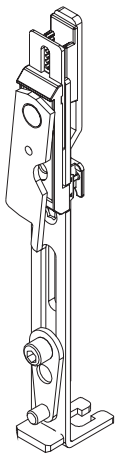

С микролифтом

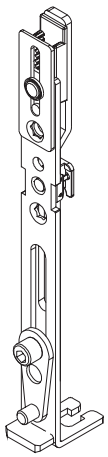

Стандарт

Вертикальный откидной фиксатор
для средних и константных приводов, с фиксацией в среднем положении.

С регулируемой роликовой цапфой и возможностью изменения ее высоты, противостоит взлому в сочетании с запорной платой, обеспечивает при необходимости дополнительный монтаж горизонтального запора. На вертикальном запоре возможен монтаж подъемника створки.

Область использования:
Откидное запирание окна по вертикали поворотно-откидной створки

14.802.01 откидной фиксатор
14.802.02 откидной фиксатор без набегающей пластины

© Copyright by **Schüring**

schüring®

DK-R21 SilverLine
Средний привод, дорн 15 мм

Технология окон
1-B-6200

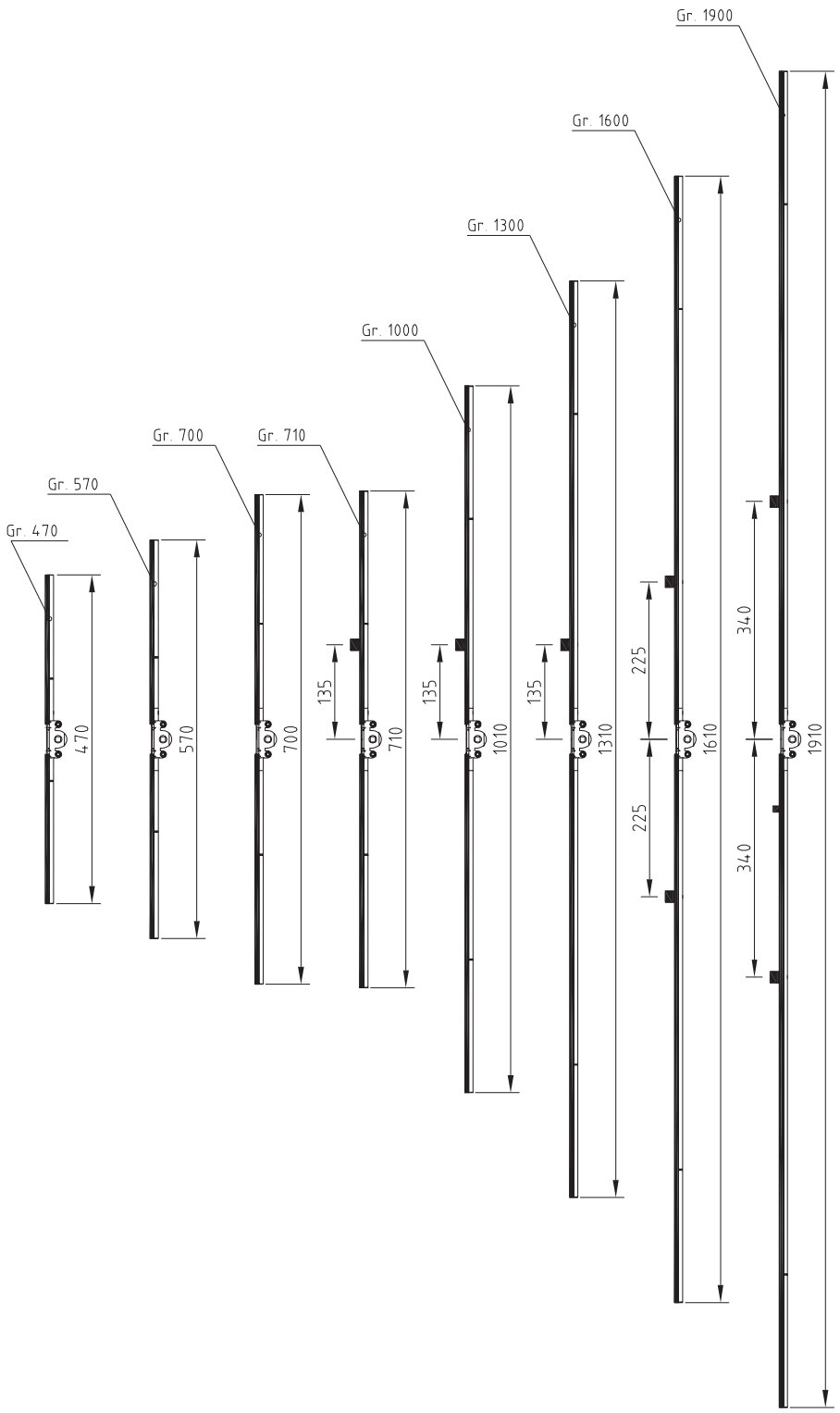

Привод
со средним положением ручки, правый/левый

Исполнение:
крепление ручки при помощи винтов с резьбой M5.

Ширина фурнитурного паза:	16 мм
Ход привода:	36 мм
Поворот ручки:	180º
Дорн:	15 мм
Общая глубина:	27 мм
Гнездо привода:	7 мм

- соединение посредством зубчатого башмака
- поверхность SilverLine
- с фиксацией в среднем положении
- регулируемая роликовая цапфа с возможностью изменения ее высоты

Область использования:

Одностворочные поворотно-откидные или поворотные окна, а также откидные окна с центральным запором. Многостворочные поворотно-откидные или поворотные окна и двери (см. символичесие рисунки).

Особые указания:
Стопор поворота ручки, начианая с размера привода 570 мм

Артикул	Длина в мм	FFH
14.805.00	470	470-600
14.805.01	570	600-850
14.805.110	700	700-1000
14.805.11	710 р.ц.	850-1000
14.805.20	1040 р.ц.	1000-1340
14.805.13	1300 р.ц.	1300-1600
14.805.14	1600 р.ц.2	1600-1900
14.805.15	1900 р.ц.2	1900-2200

© Copyright by **Schüring**

GR. = Размер

schüring®

DK-R21 SilverLine
Средний торцевой привод, дорн 15 мм

Технология окон
T-B-6220

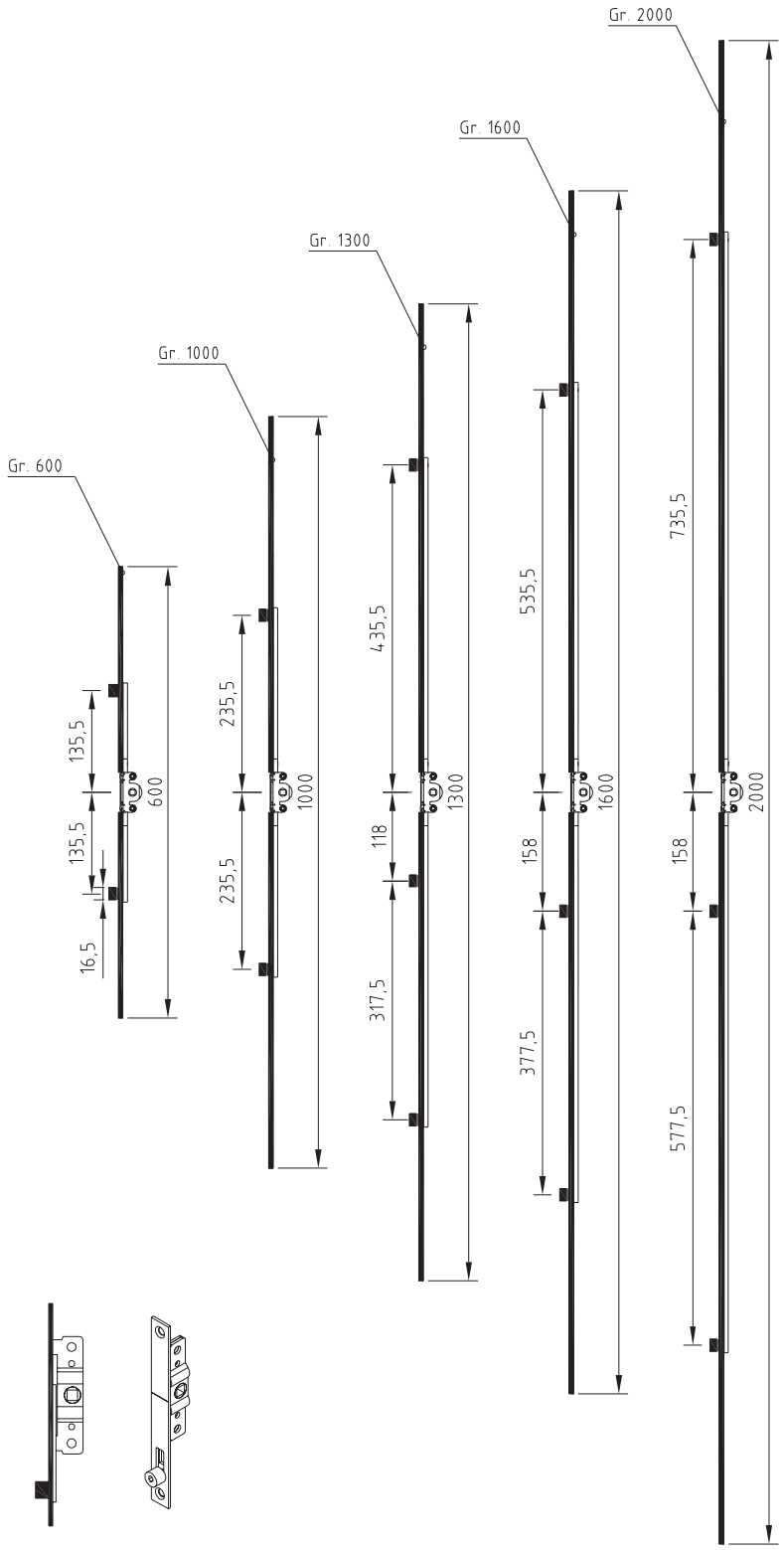

Привод
для поворотных, откидных и подъемных окон.
Запорные регулируемые цапфы, высота 8,5 мм, диаметр 11 мм.

Привод с возможностью укорачивания и монтажа верхних ножниц

Штульп: 16 мм
Дорн: 15 мм
Расстояние за дорном: 12 мм
Высота: плоский штульп
Ход привода: 7 мм
Поверхность: SilverLine

Артикул	Размер	Рол. цапфа
01.025.03	400 - 600	2
01.025.07	601 - 1000	2
01.025.10	1001 - 1300	3
01.025.13	1301 - 1600	3
01.025.16	1601 - 2000	3

Вставной замок для поворотных, откидных и подъемных окон.
Запорные регулируемые цапфы, высота 8,5 мм, диаметр 11 мм.

Артикул	Размер	Рол. цапфа
02.006.01	15 Дорн	1

© Copyright by **Schüring**

1002-GUS

GR. = Размер

schüring®

DK-R21 SilverLine

Средний штульповый привод с роликовой цапфой

открытый фурнитурный паз

Технология окон
T-B-6230

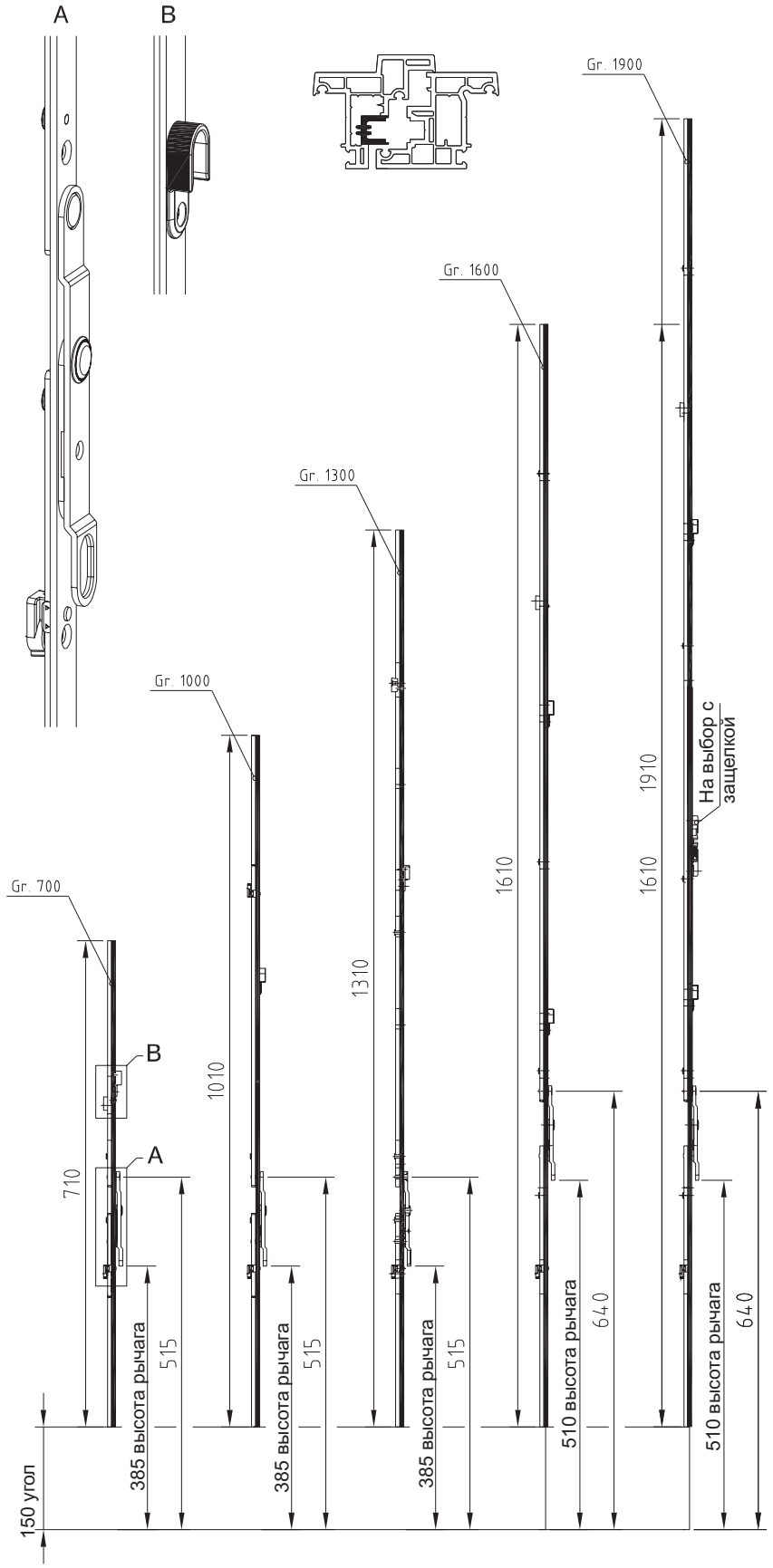

Средний штульповый привод для профилей с открытым фурнитурным пазом, разработан для штульповых окон со средними приводами на поворотно-откидной створке.

Ширина фурнитурного паза - 16 мм

Привода расчитаны для соединение с угловыми запорами и передачами с роликовыми или грибовидными цапфами. Эти детали имеют приспособления для монтажа ответных планок для запора ПО-створки и могут быть предварительно смонтированны

Роликовые цапфы и ручка смонтированы жестко.

Монтаж может производиться автоматически, поскольку все элементы крепления легко доступны.

Артикул	Размер	FFH
14.812.11	700	700 - 1000
14.812.13	1000	1001 - 1300
14.812.15	1300	1301 - 1600
14.812.17	1600	1601 - 1900
14.812.19	1900	1901 - 2200

FFH = высота по фальцу

Примыкающие элементы на выбор

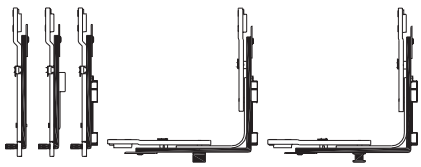

Gr. = размер

0604-GUS

schüring®

© Copyright by **Schüring**

DK-R21 SilverLine
Средний запор с роликовыми цапфами

Технология окон
1-B-6300

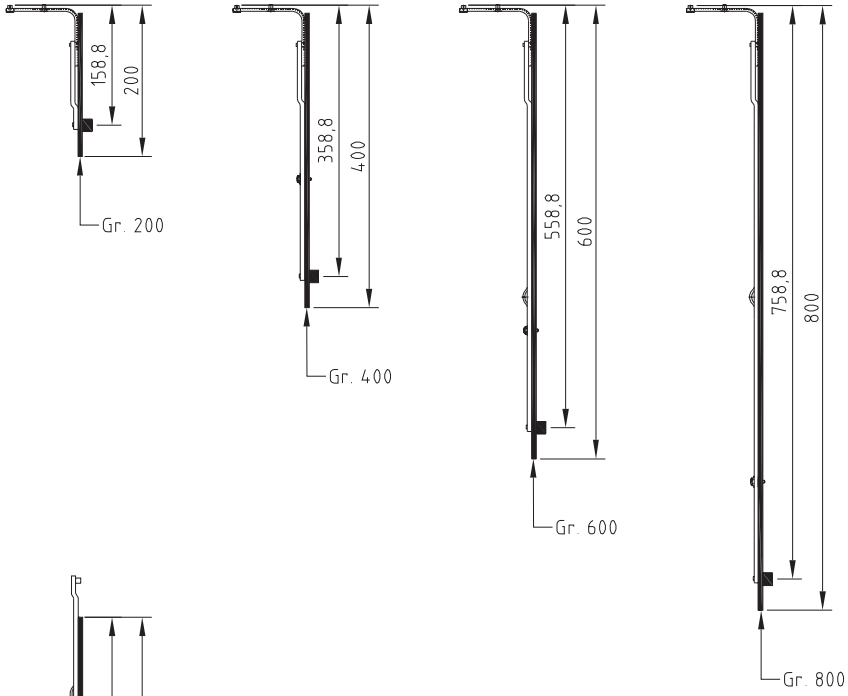

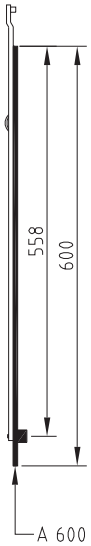

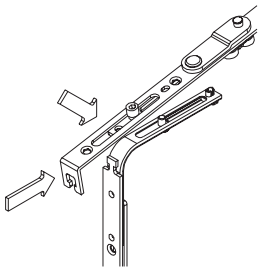

Средний запор,
вертикального и горизонтального применения

Исполнение:
Ширина фурнитурного паза - 16 мм
Регулируемая роликовая цапфа с возможностью изменения ее высоты

Область использования:
Поперечное или продольное запирание по створке для одностворочных или

Средний запор вертикальный и горизонтальный

Артикул	Размер	FFH
14.802.11	200 р.ц.	
14.802.12	400 р.ц.	400 - 1200
14.802.13	600 р.ц.	1200 - 1500
14.802.14	800 р.ц.	1400 - 1600

Дополнительный запор для дверей

Артикул	Размер	FFH
14.802.15	600р.ц.	1600-2200

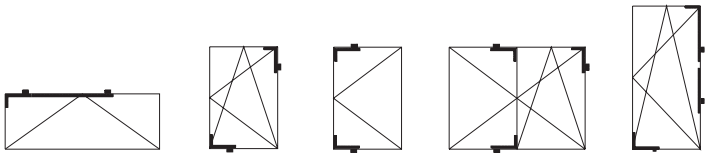

© Copyright by **Schüring**

schüring®

DK-R21 SilverLine
Конечный удлинитель

Технология окон
T-B-6308

Конечный удлинитель с роликовой цапфой
продольное запирание по створке для однострворочных или многостворочных окон с базовой защитой.

Артикул	Длина	Уп.
14.803.11	300	20
14.803.12	450	20
14.803.14	600	20

Роликовая цапфа

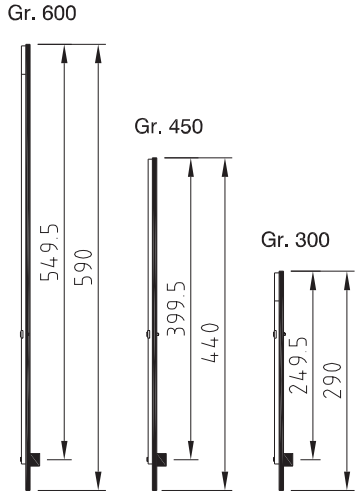

Грибовидная цапфа

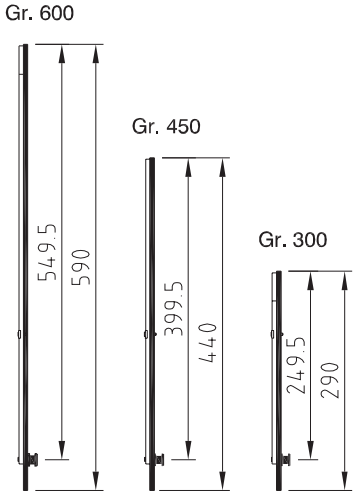

Конечный удлинитель с грибовидной цапфой

Артикул	Длина	Уп.
14.803.15	300	20
14.803.18	450	20
14.803.19	600	20

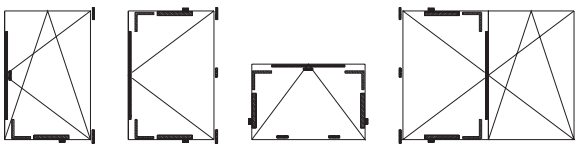

© Copyright by **Schüring**

GR = Размер

schüring®

DK-R21 SilverLine
Связка 360
Соединитель RB

Технология окон
1-B-6310

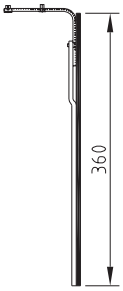

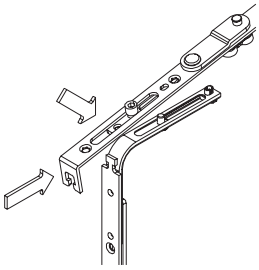

П/О Связка,
с фиксацией в среднем положении.

Исполнение:
Ширина фурнитурного паза.....16 мм

Область использования:
Дополнительные детали для
Особых размеров и типов окон

14.002.055.....360

Планка:..240 мм

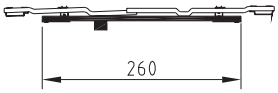

RB **Соединитель** 1 **РЦ**
Для арочных окон

Артикул	Длина
14.811.65	260 мм

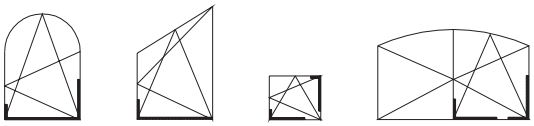

© Copyright by **Schüring**

0104-GUS

schüring®

DK-R21 SilverLine
Связки по горизонтали

Технология окон
T-B-6312

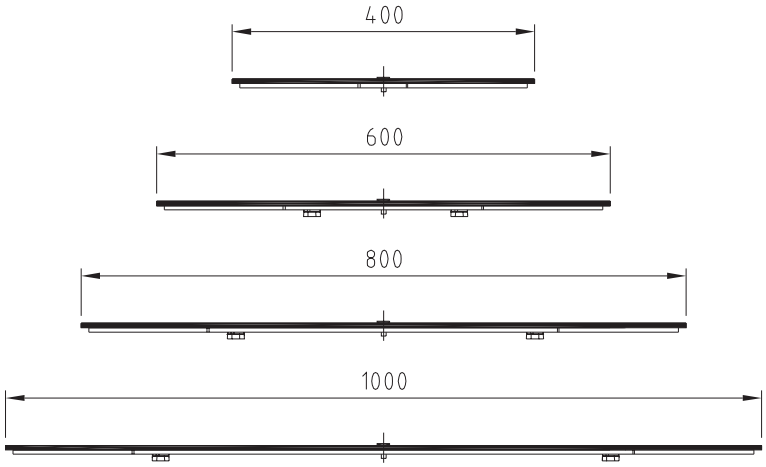

Связка с направляющим штифтом для арочных/скошенных окон

Артикул	Размер
14.002.44	400
14.002.47	600
14.002.57	800
14.002.67	1000

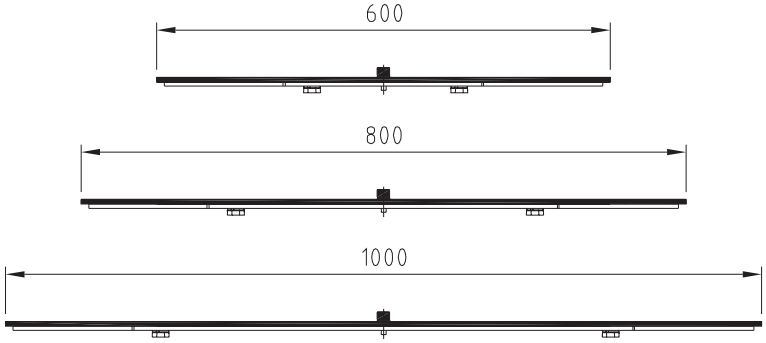

Связка с роликовой цапфой

Артикул	Размер
14.002.45	600
14.002.55	800
14.002.65	1000

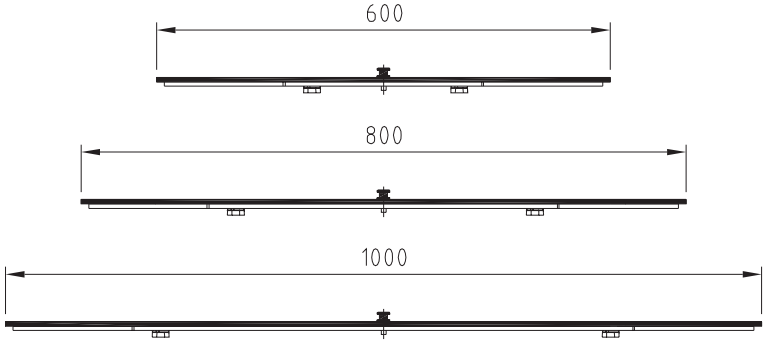

Связка с грибовидной цапфой

Артикул	Размер
14.002.46	600
14.002.56	800
14.002.66	1000

© Copyright by **Schüring**

schüring®

DK-R21 SilverLine
Связки по вертикали

Технология окон
1-B-6314

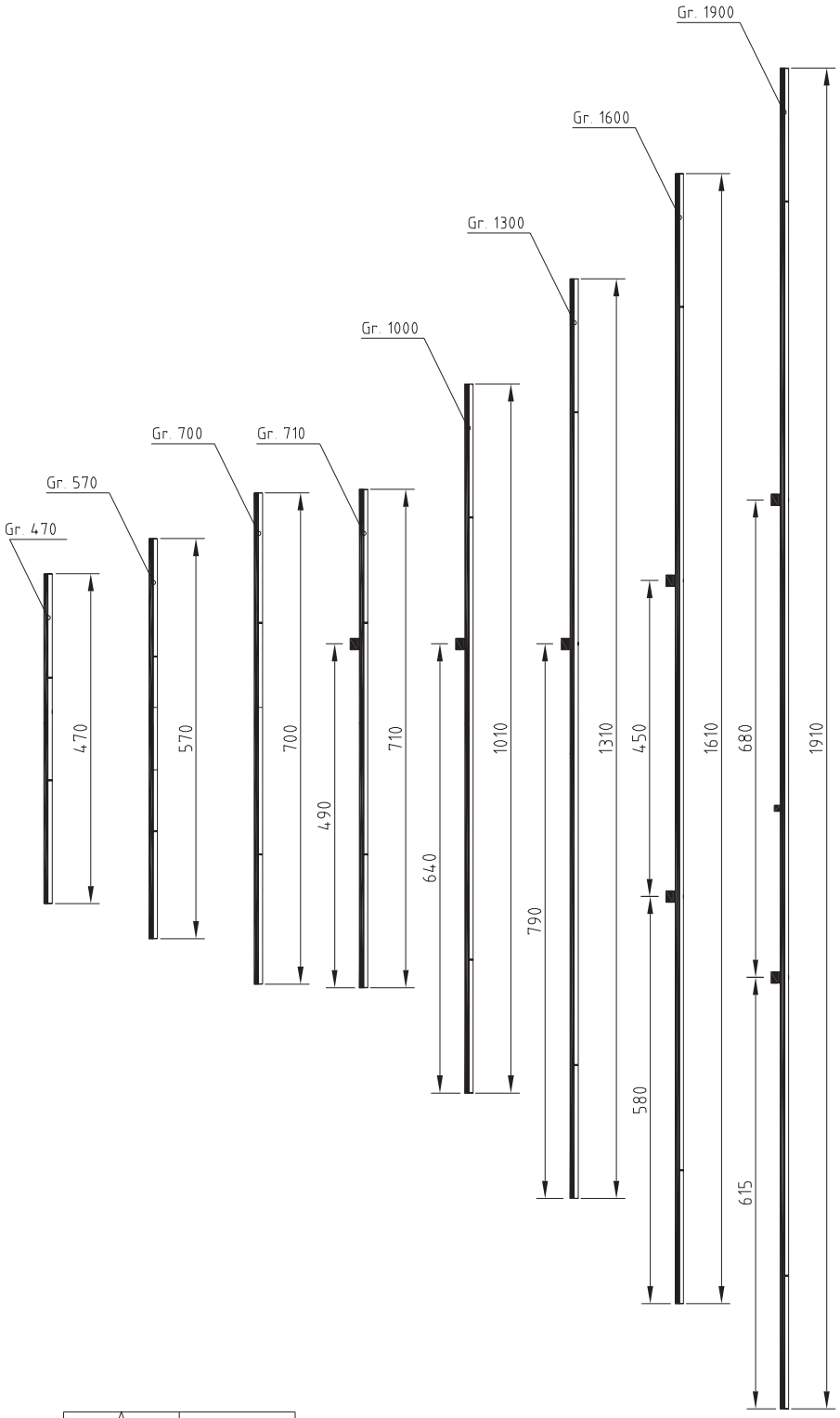

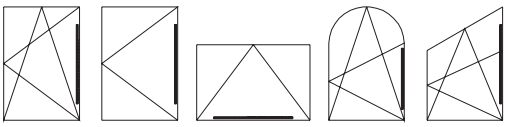

Соединение
для центрального запора, правое/левое

Ширина фурнитурного паза: 16 мм

- соединение посредством зубчатого башмака
- поверхность SilverLine
- с фиксацией в среднем положении
- регулируемая роликовая цапфа с возможностью изменения ее высоты

Область использования:

Одностворочные поворотно-откидные или поворотные окна, а также откидные окна с центральным запором. Многостворочные поворотно-откидные или поворотные окна и двери.

Артикул	Длина в мм	FFH
14.803.30	470	470-600
14.803.31	570	600-850
14.803.32	700	700-1000
14.803.33	710 р.ц.	850-1000
14.803.34	1000 р.ц.	1000-1300
14.803.35	1300 р.ц.	1300-1600
14.803.36	1600 р.ц.2	1600-1900
14.803.37	1900 р.ц.2	1900-2200

© Copyright by **Schüring**

schüring®

DK-R21 SilverLine
Промежуточный соединитель

Технология окон
1-B-6340

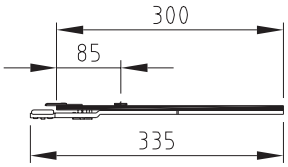

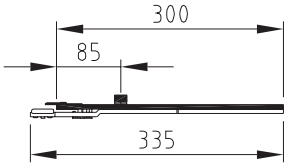

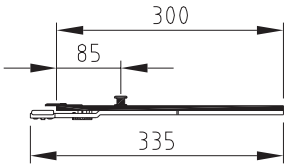

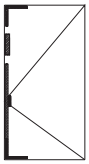

Промежуточный соединитель
с фиксацией в среднем положении

Исполнение:
Ширина фурнитурного паза - 16 мм
Соединение посредством зубчатого башмака
Регулируемая роликовая цапфа с возможностью изменения ее высоты

Область использования:
Промежуточный соединитель при особых размерах окон

Промежуточный соединитель

Артикул	Размер
14.803.09	300 р.ц.
14.803.21	300 г.ц.
14.803.20	300 пр.штифт

© Copyright by **Schüring**

schüring®

DK-R21 SilverLine
Конечный запор

Технология окон
T-B-6345

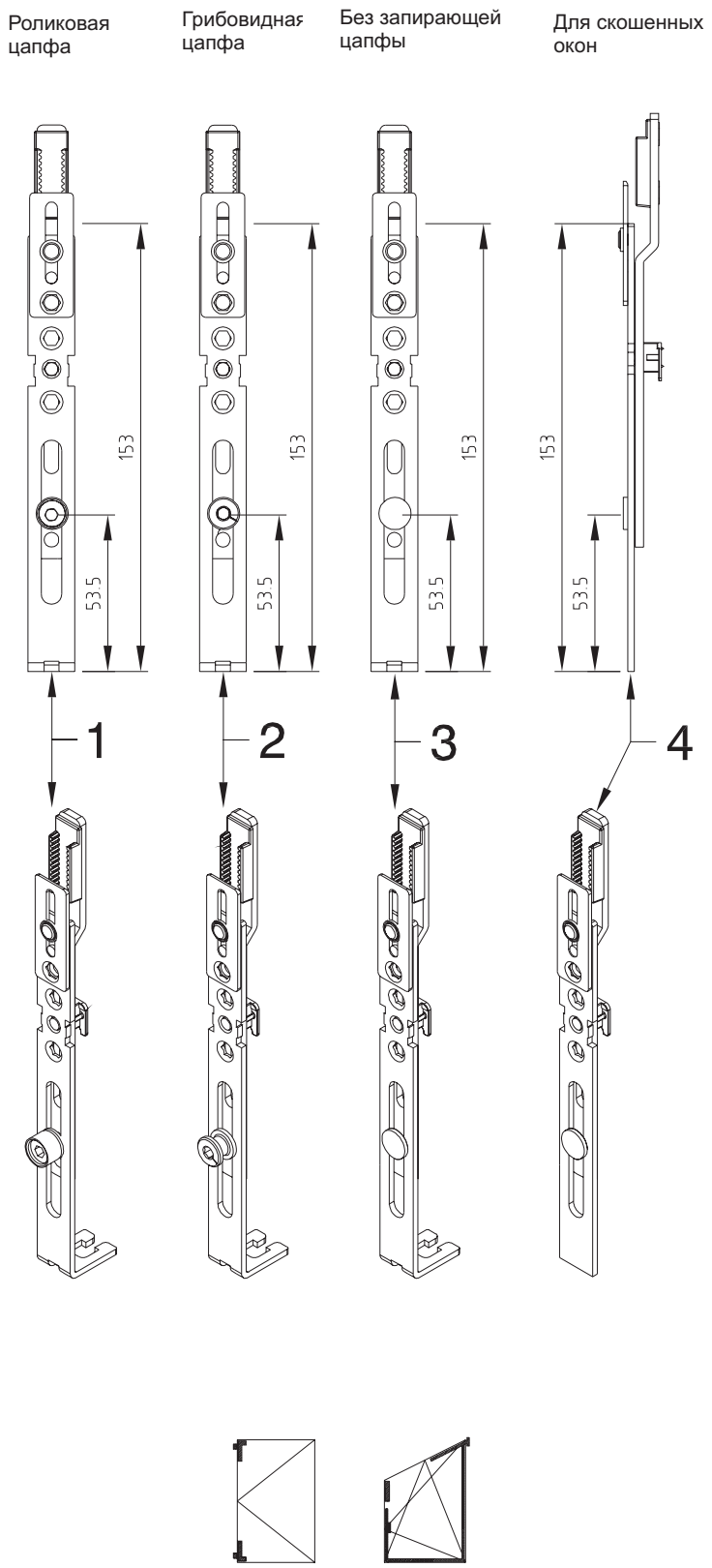

Конечный запор
Конечный элемент для среднего привода на поворотных и штульповых створках.
На выбор без запирающей цапфы или с регулируемой роликовой или грибовидной цапфой 11мм.

Поз.	Артикул	Наименование
1	14.803.16	р.ц.
2	14.803.17	г.ц.
3	14.803.06	пр.штифт

Конечный запор SF
Конечный элемент для скошенных окон.

Поз.	Артикул	Наименование
4	14.013.105	скош.окно

© Copyright by **Schüring**

schüring®

DK-R21 SilverLine
Шпингалет для штульпового окна

Технология окон
1-B-6348

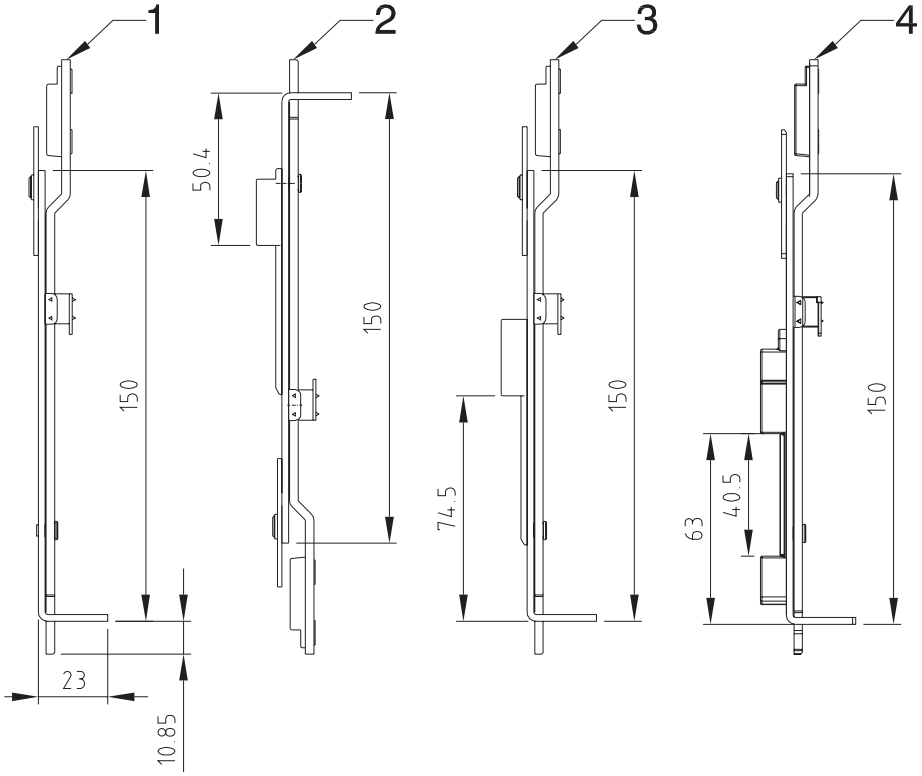

Шпингалет
с фиксацией в среднем положении, конечный элемент для средних и константных приводов на поворотных и штульповых створках

Исполнение:
Ширина фурнитурного паза - 16 мм
Соединение посредством зубчатого башмака.

Поз.	Артикул	Наименование
1	04.811.19	Шпингалет
2	04.811.50	Шпингалет вверху со смонтированной ответной планкой
3	04.811.51	Шпингалет внизу со смонтированной запорной платой
4	04.811.52	Шпингалет внизу со смонтированной ответной планкой
5	04.811.20	Закрывающяя пластина

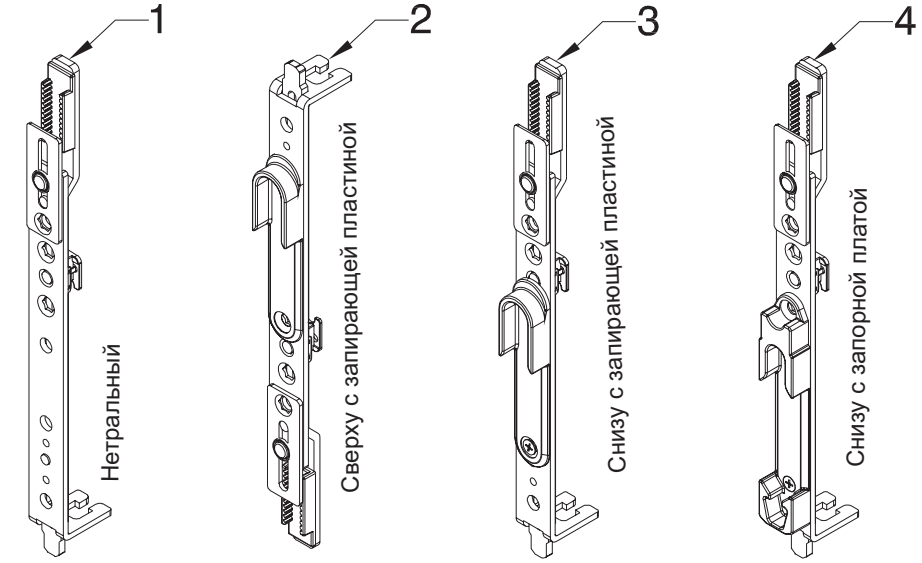

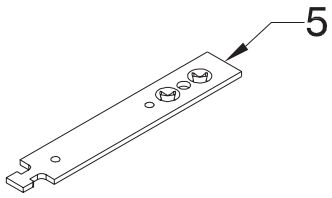

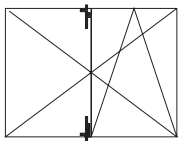

© Copyright by **Schüring**

0104-GUS

schüring®

DK-R21 SilverLine

Нижняя часть ножниц с роликовой цапфой

с амортизатором поворота

Технология окон
T-B-6400

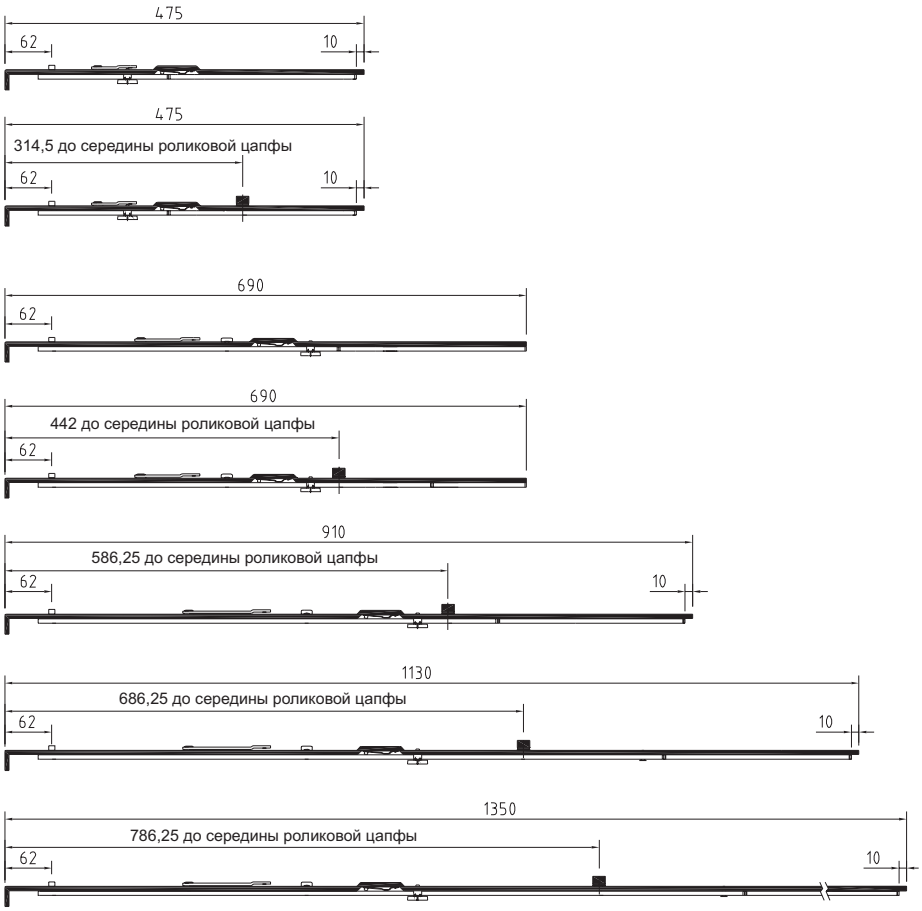

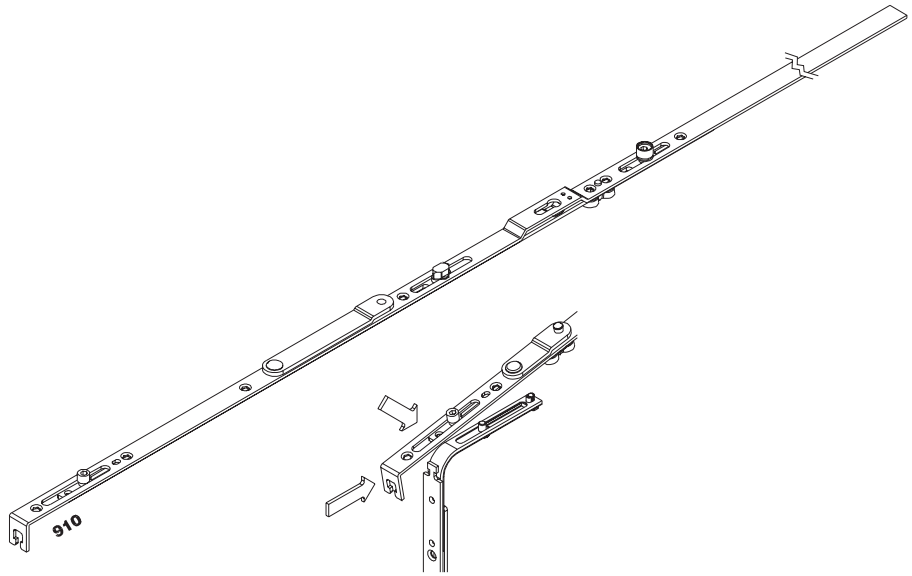

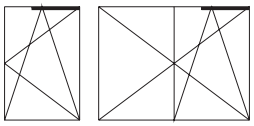

Нижняя часть ножниц с роликовой цапфой

для скрытых накладных ножниц, правая/левая, минимальный ход рычага 25 мм, с пружинным стопором для предотвращения ошибок при пользовании окном в откинутом положении.

Начиная с размера 910 - с роликовой цапфой

Артикул	Размер	FFB
14.809.01	475	280 - 625
14.809.02	690	626 - 840
14.809.03	690 р.ц.	746 - 840*
14.809.04	910 р.ц.	841 - 1060
14.809.05	1130 р.ц.	1061 - 1280
14.809.06	1350 р.ц.	1281 - 1500

FFB - Высота по фальцу

* Поставка по особому заказу

© Copyright by **Schüring**

schüring®

DK-R21 SilverLine
Накладной ножничный рычаг 13/20

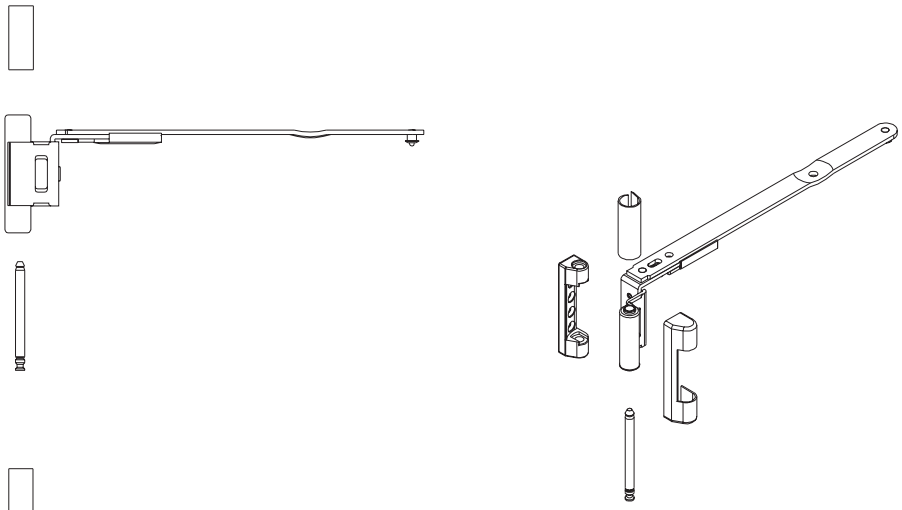

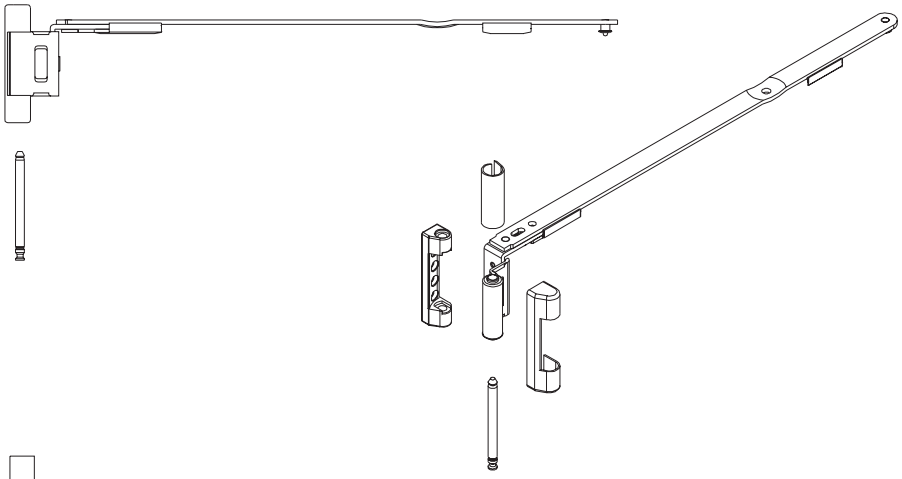

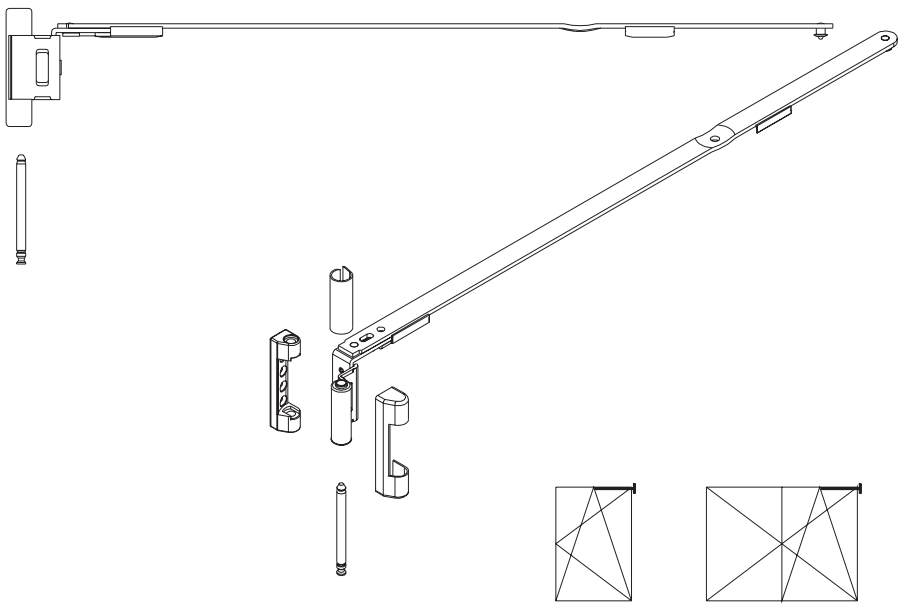

Ножничный рычаг 13/20
правый/левый, с фиксацией в среднем положении, втягивание створки 20-30 мм, раскрытие ножниц единое и составляет 125 мм.

Silverline

Артикул	Размер
14.810.11	475
14.810.12	690
14.810.13	1350

Белая лакировка

Артикул	Размер
14.810.31	475
14.810.32	690
14.810.33	1350

Коричневая лакировка

Артикул	Размер
14.810.21	475
14.810.22	690
14.810.23	1350

Принадлежности см. стр 1-B-6438

© Copyright by **Schüring**

Петли для поворотного рычага см. стр. 1-B-6422

schüring®

DK-R21 SilverLine
Накладные поворотные и откидные элементы 13/20

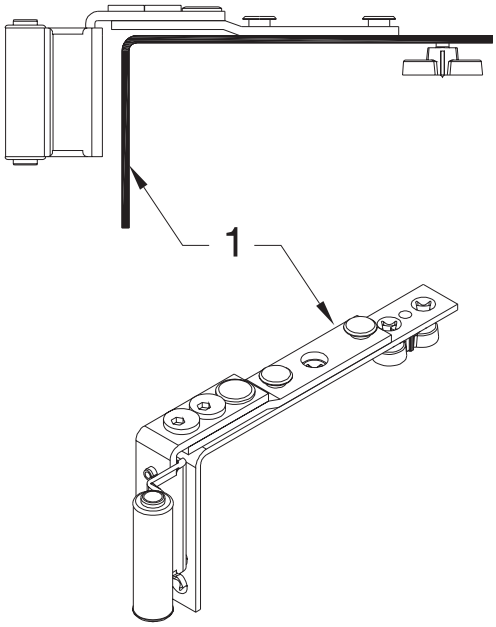

Поворотный рычаг, скрытый, внешне схож с ножницами, возможность регулировки в 2 положениях.

Позиция 1

Артикул	Поверхность
14.810.18	Silverline
14.810.38	белая
14.810.28	коричневая

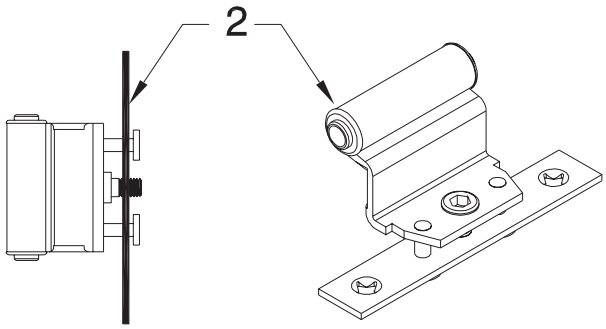

Фальцевая поворотно-откидная петля, внешне схожа с ножницами, возможность регулировки в 2 положениях.

Позиция 2

Артикул	Поверхность
14.809.10	Silverline
14.810.30	белая
14.810.20	коричневая

Принадлежности см стр. 1-B-6438

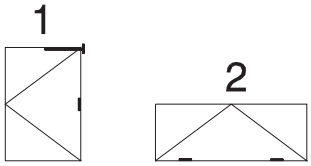

© Copyright by **Schüring**

schüring®

DK-R21 SilverLine
Накладной ножничный рычаг 13/22

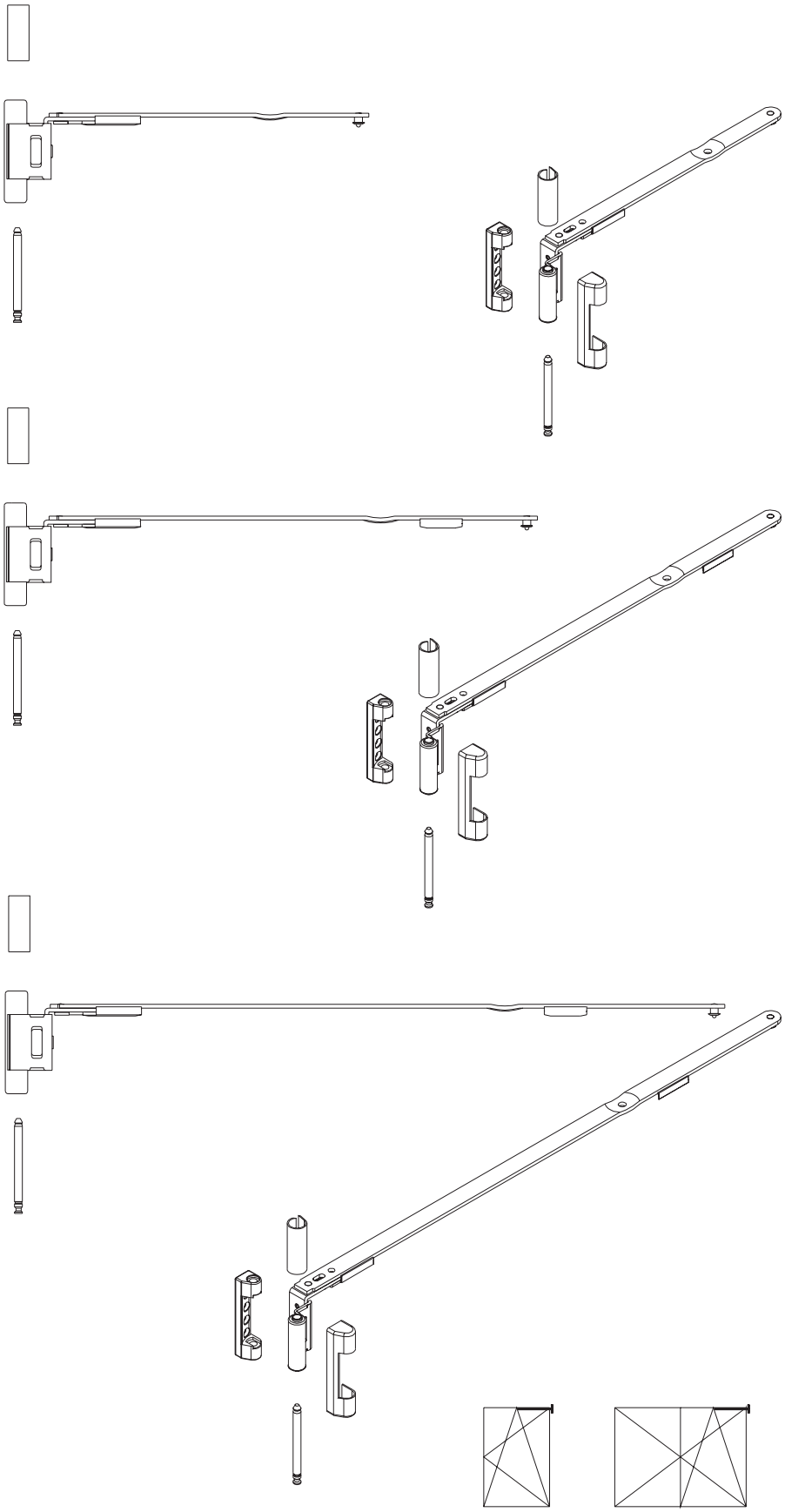

Ножничный рычаг 13/22

правый/левый, с фиксацией в среднем положении, втягивание створки 20-30 мм, раскрытие ножниц единое и составляет 125 мм.

Silverline

Артикул	Размер	Высота по фальцу
14.810.51	475	310 - 645
14.810.52	690	626 - 840
14.810.53	1350	841- 1500

Принадлежности см. стр 1-B-6438

© Copyright by **Schüring**

Поворотные рычаги
см. стр. 1-B-6422

schüring®

DK-R21 SilverLine
Накладные поворотные и откидные рычаги 13/22

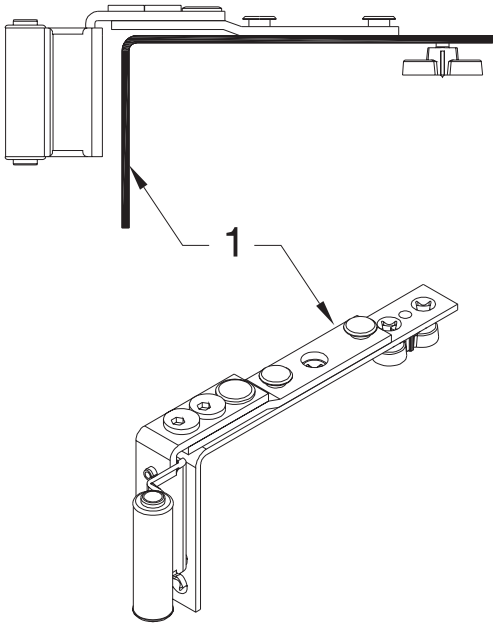

Поворотный рычаг, скрытый, внешне схож с ножницами, возможность регулировки в 2 положениях.

Позиция 1

Артикул	Поверхность
14.810.58	Silverline

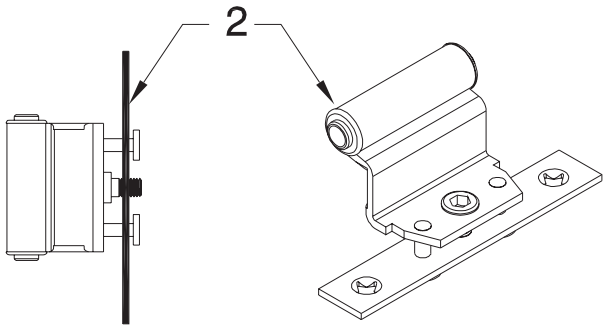

Фальцевая поворотно-откидная петля, внешне схожа с ножницами, возможность регулировки в 2 положениях.

Позиция 2

Артикул	Поверхность
14.810.50	Silverline

Принадлежности см стр. 1-B-6438

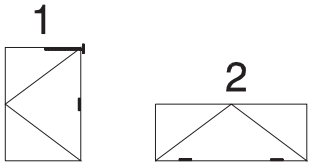

© Copyright by **Schüring**

schüring®

DK-R21 SilverLine
Ножничные принадлежности

Технология окон
1-B-6438

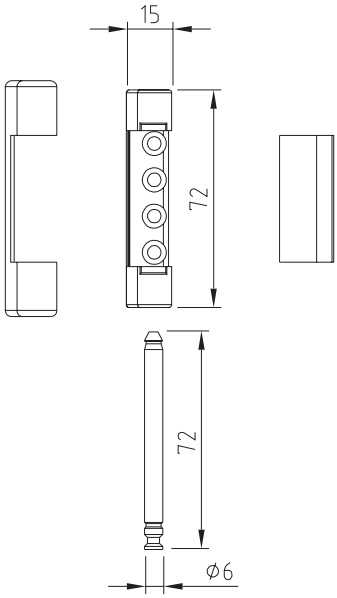

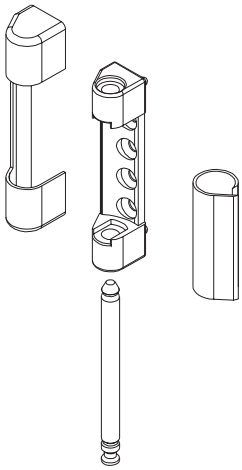

Ножничные принадлежности, с амортизатором поворота

Артикул	Наименование	Цвет	Уп.
14.811.00	Петля ножниц	серебр.	100
14.811.11	Петля ножниц	белый	100
14.811.14	Петля ножниц	коричн.	100
14.811.07	Накладка, рама	белый	100
14.811.05	Накладка, створка	белый	100
14.811.08	Накладка, рама	коричн.	100
14.811.06	Накладка, створка	коричн.	100
14.811.01	Петля ножниц	Серебр.	10
14.811.02	Накладка, рама+створка	Белый	10
14.811.03	Накладка, рама+створка	Коричн.	10
14.811.09	Накладка, рама	Золото	10
14.811.10	Накладка, створка	Золото	10

© Copyright by **Schüring**

schüring®

DK-R21 SilverLine
Нижняя часть ножниц (откидно-поворотное окно)

Технология окон
1-B-6480

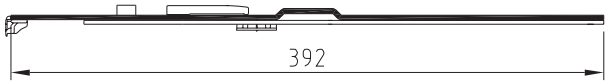

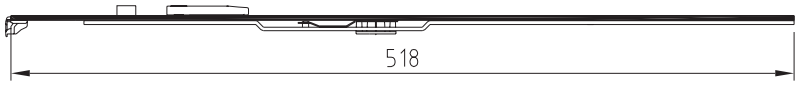

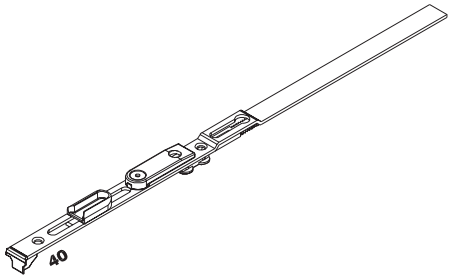

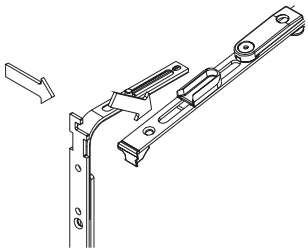

Нижняя часть ножниц для откидно-поворотных окон, правая/левая, втягивание створки, начиная с размера 90 - минимум 25 мм

Артикул	Размер	FFB
14.007.015	40	280 - 470
14.007.025	60	471 - 620
14.007.035	90	621 - 750
14.007.135	90 р.ц.	751 - 920
14.007.145	120 р.ц.	921 - 1220
14.007.155	150 р.ц.	1221 - 1520

FFB = Ширина по фальцу

© Copyright by **Schüring**

schüring®

DK-R21 SilverLine
Ножничные рычаги (откидно-поворотное окно)

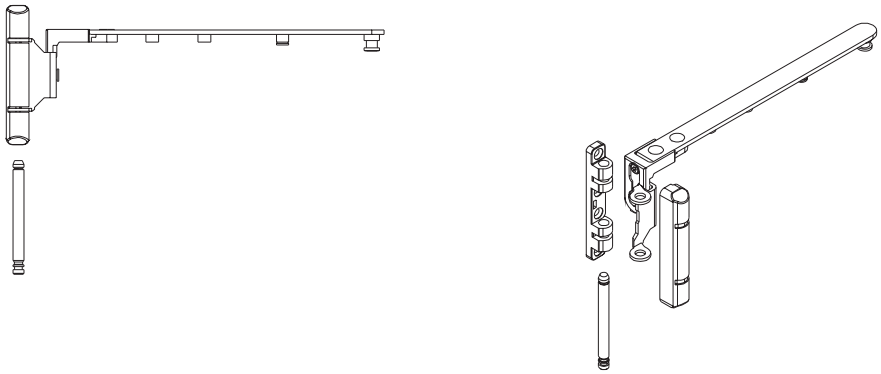

Ножничные рычаги, для откидно-поворотных окон, с возможностью регулировки

9/20 SilverLine

Артикул	Размер
14.099.015	40*
14.099.025	60*
14.099.035	90/120*
14.099.055	150*

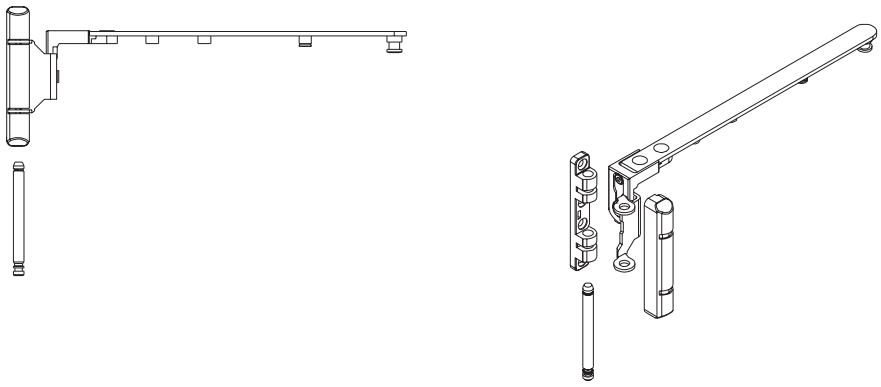

13/20 SilverLine

Артикул	Размер
14.098.015	40*
14.098.025	60*
14.098.035	90/120*
14.098.055	150*

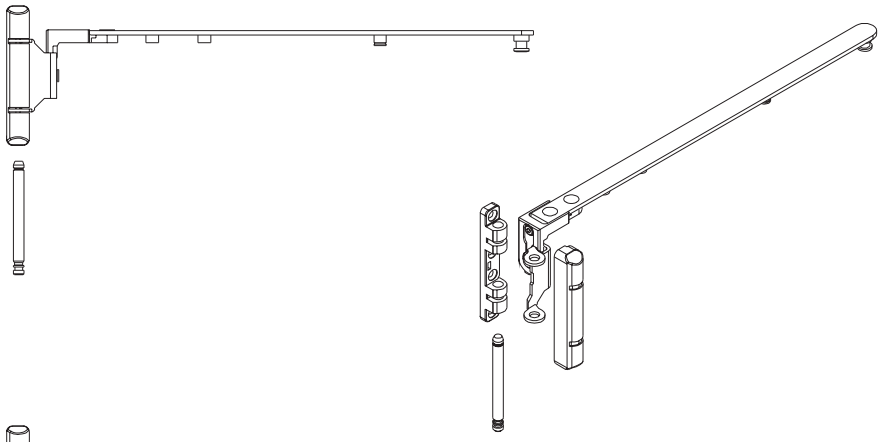

Принадлежности на стр. 1-B-6488
Шаблон:14.941.13

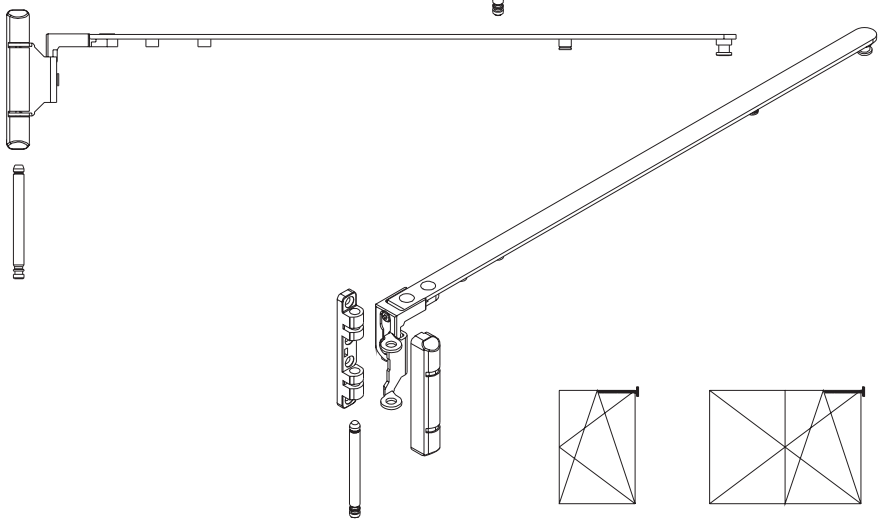

* Особое исполнение - только по заказу

© Copyright by **Schüring**

schüring®

DK-R21 SilverLine
Ножничные принадлежности (откидно-поворотное окно)

Технология окон
T-B-6488

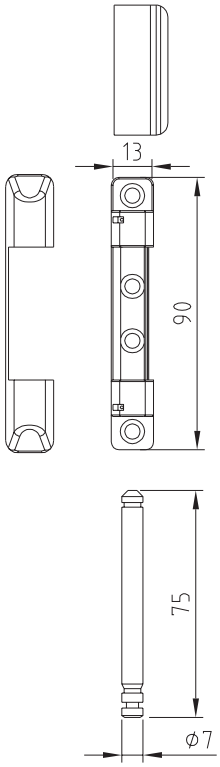

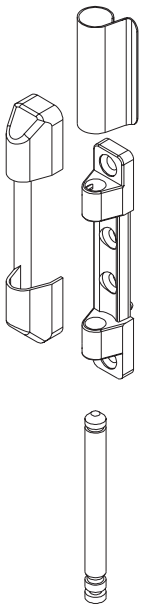

Ножничные принадлежности для откидно-поворотных окон

Артикул	Наименование	Цвет	Упак.
14.518.055	Петля ножниц +штифт	Серебр.	10
14.519.12	Накладка, рама+створка	Белый	10
14.519.13	Накладка, рама+створка	Коричн.	10

© Copyright by **Schüring**

schüring®

DK-R21 SilverLine
Особые ножницы

Технология окон
1-B-6495

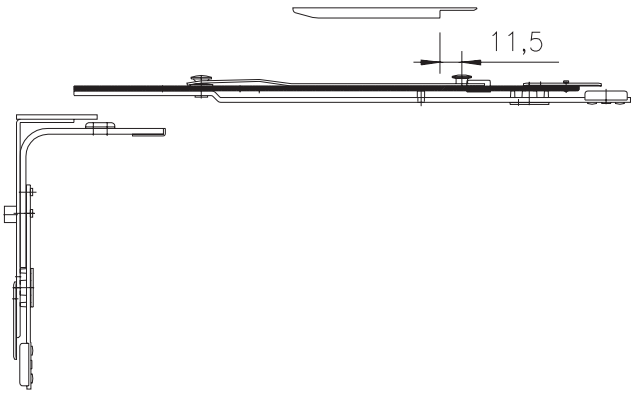

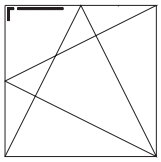

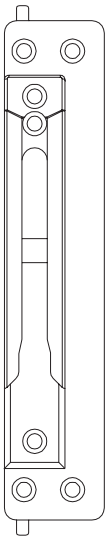

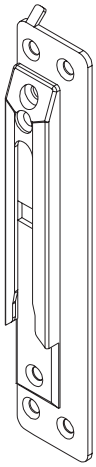

Вторые ножницы, применение только совместно с ножничным штульпом 1350 и угловой передачей 150x40

Артикул	FFB
14.005.165	1520-1650

Ответные планки для вторых ножниц

Артикул	Профиль
31.150.005	гладкий
31.151.005	7,5 mm высота бортика рамы
31.152.005	2 mm высота бортика рамы
31.153.005	Rehau S730 лев.
31.154.005	Rehau S730 прав.
31.155.005	Rehau S711
31.156.005	Veka Softline
31.157.005	Komarek
31.161.005	Gealan 3000 лев.
31.162.005	Gealan 3000 прав.
31.159.005	Veka Topline лев.
31.159.015	Veka Topline прав.

© Copyright by **Schüring**

schüring®

DK-R21 SilverLine

Фрамужные ножницы для легких створок

Технология окон
1-B-6497

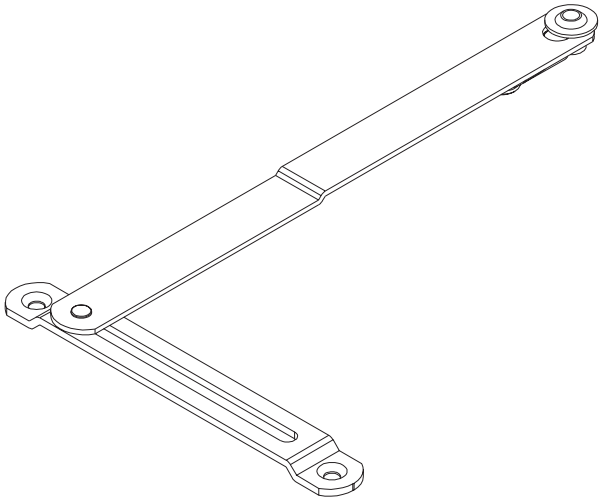

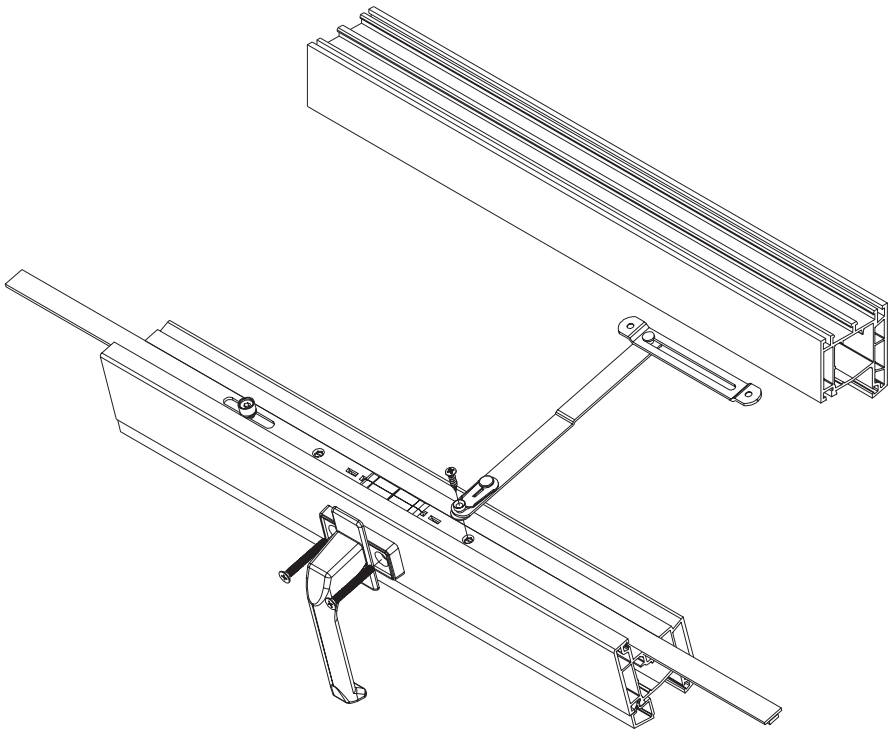

Фрамужные ножницы
- нейтральные

Артикул	Наименование	Упак.
31.004.06	SilverLine	10

Максимальный вес створки
18 кг

© Copyright by **Schüring**

0704 GUS

schüring®

DK-R21 SilverLine
Микролифт

Технология окон
1-B-6600

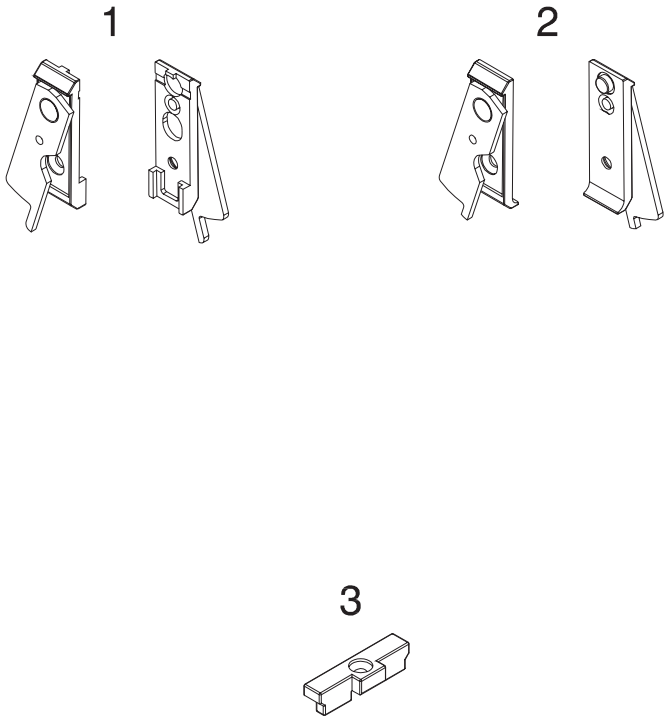

Микролифт, для компенсации допусков в оконном зазоре

Поз.	Артикул	Наименование
1	14.803.01	Зап. плата, лев.
1	14.803.02	Зап. плата, прав.

Для набегания используется вертикальная запорная плата

Поз.	Артикул	Наименование
2	14.803.03	База, левая
2	14.803.04	База, правая

Микролифт крепится на угловой передаче винтом M4x7.
Артикул: 14.803.035

При использовании базовой защиты I микролифт крепится на угловую передачу. Для набегания используется опорная пластина.

Артикул	Наименование
14.803.05	Опорная пласт., нейтр.
14.803.07	Thyssen AD/MD

Рамный элемент - профилезависимый

© Copyright by **Schüring**

schüring®

DK-R21 SilverLine
Средняя петля

Технология окон
T-B-6605

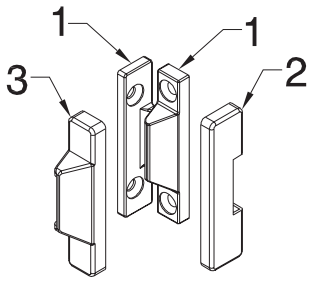

Средняя петля, для поворотных и штульповых окон или дверей. Использование возможно только совместно с поворотными ножницами и нижней петлей.

Поз.	Наименование	Артикул	Цвет
1	Средняя петля, створка/рама	14.814.08	серебр.
2	Накладка створка	02.007.30	Белый
3	Накладка рама	02.007.31	Белый
2	Накладка створка	02.007.20	Коричн.
3	Накладка рама	02.007.21	Коричн.

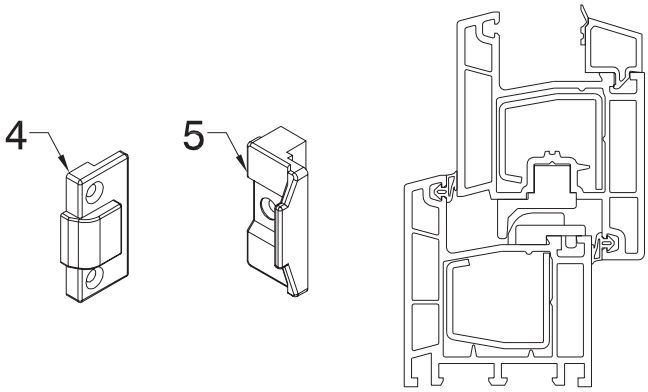

Средняя петля тип I, внутренняя

Поз.	Наименование	Артикул	Цвет
4	Рамочная часть Helmitin*	02.008.01	Серебр.
4	Рамочная часть Brügmann AD*	02.008.14	Серебр.
5	Створочная часть	02.008.00	Серебр.
5	Створочная часть Brügmann AD*	02.008.15	Серебр.

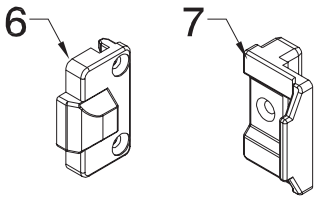

Средняя петля тип II, внутренняя

Поз.	Наименование	Артикул	Цвет
6	Рамочная часть Salaman. 2D/3D*	02.008.11	Серебр.
6	Рамочная часть Veka Softline*	02.008.13	Серебр.
6	Рамочная часть Aluplast 2000*	02.008.16	Серебр.
6	Рамочная часть KBE AD 60*	02.008.17	Серебр.
7	Створочная часть	02.008.03	Серебр.

*Другие исполнения поставляются по запросу

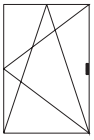

© Copyright by **Schüring**

schüring®

DK-R21 SilverLine
Ответные планки для роликовых цапф

Технология окон
T-B-6610

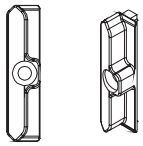

Артикул.	Профиль
13.292.38	Actual 600
13.700.18	Panorama
13.700.131	Aluplast 2000, 3000, 4000 Tryba T58, Internova MD
13.700.34	Brügmann AD, LB Profine
13.700.32	Deceuninck 2000 KBE AD 70
13.700.061	Dimex Komfort Helmitin KSL, Roplasto 4K Veka Topline + Softline 13 mm
13.229.61	Dimex Contour 7.0
13.278.82	Greiner Intertec
13.700.07	Дерево Европаз
13.700.30	Дерево паз 8x4
13.700.14	KBE AD, Plastmo 2000
13.700.24	KBE MD, Roplasto 6001 AD Tryba T62
13.700.081	Kömmerling 3S, Classic, Futur, AV 70 Свинчивание в усилитель
13.700.32	Kömmerling 3S, Classic, Futur, AV 70 Свинчивание в ПВХ
13.700.35	Kompen
13.228.815	Meeth
13.700.33	Plus Plan AD, Rehau S730/735, Brillant, Thermo, Salamander 2D/3D Schüco Corona CT60 +CT 70
13.700.28	Roplasto 6001 MD
13.700.09	Salamander Uni
13.700.11	Thyssen AD/MD
13.700.13	Gealan 3000, 7000
13.700.15	Trocal 900, Confort без паза
13.700.16	Trocal Confort с пазом
13.700.10	Trocal Innonova
13.700.17	Veka Softline 9mm размер оси
13.700.26	Elvial

© Copyright by **Schüring**

schüring®

DK-R21 SilverLine
Запорные платы вертикальные

Технология окон
T-B-6620

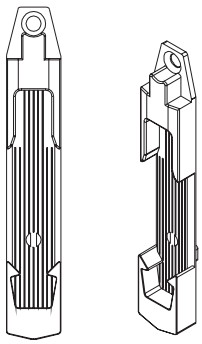

Артикул	Профиль
13.800.09	Actual Panorama лев.
13.800.10	Actual Panorama пр.
13.800.09	Aluplast 2000/4000 AD лев.
13.800.10	Aluplast 2000/4000 AD пр.
13.800.13	Brügmann AD/MD лев.
13.800.14	Brügmann Mondial пр.
13.800.13	Gealan 3000/7000/8000 лев.
13.800.14	Gealan 3000/7000/8000 пр.
13.800.23	KBE AD лев.
13.800.24	KBE AD пр.
13.800.13	KöVS/Future лев.
13.800.14	KöVS/Future пр.
13.800.09	LB PAD/PMD лев.
13.800.10	LB PAD/PMD пр.
13.800.13	Plus Plan лев.
13.800.14	Plus Plan пр.
13.800.09	Rehau 730/735/796 лев.
13.800.10	Rehau 730/735/796 пр.
13.800.13	Roplasto 7001 (4K) лев.
13.800.14	Roplasto 7001 (4K) пр.
13.800.09	Salamander 2D/3D лев.
13.800.10	Salamander 2D/3D пр.
13.800.09	Schüco Corona лев.
13.800.10	Schüco Corona пр.
13.800.25	Thyssen AD/MD лев.
13.800.26	Thyssen AD/MD пр.
13.800.09	Trocal Confort лев.
13.800.10	Trocal Confort пр.
13.800.19	Veka Softline лев.
13.800.20	Veka Softline пр.
13.800.13	Veka Topline лев.
13.800.14	Veka Topline пр.
13.800.09	Dimex Komfort лев.
13.800.10	Dimex Komfort пр.
13.800.15	Salamander Uni лев.
13.800.16	Salamander Uni пр.
13.800.22	Trocal 900
13.800.21	Roplasto 6001 AD
13.800.18	Roplasto 6001 MD

© Copyright by **Schüring**

schüring®

DK-R21 SilverLine
Ответные планки для штульпового привода

Технология окон
T-B-6630

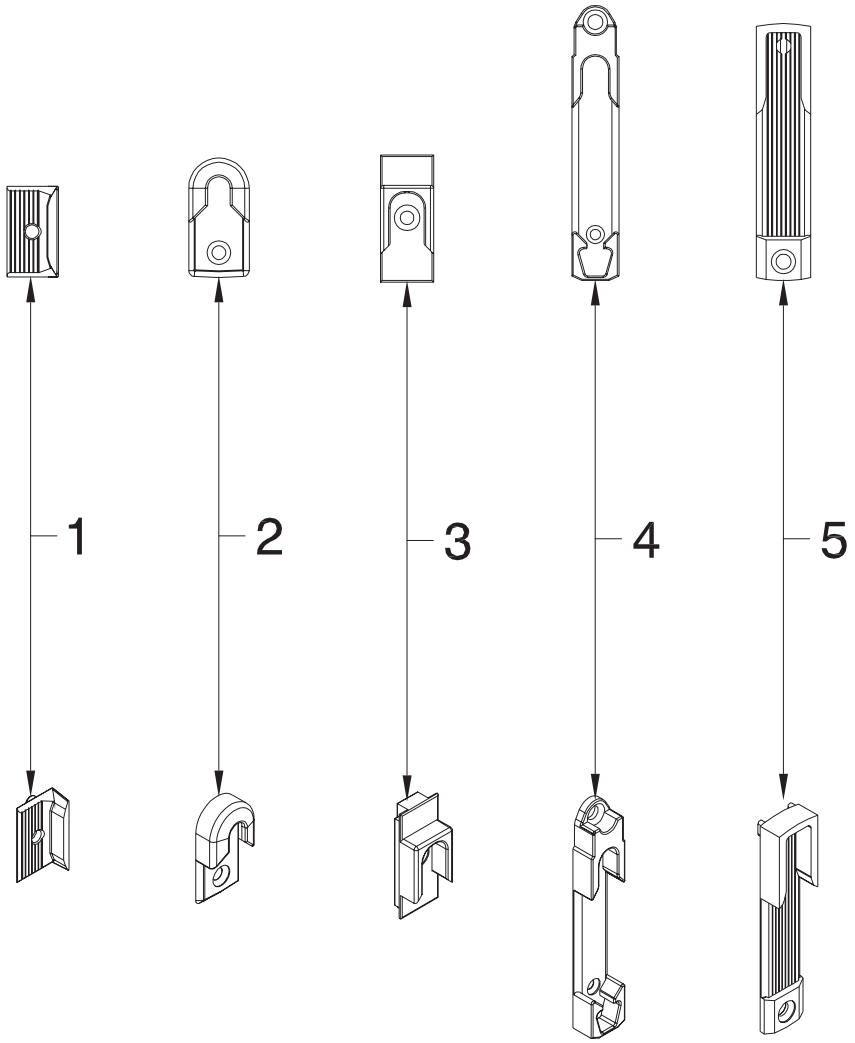

Ответные планки для последующего монтажа, предназначенные для штульповых приводов

Поз.	Наименование	Артикул
1	Ответная планка для роликовой цапфы	13.700.01
2	Ответная планка для грибовидной цапфы	13.720.03
3	Ответная планка для монтажа в фурнитурном пазе	13.700.02
4	Запорная плата для штульпового привода при противолежащем фурнитурном пазе	13.800.06
5	Ответная планка для угловой передачи	13.700.03

Специальные винты для крепления запорной платы
Артикул: 14.803.035

© Copyright by **Schüring**

schüring®

DK-R21 SilverLine
Маленькие окна

Технология окон
1-B-6635

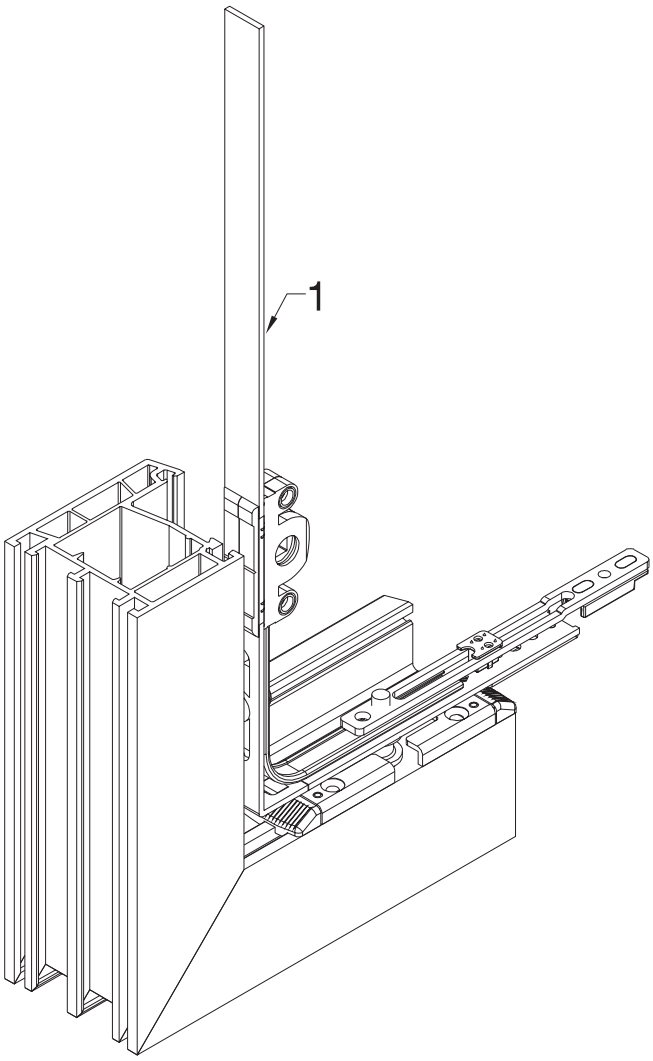

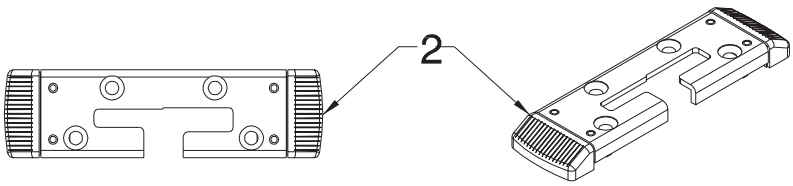

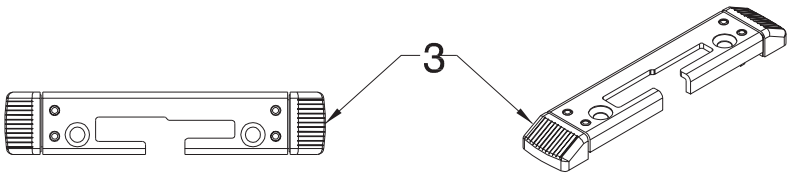

Позиция 1

Артикл	Длина в мм	Высота ручки	Высота по фальцу
14.806.99	320	100	230 -330

Позиция 2
размер оси 13мм

Артикул	Профиль
13.425.51	Brügmann AD лев.
13.425.52	Brügmann AD прав.
13.421.21	Aluplast 4000 / Corona AD Dimex Comfort AD лев.
13.421.22	Aluplast 4000 / Corona AD Dimex Comfort AD прав.
13.421.11	Aluplast 2000 лев.
13.421.12	Aluplast 2000 прав.
13.421.31	Deceuninck 2000 лев.
13.421.32	Deceuninck 2000 прав.
13.421.41	Gealan 3000, 7000, 8000 л.
13.421.42	Gealan 3000, 7000,8000 пр.
13.422.51	Salamander 3D лев.
13.422.52	Salamander 3D прав.
13.422.61	Thyssen AD/MD лев.
13.422.62	Thyssen AD/MD прав.
13.421.61	KBE AD 70 лев.
13.421.62	KBE AD 70 прав.
13.421.81	Kömmerling VS, Future лев.
13.421.82	Kömmerling VS, Future пр.
13.422.31	Rehau S730 лев.
13.422.32	Rehau S730 pr.
13.422.21	Rehau Brilliant лев.
13.422.22	Rehau Brilliant прав.
13.422.41	Roplasto 4K лев.
13.422.42	Roplasto 4K прав.

Позиция 3
Размер оси 9мм

Артикул	Профиль
13.421.91	Panorama лев.
13.421.92	Panorama прав.
13.422.71	Trocal 900 лев.
13.422.72	Trocal 900 прав.
13.422.91	Veka Softline лев.
13.422.92	Veka Softline прав.
13.421.51	KBE AD лев.
13.421.52	KBE AD прав.

© Copyright by **Schüring**

schüring®

DK-R21 SilverLine
Подкладки

Технология окон
T-B-6640

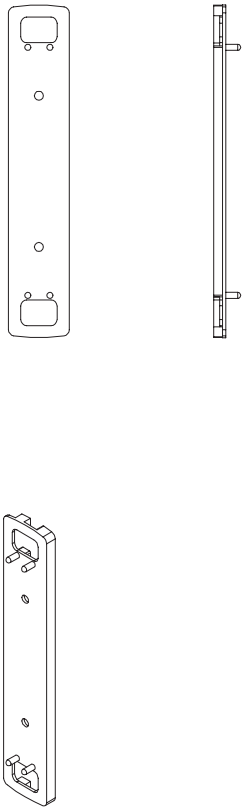

Подкладки для запорных плат откидно-поворотных окон и проветривателя

Цвет - черный

Артикул	Профиль
13.413.25	Rehau S 702
13.413.55	LB Plastics 7000
13.413.65	Osmopane compress
13.413.75	Duraflex
13.413.85	Trocal 900
13.413.95	Schüco AS
13.414.35	Brügmann Serie 81
13.415.35	Veka 101017/018
13.428.85	Salamander Universal
13.428.85	KBE AD
13.433.55	KÖ VS
13.441.35	Duraflex 2200
13.443.65	Kömmerling F75/UK
13.448.45	Veka Softline
13.449.25	Thyssen L10/Z10
13.450.85	Brügmann Euro 92
13.453.83	Salamander UNI NL
13.455.15	Rehau S730/S735
13.456.05	Aluplast AS, Rehau 796
13.445.25	Wavin PAD
13.458.35	Deceuninck S 2000/2100
13.462.15	Gealan 3000/7000/8000
13.474.25	Trocal Confort
13.476.85	Dimex
13.476.85	Helmitin KSL
13.484.15	Actual Panorama
13.430.95	Veka Topline
13.498.55	Actual S600
13.494.55	Salamander 2D/3D

© Copyright by **Schüring**

schüring®

DK-R21 SilverLine
Запорные платы для откидно-поворотных окон и проветривателя

Технология окон
1-B-6645

Запорная плата для откидно-поворотных окон
Артикул: 13.461.015

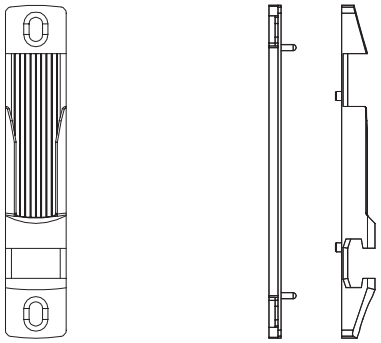

Подкладки см. стр. 1-B-6440

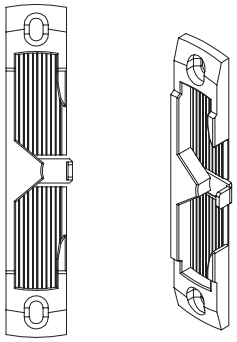

Запорная плата проветривателя для контролируемой вентиляции помещений. Возможность монтажа на приводе, угловой передаче и ножницах

Артикул	Исполнение
14.800.11	Отверстие под винт 10 мм
14.800.12	Отверстие под винт 6 мм
14.800.13	Отверстие под винт 14 мм

© Copyright by **Schüring**

schüring®

DK-R21 SilverLine
Подкладки

Технология окон
T-B-6650

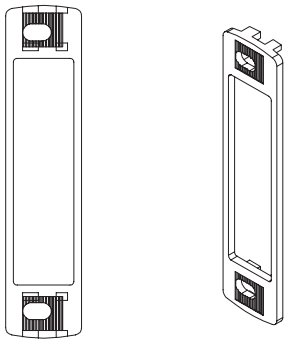

Подкладки под ответные планки для шпингалетов с 2 гнездами и металлических защелок

Артикул	Профиль
04.002.495	Trocal 900
04.002.53	Wymar KÖAV
04.002.595	SchücoAS, Deceuninck 7124
04.002.605	Schüco 7130
04.003.125	KBE 106
04.004.355	Veka Softline
04.004.425	KÖVS
04.004.505	Wavin PAD, Aluplast 2000
04.005.145	Deceuninck 2000
04.005.235	Gealan 3000/7000/8000
04.005.525	Rehau 730/735
04.007.435	Trocal Economic
13.421.75	Veka Topline
04.002.43	Actual S600
04.002.385	Roplasto 6001 MD
13.410.15	Salamander 2D/3D
04.001.79	Schüco Corona
04.004.425	Aluplast 4000

© Copyright by **Schüring**

schüring®

DK-R21 SilverLine
Ответная планка для шпингалета с одним гнездом

Технология окон
T-B-6655

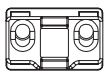

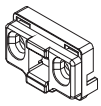

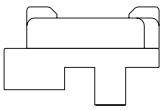

Veka Softline,
KBE AD

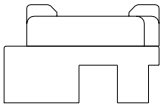

Dimex Komfort,
Schüco Corona,
Thyssen AD/MD

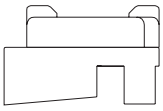

Kömmerling 3S/MPF

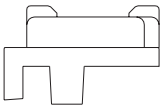

Salamander AD

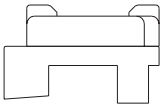

Salamander 2D/3D/MD,
Gealan 3000

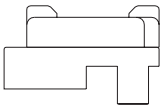

Aluplast 2000/3000,
Dimex Contour

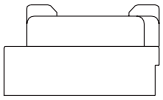

Profilia MD

Ответная планка для шпингалета, регулируемая

Артикул	Профиль
04.030.015	Veka Softline, KBE AD
04.030.025	Dimex Komfort,Schüco Corona,Thyssen AD/MD Aluplast 4000
04.030.035	KÖ3S, MPF
04.030.045	Salamander AD
04.030.055	Salamander 2D/3D/MD,
04.030.065	Aluplast 2000/3000, Dimex Contour Brügmann AD Veka Topline Schüco Ct70
04.030.075	Profilia MD
04.030.055	Rehau S730/ S735/ Brillant / Basic/ Thermo
04.030.095	Gealan 2000,3000,5000 6000, 7000, 8000
04.030.010	Trocal Confort с пазом

© Copyright by **Schüring**

schüring®

DK-R21 SilverLine
Ответная планка для шпингалета с двумя гнездами

Технология окон
1-B-6660

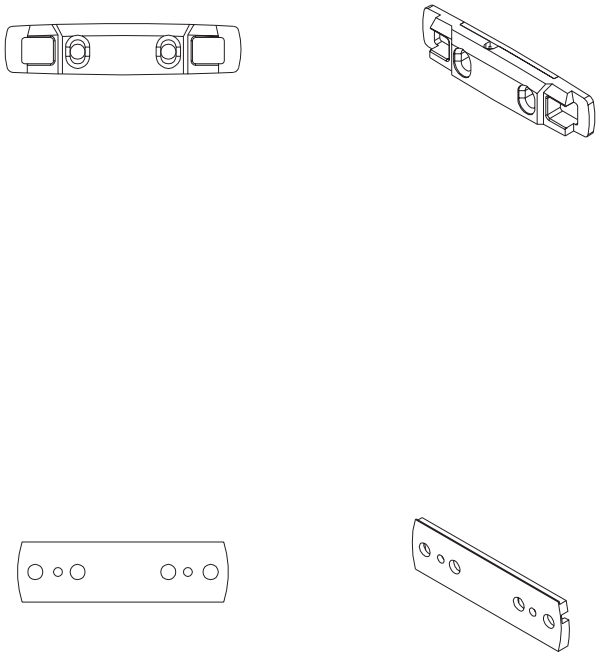

Ответная планка для шпингалета 13.702.01

Подкладки под ответные планки

Артикул	Профиль
13.468.25	Rehau S730/735
13.415.15	Trocal 900
13.464.25	KBE AD
13.470.25	Thyssen AD/MD
13.419.15	Aluplast 4000
13.400.25	Brümann AD/MD
13.479.55	Deceuninck Mondial 2000
13.476.85	Helmitin KSL
04.005.15	Roplasto 4K

© Copyright by **Schüring**

schüring®

DK-R21 SilverLine
Позиционный проветриватель

Технология окон
1-B-6665

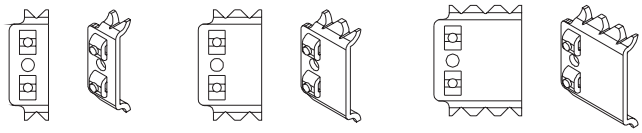

Позиционный проветриватель с максимально тремя возможными положениями проветривания

Артикул	Поз. проветриватель
14.911.015	ширина 8 мм
14.911.025	ширина 16 мм
14.911.035	ширина 24 мм

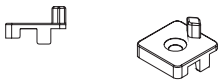

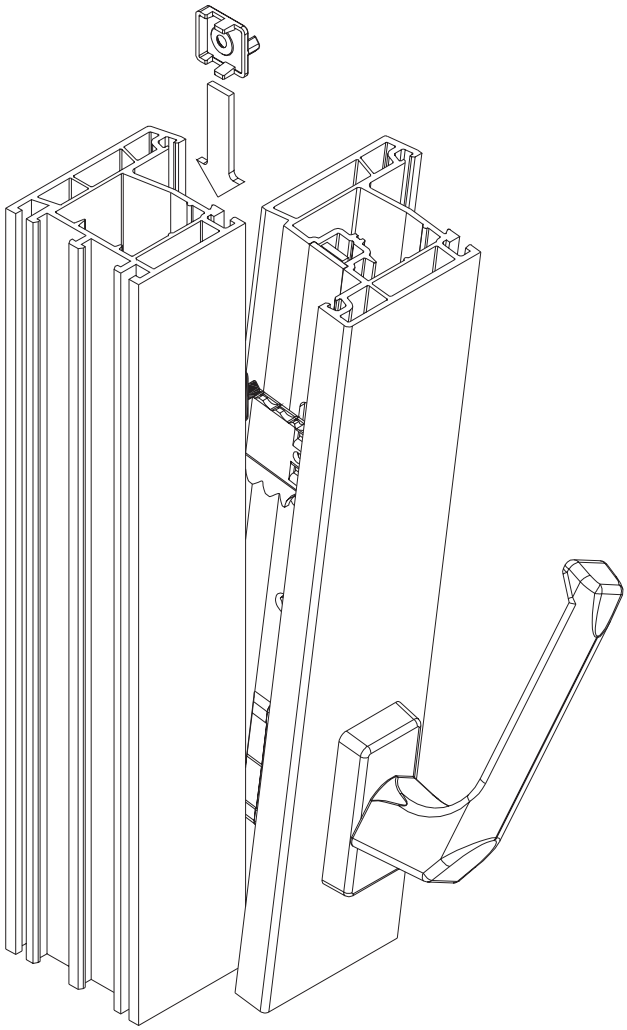

Ответные планки для позиционного проветривателя

Артикул	Профиль
14.912.015	Panorama
14.912.025	Trocal Economic с пазом, Innonova
14.912.035	Plastmo
14.912.045	Trocal 900
14.912.065	Salamander Uni
14.912.075	KBE
14.912.085	KÖVS
14.912.095	Aluplast 2000
14.912.105	Trocal Economic без паза
14.912.115	Veka Softline
14.912.125	Helmitin KSL, Thyssen
14.912.135	Roplasto 6001 AD
14.912.145	Spectus

Важно:
при применении позиционного проветривателя пункт откидывания находится по горизонтальной оси

Шаблоны смотри стр. 1-B--8220

© Copyright by **Schüring**

schüring®

DK-R21 SilverLine
Дополнительные элементы и принадлежности

1

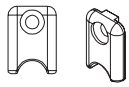

1 Ограничитель хода,
ограничивает ход угловой передачи на 90°.
Артикул: 14.814.01

2

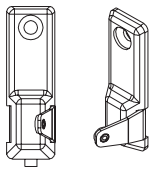

2 Ограничитель поворота ручки

Артикул	Размер оси
14.814.04	13 mm прав.
14.814.05	13 mm лев.
14.814.09	9 mm прав.
14.814.10	9 mm лев.
14.814.14	13 mm прав. С нажимной пластиной
14.814.15	13 mm лев. С нажимной пластиной
14.814.16	9 mm прав. С нажимной пластиной
14.814.17	9 mm лев. С нажимной пластиной

3

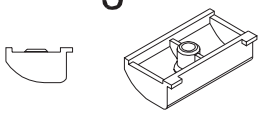

3 **Набегающая колодка,**
профилезависимая,
для поддержки и сохранения положения створок
(см. стр. 1-F-301)

4

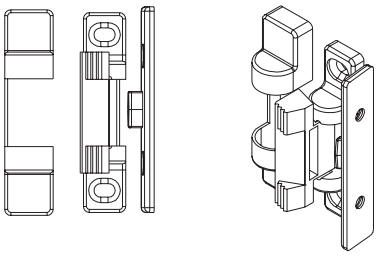

4 **Проветриватель,** крепится винтом

Артикул.	Цвет
14.900.13	Белый
14.900.12	Коричневый

5

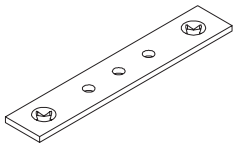

5 **Концевик**, 90 **мм**

Артикул:14.803.75

© Copyright by **Schüring**

schüring®

DK-R21 SilverLine
Металлические защелки

1

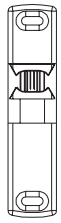

2

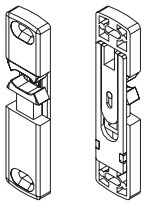

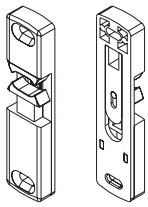

3

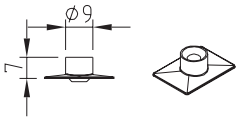

4

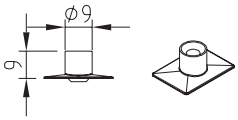

5

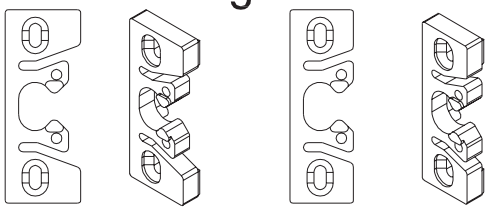

6

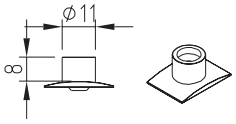

7

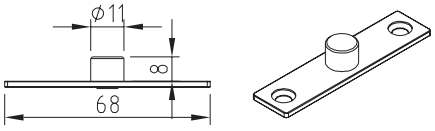

Металлические защелки

Поз.	Наименование	Артикул
1	ширина 20 мм	14.800.16
2	для штульпового привода	14.814.06

Цапфа защелки Ø9 мм

Поз.	Наименование	Артикул
3	высота 7 мм	14.814.11
4	высота 9 мм	14.814.07

5 **Пластмассовая защелка,**
a) профилезависимая, размер оси 9 мм (см. стр. 1-F-400)
b) профилезависимая, размер оси 13 мм (см. стр. 1-F-405)

6 **Цапфа защелки, монтируемая на штульп**
Артикул: 14.814.12

7 **Цапфа защелки, монтируемая в фурнитурный паз**
Артикул:14.814.13

© Copyright by **Schüring**

schüring®

DK-R21 SilverLine
Защита от рассверливания

Технология окон
1-B-6685

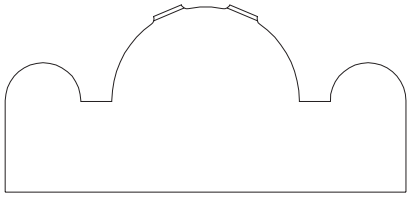

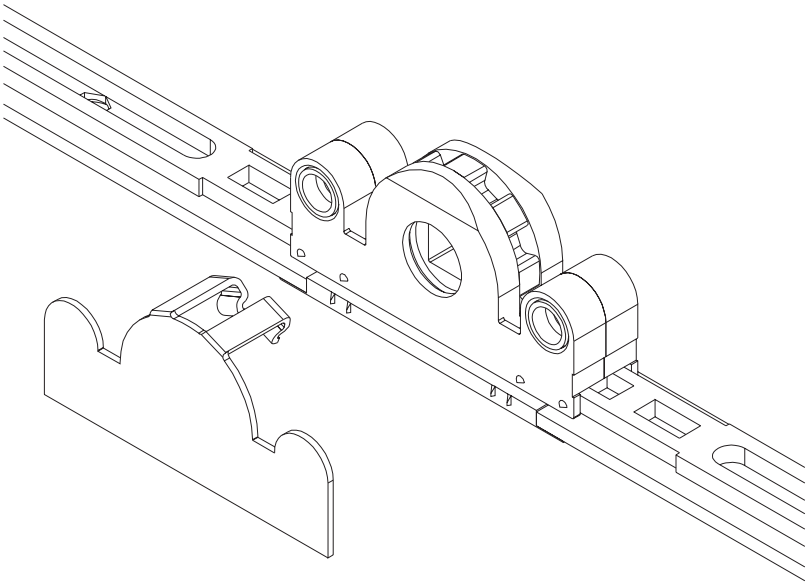

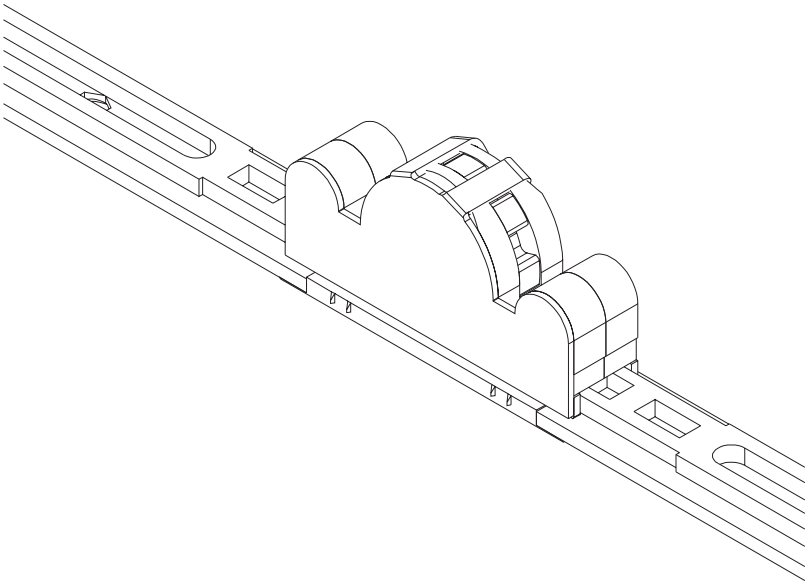

Защита от рассверливания, для защиты замка привода от рассверливания снаружи

Материал: закаленная сталь, толщиной 1 мм

Поверхность: оцинкованная и хромированная

Артикул: 00.147.03.1

© Copyright by **Schüring**

schüring®

DK-R21 SilverLine
Шпингалет для штульповых окон

Технология окон
T-B-6690

Шпингалет для профилей с открытым фурнитурным пазом, разрботан для штульповых окон со средним или константным приводом

Артикул	Наименование
14.813.51	Внизу, с запорной платой
14.813.52	Вверху, с ответной планкой
14.813.53	Внизу, с запорной платой паз 8x4
14.813.54	Вверху, с ответной планкой паз 8x4

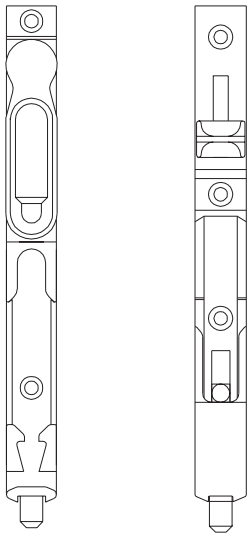

* Шпингалет для скрытого фурнитурного паза только по запросу

© Copyright by **Schüring**

schüring®

DK-R21 SilverLine

Технология окон
1-B-6700

Инструменты для регулировки

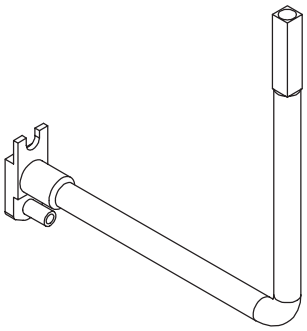

14.955.03

П/О - Монтажный рычаг для вытяжки ножничного штифта и поворота сердечника привода.

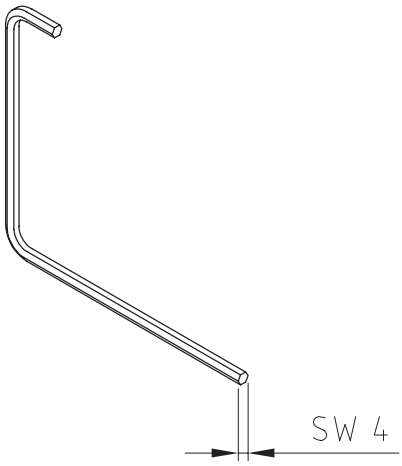

14.955.02

Ключ для регулировки всех регулируемых деталей

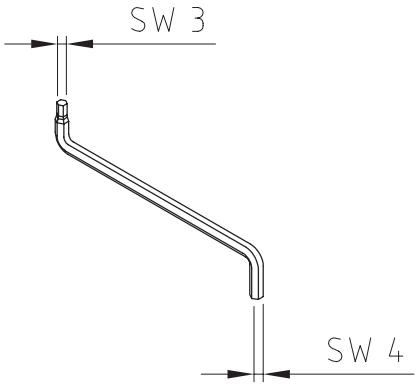

14.955.01

Ключ для регулировки

© Copyright by **Schüring**

schüring®

DK-R21 SilverLine

Технология окон
1-B-7700a

Обзор комплектности фурнитуры

Привод средний, 15мм дорнмас, белый, размер оси 13/20, 2 DV нижняя угловая опора регулируемая в двух плоскостях

Ширина		311-419	420- 625	626 - 840	841 - 1060	1061 - 1280	1281 - 1500
Основные детали и детали по ширине							
			Кол.	**Кол.**	**Кол.**	**Кол.**	**Кол.**
1401241	Петля нижн 2DV ств. часть	1	1	1	1	1	1
1401221	Петля нижн 2DV рамн.часть	1	1	1	1	1	1
1401230	Накладка на ств. часть 2DV	1	1	1	1	1	1
1401204	Накладка на рамн. часть 2DV	1	1	1	1	1	1
1481100	Петля ножниц	1	1	1	1	1	1
1481107	Накл. на рамн. часть ножниц	1	1	1	1	1	1
1481105	Накл. на ств. часть ножниц	1	1	1	1	1	1
1480901	Нижняя часть ножниц 475	1	1				
1481011	Ножничный рычаг 475, 13мм	1	1				
1480902	Нижняя часть ножниц 690			1			
1481012	Ножничный рычаг 690, 13мм			1			
1480904	Нижняя часть ножниц 910 RZ				1		
1480905	Нижняя часть ножниц 1130 RZ					1	
1480906	Нижняя часть ножниц 1350						1
1481013	Ножничный рычаг 1350, 13мм				1	1	1
1370...	Ответная планка для ножниц				1	1	1
1480101	Угловая передача 150x150 RZ1		1	1	1	1	1
1480103	Угловая передача 150x40 RZ1	1					
1370...	Ответная планка для угл. пер.	1	1	1	1	1	1
1480211	Средний запор 200 RZ1				1		
1480212	Средний запор 400 RZ1					1	
1480213	Средний запор 600 RZ1						1
1370...	Ответная планка средн. запор				1	1	1
1480201	Откидной фиксатор	1	1	1	1	1	1
1380...	Откидная плата лев. / прав.	1	1	1	1	1	1

© Copyright by **Schüring**

DK-R21 SilverLine

Технология окон
1-B-7700b

Обзор комплектности фурнитуры

Привод средний, 15мм дорнмас, белый, размер оси 13/20, 2 DV нижняя угловая опора регулируемая в двух плоскостях

Высота		**311-419**	**420- 625**	**626 - 840**	**841 - 1060**	**1061 - 1280**	**1281 - 1500**
		Кол.	**Кол.**	**Кол.**	**Кол.**	**Кол.**	**Кол.**
Артикул							
470 - 600							
1480500	Средний привод 470 без рол. цапфы	1	1	1	1	1	1
601 - 850							
1480501	Средний привод 570 без рол. цапфы	1	1	1	1	1	1
851 -1000							
1480511	Средний привод 710 1RZ	1	1	1	1	1	1
1370...	Ответная планка для привода	1	1	1	1	1	1
1480212	Средний запор 400 1RZ боковой	1	1	1	1	1	1
1370...	Ответная планка для среднго запора	1	1	1	1	1	1
1001-1340							
1480520	Средний привод 1040 1RZ	1	1	1	1	1	1
1370...	Ответная планка для привода	1	1	1	1	1	1
1480212	Средний запор 400 1RZ боковой	1	1	1	1	1	1
1370...	Ответная планка для среднго запора	1	1	1	1	1	1
1301-1600							
1480513	Средний привод 1300 1RZ		1	1	1	1	1
1370...	Ответная планка для привода		1	1	1	1	1
1480213	Средний запор 600 1RZ боковой		1	1	1	1	1
1370...	Ответная планка для среднго запора		1	1	1	1	1
1601-1900							
1480514	Средний привод 1600 2RZ			1	1	1	1
1370...	Ответная планка для привода			2	2	2	2
1480214	Средний запор 800 1RZ боковой			1	1	1	1
1370...	Ответная планка для среднго запора			1	1	1	1
1901-2200							
1480515	Средний привод 1900 2RZ			1	1	1	1
1370...	Ответная планка для привода			2	2	2	2
1480016	Металлическая защелка 20мм			1	1	1	1
040...	Подкладка для металлической защелки			1	1	1	1
1480215	Дополнительный запор. T600			1	1	1	1
1370...	Ответная планка для доп. запора T600			1	1	1	1
1480214	Средний запор 800 1RZ боковой			1	1	1	1
1370...	Ответная планка для среднго запора			1	1	1	1

© Copyright by **Schüring**

DK-R21 SilverLine

Технология окон
1-B-7702a

Обзор комплектности фурнитуры

Привод средний, 15мм дорнмас, белый, размер оси 13/20, 2 DV нижняя угловая опора регулируемая в двух плоскостях, микролифт

Ширина		311-419	420- 625	626 - 840	841 - 1060	1061 - 1280	1281 - 1500
Основные детали и детали по ширине							
			Кол.	**Кол.**	**Кол.**	**Кол.**	**Кол.**
1401241	Петля нижн 2DV ств. часть	1	1	1	1	1	1
1401221	Петля нижн 2DV рамн.часть	1	1	1	1	1	1
1401230	Накладка на ств. часть 2DV	1	1	1	1	1	1
1401204	Накладка на рамн. часть 2DV	1	1	1	1	1	1
1481100	Петля ножниц	1	1	1	1	1	1
1481107	Накл. на рамн. часть ножниц	1	1	1	1	1	1
1481105	Накл. на ств. часть ножниц	1	1	1	1	1	1
1480301/2	Микролифт лев./ прав.	1	1	1	1	1	1
1480901	Нижняя часть ножниц 475	1	1				
1481011	Ножничный рычаг 475, 13мм	1	1				
1480902	Нижняя часть ножниц 690			1			
1481012	Ножничный рычаг 690, 13мм			1			
1480904	Нижняя часть ножниц 910 RZ				1		
1480905	Нижняя часть ножниц 1130 RZ					1	
1480906	Нижняя часть ножниц 1350						1
1481013	Ножничный рычаг 1350, 13мм				1	1	1
1370...	Ответная планка для ножниц				1	1	1
1480101	Угловая передача 150x150 RZ1		1	1	1	1	1
1480103	Угловая передача 150x40 RZ1	1					
1370...	Ответная планка для угл. пер.	1	1	1	1	1	1
1480211	Средний запор 200 RZ1				1		
1480212	Средний запор 400 RZ1					1	
1480213	Средний запор 600 RZ1						1
1370...	Ответная планка средн. запор				1	1	1
1480201	Откидной фиксатор	1	1	1	1	1	1
1380...	Откидная плата лев. / прав.	1	1	1	1	1	1

© Copyright by **Schüring**

DK-R21 SilverLine

Технология окон
1-B-7702b

Обзор комплектности фурнитуры

Привод средний, 15мм дорнмас, белый, размер оси 13/20, 2 DV нижняя угловая опора регулируемая в двух плоскостях, микролифт

Высота		**311-419**	**420- 625**	**626 - 840**	**841 - 1060**	**1061 - 1280**	**1281 - 1500**
Артикул		**Кол.**	**Кол.**	**Кол.**	**Кол.**	**Кол.**	**Кол.**
470 - 600							
1480500	Средний привод 470 без рол. цапфы	1	1	1	1	1	1
601 - 850							
1480501	Средний привод 570 без рол. цапфы	1	1	1	1	1	1
851 -1000							
1480511	Средний привод 710 1RZ	1	1	1	1	1	1
1370...	Ответная планка для привода	1	1	1	1	1	1
1480212	Средний запор 400 1RZ боковой	1	1	1	1	1	1
1370...	Ответная планка для среднго запора	1	1	1	1	1	1
1001-1340							
1480520	Средний привод 1040 1RZ	1	1	1	1	1	1
1370...	Ответная планка для привода	1	1	1	1	1	1
1480212	Средний запор 400 1RZ боковой	1	1	1	1	1	1
1370...	Ответная планка для среднго запора	1	1	1	1	1	1
1301-1600							
1480513	Средний привод 1300 1RZ		1	1	1	1	1
1370...	Ответная планка для привода		1	1	1	1	1
1480213	Средний запор 600 1RZ боковой		1	1	1	1	1
1370...	Ответная планка для среднго запора		1	1	1	1	1
1601-1900							
1480514	Средний привод 1600 2RZ			1	1	1	1
1370...	Ответная планка для привода			2	2	2	2
1480214	Средний запор 800 1RZ боковой			1	1	1	1
1370...	Ответная планка для среднго запора			1	1	1	1
1901-2200							
1480515	Средний привод 1900 2RZ			1	1	1	1
1370...	Ответная планка для привода			2	2	2	2
1480016	Металлическая защелка 20мм			1	1	1	1
040...	Подкладка для металлической защелки			1	1	1	1
1480215	Дополнительный запор. T600			1	1	1	1
1370...	Ответная планка для доп. запора T600			1	1	1	1
1480214	Средний запор 800 1RZ боковой			1	1	1	1
1370...	Ответная планка для среднго запора			1	1	1	1

© Copyright by **Schüring**

DK-R21 SilverLine

Технология окон
1-B-7704a

Обзор комплектности фурнитуры

Привод средний, 15мм дорнмас, белый, размер оси 13/20, 2 DV нижняя угловая опора регулируемая в двух плоскостях, блокиратор поворота ручки

Ширина		311-419	420- 625	626 - 840	841 - 1060	1061 - 1280	1281 - 1500
Основные детали и детали по ширине							
			Кол.	**Кол.**	**Кол.**	**Кол.**	**Кол.**
1401241	Петля нижн 2DV ств. часть	1	1	1	1	1	1
1401221	Петля нижн 2DV рамн.часть	1	1	1	1	1	1
1401230	Накладка на ств. часть 2DV	1	1	1	1	1	1
1401204	Накладка на рамн. часть 2DV	1	1	1	1	1	1
1481100	Петля ножниц	1	1	1	1	1	1
1481107	Накл. на рамн. часть ножниц	1	1	1	1	1	1
1481105	Накл. на ств. часть ножниц	1	1	1	1	1	1
1481405/4	Блокиратор поворота ручки	1	1	1	1	1	1
1480901	Нижняя часть ножниц 475	1	1				
1481011	Ножничный рычаг 475, 13мм	1	1				
1480902	Нижняя часть ножниц 690			1			
1481012	Ножничный рычаг 690, 13мм			1			
1480904	Нижняя часть ножниц 910 RZ				1		
1480905	Нижняя часть ножниц 1130 RZ					1	
1480906	Нижняя часть ножниц 1350						1
1481013	Ножничный рычаг 1350, 13мм				1	1	1
1370...	Ответная планка для ножниц				1	1	1
1480101	Угловая передача 150x150 RZ1		1	1	1	1	1
1480103	Угловая передача 150x40 RZ1	1					
1370...	Ответная планка для угл. пер.	1	1	1	1	1	1
1480211	Средний запор 200 RZ1				1		
1480212	Средний запор 400 RZ1					1	
1480213	Средний запор 600 RZ1						1
1370...	Ответная планка средн. запор				1	1	1
1480201	Откидной фиксатор 150	1	1	1	1	1	1
1380...	Откидная плата лев. / прав.	1	1	1	1	1	1

© Copyright by **Schüring**

schüring®

Обзор комплектности фурнитуры

Привод средний, 15мм дорнмас, белый, размер оси 13/20, 2 DV нижняя угловая опора регулируемая в двух плоскостях, блокиратор поворота ручки

Высота		**311-419**	**420- 625**	**626 - 840**	**841 - 1060**	**1061 - 1280**	**1281 - 1500**
Артикул		**Кол.**	**Кол.**	**Кол.**	**Кол.**	**Кол.**	**Кол.**
470 - 600							
1480500	Средний привод 470 без рол. цапфы	1	1	1	1	1	1
601 - 850							
1480501	Средний привод 570 без рол. цапфы	1	1	1	1	1	1
851 -1000							
1480511	Средний привод 710 1RZ	1	1	1	1	1	1
1370...	Ответная планка для привода	1	1	1	1	1	1
1480212	Средний запор 400 1RZ боковой	1	1	1	1	1	1
1370...	Ответная планка для среднго запора	1	1	1	1	1	1
1001-1340							
1480520	Средний привод 1040 1RZ	1	1	1	1	1	1
1370...	Ответная планка для привода	1	1	1	1	1	1
1480212	Средний запор 400 1RZ боковой	1	1	1	1	1	1
1370...	Ответная планка для среднго запора	1	1	1	1	1	1
1301-1600							
1480513	Средний привод 1300 1RZ		1	1	1	1	1
1370...	Ответная планка для привода		1	1	1	1	1
1480213	Средний запор 600 1RZ боковой		1	1	1	1	1
1370...	Ответная планка для среднго запора		1	1	1	1	1
1601-1900							
1480514	Средний привод 1600 2RZ			1	1	1	1
1370...	Ответная планка для привода			2	2	2	2
1480214	Средний запор 800 1RZ боковой			1	1	1	1
1370...	Ответная планка для среднго запора			1	1	1	1
1901-2200							
1480515	Средний привод 1900 2RZ			1	1	1	1
1370...	Ответная планка для привода			2	2	2	2
1480016	Металлическая защелка 20мм			1	1	1	1
040...	Подкладка для металлической защелки			1	1	1	1
1480215	Дополнительный запор. T600			1	1	1	1
1370...	Ответная планка для доп. запора T600			1	1	1	1
1480214	Средний запор 800 1RZ боковой			1	1	1	1
1370...	Ответная планка для среднго запора			1	1	1	1

© Copyright by **Schüring**

DK-R21 SilverLine

Технология окон
1-B-7706a

Обзор комплектности фурнитуры

Привод средний, 15мм дорнмас, белый, размер оси 13/20, 2 DV нижняя угловая опора регулируемая в двух плоскостях, блокиратор поворота ручки, микролифт

Ширина		311-419	420- 625	626 - 840	841 - 1060	1061 - 1280	1281 - 1500
Основные детали и детали по ширине							
			Кол.	**Кол.**	**Кол.**	**Кол.**	**Кол.**
1401241	Петля нижн 2DV ств. часть	1	1	1	1	1	1
1401221	Петля нижн 2DV рамн.часть	1	1	1	1	1	1
1401230	Накладка на ств. часть 2DV	1	1	1	1	1	1
1401204	Накладка на рамн. часть 2DV	1	1	1	1	1	1
1481100	Петля ножниц	1	1	1	1	1	1
1481107	Накл. на рамн. часть ножниц	1	1	1	1	1	1
1481105	Накл. на ств. часть ножниц	1	1	1	1	1	1
1481405/4	Блокиратор поворота ручки	1	1	1	1	1	1
1480301/2	Микролифт лев./ прав.	1	1	1	1	1	1
1480901	Нижняя часть ножниц 475	1	1				
1481011	Ножничный рычаг 475, 13мм	1	1				
1480902	Нижняя часть ножниц 690			1			
1481012	Ножничный рычаг 690, 13мм			1			
1480904	Нижняя часть ножниц 910 RZ				1		
1480905	Нижняя часть ножниц 1130 RZ					1	
1480906	Нижняя часть ножниц 1350						1
1481013	Ножничный рычаг 1350, 13мм				1	1	1
1370...	Ответная планка для ножниц				1	1	1
1480101	Угловая передача 150x150 RZ1		1	1	1	1	1
1480103	Угловая передача 150x40 RZ1	1					
1370...	Ответная планка для угл. пер.	1	1	1	1	1	1
1480211	Средний запор 200 RZ1				1		
1480212	Средний запор 400 RZ1					1	
1480213	Средний запор 600 RZ1						1
1370...	Ответная планка средн. запор				1	1	1
1480201	Откидной фиксатор 150	1	1	1	1	1	1
1380...	Откидная плата лев. / прав.	1	1	1	1	1	1

© Copyright by **Schüring**

DK-R21 SilverLine

Технология окон
1-B-7706b

Обзор комплектности фурнитуры

Привод средний, 15мм дорнмас, белый, размер оси 13/20, 2 DV нижняя угловая опора регулируемая в двух плоскостях, блокиратор поворота ручки, микролифт

Высота		**311-419**	**420- 625**	**626 - 840**	**841 - 1060**	**1061 - 1280**	**1281 - 1500**
Артикул		**Кол.**	**Кол.**	**Кол.**	**Кол.**	**Кол.**	**Кол.**
470 - 600							
1480500	Средний привод 470 без рол. цапфы	1	1	1	1	1	1
601 - 850							
1480501	Средний привод 570 без рол. цапфы	1	1	1	1	1	1
851 -1000							
1480511	Средний привод 710 1RZ	1	1	1	1	1	1
1370...	Ответная планка для привода	1	1	1	1	1	1
1480212	Средний запор 400 1RZ боковой	1	1	1	1	1	1
1370...	Ответная планка для среднго запора	1	1	1	1	1	1
1001-1340							
1480520	Средний привод 1040 1RZ	1	1	1	1	1	1
1370...	Ответная планка для привода	1	1	1	1	1	1
1480212	Средний запор 400 1RZ боковой	1	1	1	1	1	1
1370...	Ответная планка для среднго запора	1	1	1	1	1	1
1301-1600							
1480513	Средний привод 1300 1RZ		1	1	1	1	1
1370...	Ответная планка для привода		1	1	1	1	1
1480213	Средний запор 600 1RZ боковой		1	1	1	1	1
1370...	Ответная планка для среднго запора		1	1	1	1	1
1601-1900							
1480514	Средний привод 1600 2RZ			1	1	1	1
1370...	Ответная планка для привода			2	2	2	2
1480214	Средний запор 800 1RZ боковой			1	1	1	1
1370...	Ответная планка для среднго запора			1	1	1	1
1901-2200							
1480515	Средний привод 1900 2RZ			1	1	1	1
1370...	Ответная планка для привода			2	2	2	2
1480016	Металлическая защелка 20мм			1	1	1	1
040...	Подкладка для металлической защелки			1	1	1	1
1480215	Дополнительный запор. T600			1	1	1	1
1370...	Ответная планка для доп. запора T600			1	1	1	1
1480214	Средний запор 800 1RZ боковой			1	1	1	1
1370...	Ответная планка для среднго запора			1	1	1	1

© Copyright by **Schüring**

DK-R21 SilverLine

Технология окон
1-B-7750a

Обзор комплектности фурнитуры

Штульповая створка, средний привод, 15мм дорнмас, белый, размер оси 13/20, 2 DV нижняя угловая опора регулируемая в двух плоскостях, открытый фурнитурный паз, шпингалет

Ширина		**310-419**	**420- 625**	**626 - 840**	**841 - 1060**	**1061 - 1280**	**1281 - 1500**
Основные детали и детали по ширине							
		Кол.	**Кол.**	**Кол.**	**Кол.**	**Кол.**	**Кол.**
1401241	Петля нижн 2DV ств. часть	1	1	1	1	1	1
1401221	Петля нижн 2DV рамн.часть	1	1	1	1	1	1
1401230	Накладка на ств. часть 2DV	1	1	1	1	1	1
1401204	Накладка на рамн. часть 2DV	1	1	1	1	1	1
1481100	Петля ножниц	1	1	1	1	1	1
1481107	Накл. на рамн. часть ножниц	1	1	1	1	1	1
1481105	Накл. на ств. часть ножниц	1	1	1	1	1	1
1481018	Ножничный рычаг 13мм	1	1	1	1	1	1

© Copyright by **Schüring**

DK-R21 SilverLine

Технология окон
1-B-7750b

Обзор комплектности фурнитуры

Штульповая створка, средний привод, 15мм дорнмас, белый, размер оси 13/20, 2 DV нижняя угловая опора регулируемая в двух плоскостях, открытый фурнитурный паз, шпингалет

Высота		**310-419**	**420- 625**	**626 - 840**	**841 - 1060**	**1061 - 1280**	**1281 - 1500**
Артикул		**Кол.**	**Кол.**	**Кол.**	**Кол.**	**Кол.**	**Кол.**
470 - 600							
1481352	Шпингалет с ответной планкой, сверху	1	1	1			
1481351	Шпингалет с откидной платой, снизу	1	1	1			
04030...	Ответная планка планка для шпингалета	2	2	2			
601 - 850							
1481352	Шпингалет с ответной планкой, сверху	1	1	1	1		
1481351	Шпингалет с откидной платой, снизу	1	1	1	1		
04030...	Ответная планка планка для шпингалета	2	2	2	2		
851 -1000							
1481211	Средний штульповый привод 700	1	1	1	1	1	1
0481119	Шпингалет	2	2	2	2	2	2
04030...	Ответная планка планка для шпингалета	2	2	2	2	2	2
1481408	Средняя петля Silverline	1	1	1	1	1	1
0200730	Накладка для средн.петли свор. часть	1	1	1	1	1	1
0200731	Накладка для средн.петли рамн. часть	1	1	1	1	1	1
1480212	Средний запор 400 1RZ				2		
1480213	Средний запор 600 1RZ					2	
1480214	Средний запор 800 1RZ						2
1370...	Ответная планка для среднего запора					2	2
1001-1340							
1481213	Средний штульповый привод 1000	1	1	1	1	1	1
0481119	Шпингалет	2	2	2	2	2	2
04030...	Ответная планка планка для шпингалета	2	2	2	2	2	2
1481408	Средняя петля Silverline	1	1	1	1	1	1
0200730	Накладка для средн.петли свор. часть	1	1	1	1	1	1
0200731	Накладка для средн.петли рамн. часть	1	1	1	1	1	1
1480213	Средний запор 600 1RZ					2	
1480214	Средний запор 800 1RZ						2
1370...	Ответная планка для среднего запора					2	2

© Copyright by **Schüring**

DK-R21 SilverLine

Технология окон
1-B-7750c

Обзор комплектности фурнитуры

Штульповая створка, средний привод, 15мм дорнмас, белый, размер оси 13/20, 2 DV нижняя угловая опора регулируемая в двух плоскостях, открытый фурнитурный паз, шпингалет

Высота		**310-419**	**420- 625**	**626 - 840**	**841 - 1060**	**1061 - 1280**	**1281 - 1500**
Артикул		**Кол.**	**Кол.**	**Кол.**	**Кол.**	**Кол.**	**Кол.**
1301-1600							
1481215	Средний штульповый привод 1300			1	1	1	1
0481119	Шпингалет			2	2	2	2
04030...	Ответная планка планка для шпингалета			2	2	2	2
1481408	Средняя петля Silverline			2	2	2	2
0200730	Накладка для средн.петли свор. часть			2	2	2	2
0200731	Накладка для средн.петли рамн. часть			2	2	2	2
1480213	Средний запор 600 1RZ					2	
1480214	Средний запор 800 1RZ						2
1370...	Ответная планка для среднего запора					2	2
1601-1900							
1481217	Средний штульповый привод 1600			1	1	1	1
0481119	Шпингалет			2	2	2	2
04030...	Ответная планка планка для шпингалета			2	2	2	2
1481408	Средняя петля Silverline			2	2	2	2
0200730	Накладка для средн.петли свор. часть			2	2	2	2
0200731	Накладка для средн.петли рамн. часть			2	2	2	2
1480213	Средний запор 600 1RZ					2	
1480214	Средний запор 800 1RZ						2
1370...	Ответная планка для среднего запора					2	2
1901-2200							
1481219	Средний штульповый привод 1900			1	1	1	1
0481119	Шпингалет			2	2	2	2
04030...	Ответная планка планка для шпингалета			2	2	2	2
1481408	Средняя петля Silverline			2	2	2	2
0200730	Накладка для средн.петли свор. часть			2	2	2	2
0200731	Накладка для средн.петли рамн. часть			2	2	2	2
1480213	Средний запор 600 1RZ					2	
1480214	Средний запор 800 1RZ						2
1370...	Ответная планка для среднего запора					2	2

© Copyright by **Schüring**

DK-R21 SilverLine

Технология окон
1-B-7752a

Обзор комплектности фурнитуры

Штульповая створка, средний привод, 15мм дорнмас, белый, размер оси 13/20, 2 DV нижняя угловая опора регулируемая в двух плоскостях, открытый фурнитурный паз

Ширина		**310-419**	**420- 625**	**626 - 840**	**841 - 1060**	**1061 - 1280**	**1281 - 1500**
Основные детали и детали по ширине							
		Кол.	**Кол.**	**Кол.**	**Кол.**	**Кол.**	**Кол.**
1401241	Петля нижн 2DV ств. часть	1	1	1	1	1	1
1401221	Петля нижн 2DV рамн.часть	1	1	1	1	1	1
1401230	Накладка на ств. часть 2DV	1	1	1	1	1	1
1401204	Накладка на рамн. часть 2DV	1	1	1	1	1	1
1481100	Петля ножниц	1	1	1	1	1	1
1481107	Накл. на рамн. часть ножниц	1	1	1	1	1	1
1481105	Накл. на ств. часть ножниц	1	1	1	1	1	1
1481018	Ножничный рычаг 13мм	1	1	1	1	1	1

© Copyright by **Schüring**

DK-R21 SilverLine

Технология окон
1-B-7752b

Обзор комплектности фурнитуры

Штульповая створка, средний привод, 15мм дорнмас, белый, размер оси 13/20, 2 DV нижняя угловая опора регулируемая в двух плоскостях, открытый фурнитурный паз, шпингалет

Высота		**310-419**	**420- 625**	**626 - 840**	**841 - 1060**	**1061 - 1280**	**1281 - 1500**
Артикул		**Кол.**	**Кол.**	**Кол.**	**Кол.**	**Кол.**	**Кол.**
470 - 600							
1481352	Шпингалет с ответной планкой, сверху	1	1	1			
1481351	Шпингалет с откидной платой, снизу	1	1	1			
04030...	Ответная планка для шпингалета	2	2	2			
601 - 850							
1481352	Шпингалет с ответной планкой, сверху	1	1	1	1		
1481351	Шпингалет с откидной платой, снизу	1	1	1	1		
04030...	Ответная планка для шпингалета	2	2	2	2		
851 -1000							
1481211	Средний штульповый привод 700	1	1	1	1	1	1
1480101	Угловая передача 150x150 RZ	2	2	2	2	2	2
1370...	Ответная планка	2	2	2	2	2	2
1481408	Средняя петля Silverline	1	1	1	1	1	1
0200730	Накладка для средн.петли свор. часть	1	1	1	1	1	1
0200731	Накладка для средн.петли рамн. часть	1	1	1	1	1	1
1480311	Конечный удлинитель 300 1RZ					2	
1480312	Конечный удлинитель 450 1RZ						2
1370...	Ответная планка для кон. удлинителя					2	2
1001-1340							
1481213	Средний штульповый привод 1000	1	1	1	1	1	1
1480101	Угловая передача 150x150 RZ	2	2	2	2	2	2
1370...	Ответная планка планка	2	2	2	2	2	2
1481408	Средняя петля Silverline	1	1	1	1	1	1
0200730	Накладка для средн.петли свор. часть	1	1	1	1	1	1
0200731	Накладка для средн.петли рамн. часть	1	1	1	1	1	1
1480311	Конечный удлинитель 300 1RZ					2	
1480312	Конечный удлинитель 450 1RZ						2
1370...	Ответная планка для кон. удлинителя					2	2

© Copyright by **Schüring**

DK-R21 SilverLine

Технология окон
1-B-7752c

Обзор комплектности фурнитуры

Штульповая створка, средний привод, 15мм дорнмас, белый, размер оси 13/20, 2 DV нижняя угловая опора регулируемая в двух плоскостях, открытый фурнитурный паз, шпингалет

Высота		**310-419**	**420- 625**	**626 - 840**	**841 - 1060**	**1061 - 1280**	**1281 - 1500**
Артикул		**Кол.**	**Кол.**	**Кол.**	**Кол.**	**Кол.**	**Кол.**
1301-1600							
1481215	Средний штульповый привод 1300			1	1	1	1
1480101	Угловая передача 150x150 RZ			2	2	2	2
1370...	Ответная планка			2	2	2	2
1481408	Средняя петля Silverline			2	2	2	2
0200730	Накладка для средн.петли свор. часть			2	2	2	2
0200731	Накладка для средн.петли рамн. часть			2	2	2	2
1480311	Конечный удлинитель 300 1RZ					2	
1480312	Конечный удлинитель 450 1RZ						2
1370...	Ответная планка для кон. удлинителя					2	2
1601-1900							
1481217	Средний штульповый привод 1600			1	1	1	1
1480101	Угловая передача 150x150 RZ			2	2	2	2
1370...	Ответная планка			2	2	2	2
1481408	Средняя петля Silverline			2	2	2	2
0200730	Накладка для средн.петли свор. часть			2	2	2	2
0200731	Накладка для средн.петли рамн. часть			2	2	2	2
1480311	Конечный удлинитель 300 1RZ					2	
1480312	Конечный удлинитель 450 1RZ						2
1370...	Ответная планка для кон. удлинителя					2	2
1901-2200							
1481219	Средний штульповый привод 1900			1	1	1	1
1480101	Угловая передача 150x150 RZ			2	2	2	2
1370...	Ответная планка			2	2	2	2
1481408	Средняя петля Silverline			2	2	2	2
0200730	Накладка для средн.петли свор. часть			2	2	2	2
0200731	Накладка для средн.петли рамн. часть			2	2	2	2
1480311	Конечный удлинитель 300 1RZ					2	
1480312	Конечный удлинитель 450 1RZ						2
1370...	Ответная планка для кон. удлинителя					2	2

© Copyright by **Schüring**

Оборудование и приспособления для монтажа фурнитуры

Технология окон
1-B-8100

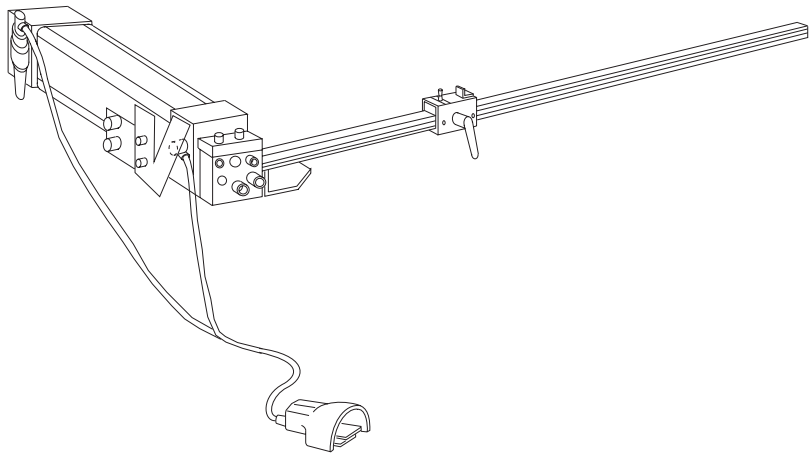

Артикул: 9949.2735
Фурнитурный пресс
Тип: BS
Пневматический пресс с ножной педалью для укорачивания фурнитуры.

Технические данные:
Ширина: около 145 мм
Глубина: около 595 м
Высота: около 252 мм
Энергоснабжение:
сжатый воздух 6,5 атм.
Вес: около 20 кг

Артикул: 9949.4262
Измерительно-упорное устройство
Тип: BSdk
Рассчитана на средние и константные приводы.

© Copyright by **Schüring**

schüring®

Оборудование и приспособления для монтажа фурнитуры

Технология окон
1-B-8120

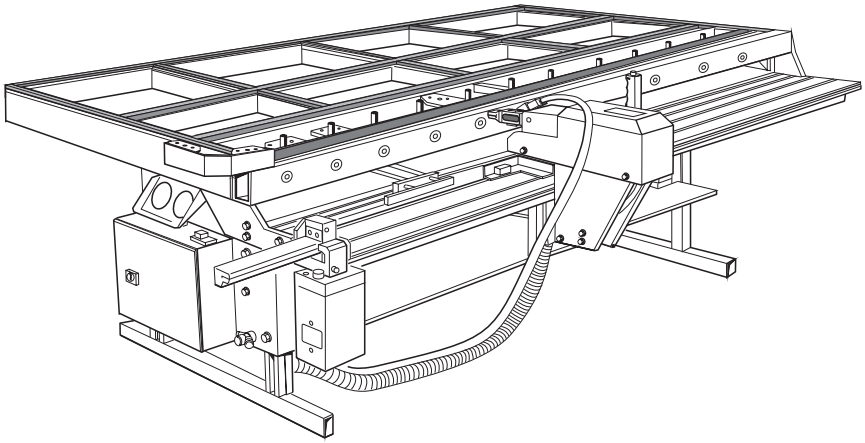

Станция монтажа фурнитуры
Тип: FAS 3000

Для монтажа поворотно-откидной фурнитуры на створках с использованием приводов со средним и постоянным положением ручки без переналадки.

Оснащение:
Агрегат, состоит из винтоверта и магазина подачи шурупов. Магазин регулирует подачу автоматически, предохраняя тем самым цинковое покрытие шурупов и значительно снижая уровень шума.

Артикул №: 9951.2810

Устройство отрезания фурнитуры на заданную длину
Измерение длины отрезания производится снаружи через фурнитурный фальц, размер передается на упоры отрезного пресса.

Электронное программируемое управление рабочим процессом
осуществляется посредством простого нажатия кнопки. Вследствие простоты операции достигается высокая производительность труда.

Приспособление для регулировки различного уровня завинчивания шурупов

Высота стола регулируется вручную.

Пневматическое приспособление для наклона стола

Технические данные:

Ширинв: около. 3000 мм
Глубина: около. 1500 мм
Высота: 830-1070 мм
Длина фурнитуры:
около. 2200 мм
Энергоснабжение:
Напряжение 220 V
Сжатый воздух: 6,5 атм
Вес: около. 380 кг

© Copyright by **Schüring**

schüring®

DK-R21 SilverLine

Технология окон
1-B-8200

Упорный шаблон средний привод

Артикул №: 14.981.05

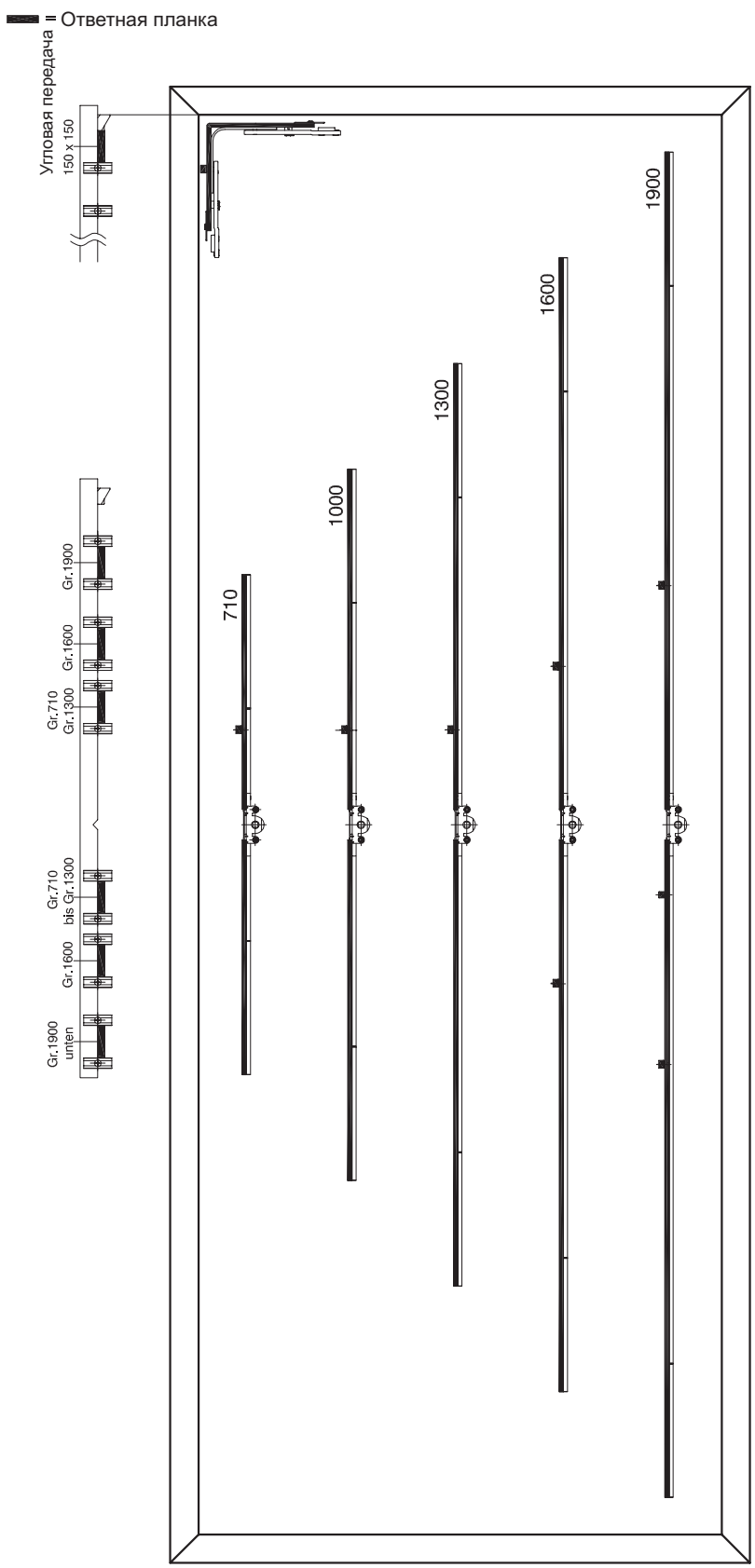

Gr. = размер

0603-GUS

© Copyright by **Schüring**

DK-R21 SilverLine
Упорный шаблон, константный привод

Технология окон
1-B-8205

Арт. №. 14.981.06

= Ответная планка

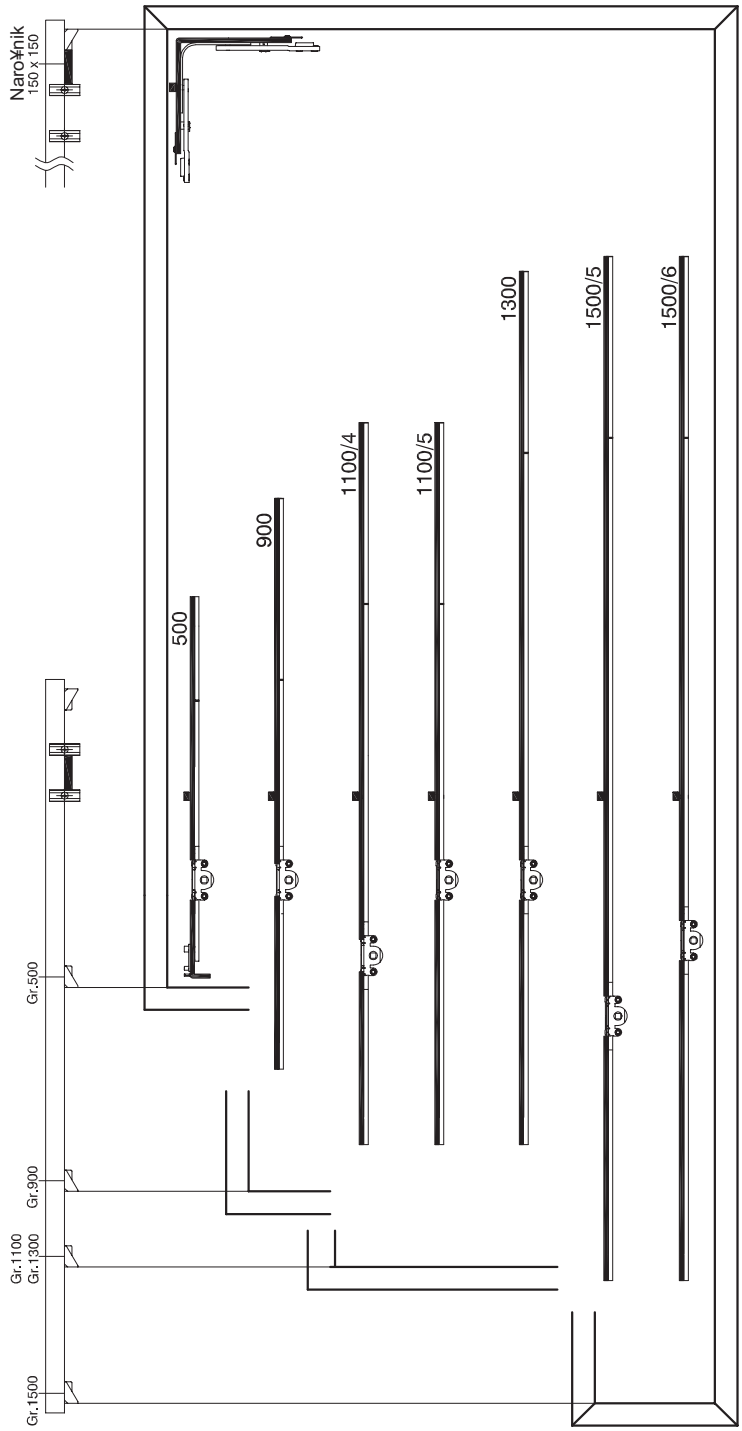

Gr. = размер

0503-GUS

schüring®

© Copyright by **Schüring**

DK-R21 SilverLine
Упорный шаблон, константный привод

Технология окон
1-B-8206

Арт. №. 14.981.07

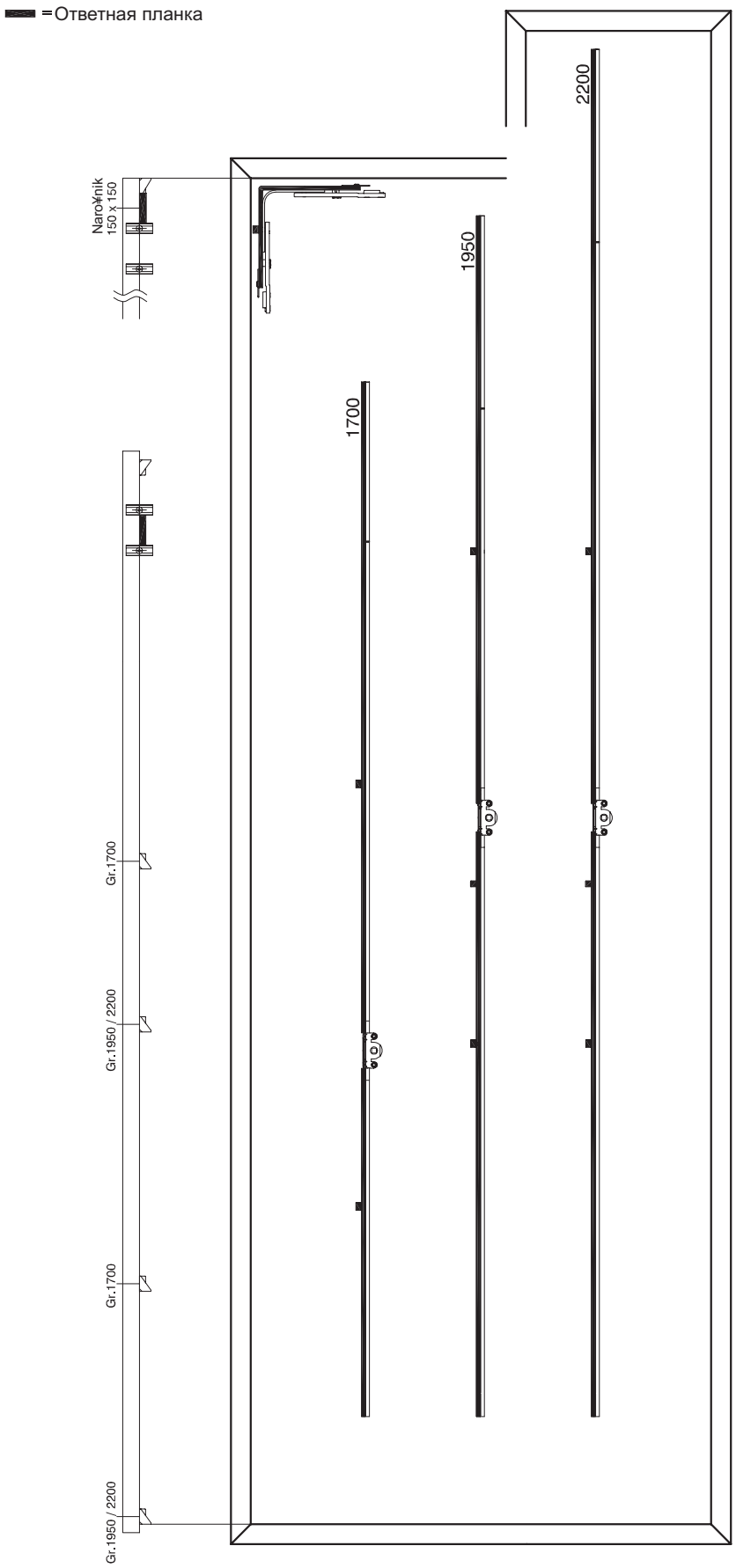

Gr. = размер

0503-GUS

schüring®

© Copyright by **Schüring**

DK-R21 SilverLine

Упорный шаблон.

Ножницы, боковой и нижний средний запор

Технология окон
1-B-8215

Арт. №. 14.981.03

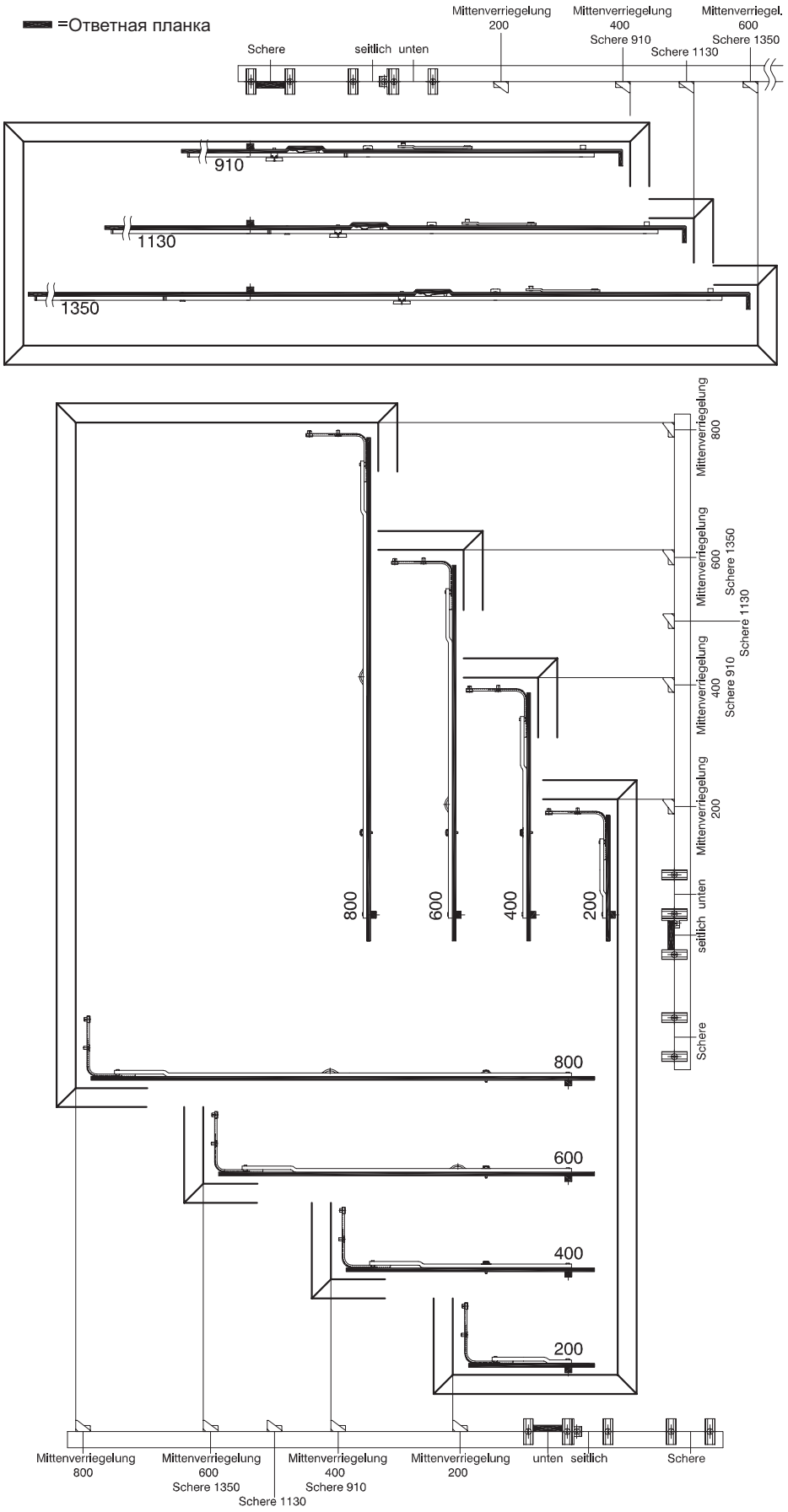

Mittenverriegelung = Средний запор
Schere = Ножницы
unten = снизу
seitlich = сбоку

0503-GUS

schüring®

© Copyright by Schüring

DK-R21 SilverLine

Технология окон
T-B-8216

Упорный шаблон

Дополнительный и боковой средний запор

= Ответная планка

Арт. №. 14.981.04

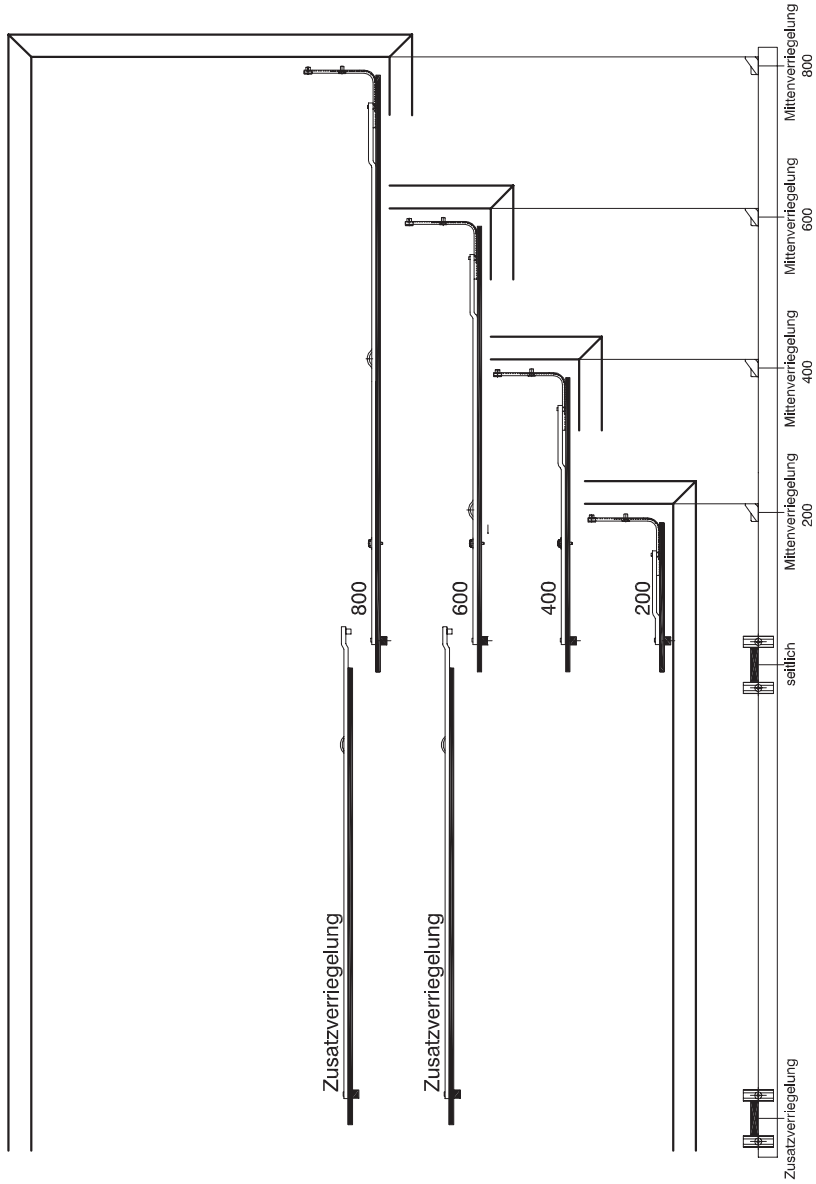

Mittenverriegelung = Средний запор
Zusatzverriegelung = Дополнитеный запор

0603-GUS

schüring®

© Copyright by **Schüring**

DK-R21 SilverLine

Упорный шаблон Конечный удлинитель

Технология окон
T-B-8217

= Ответная планка

Арт. №. 14.981.02

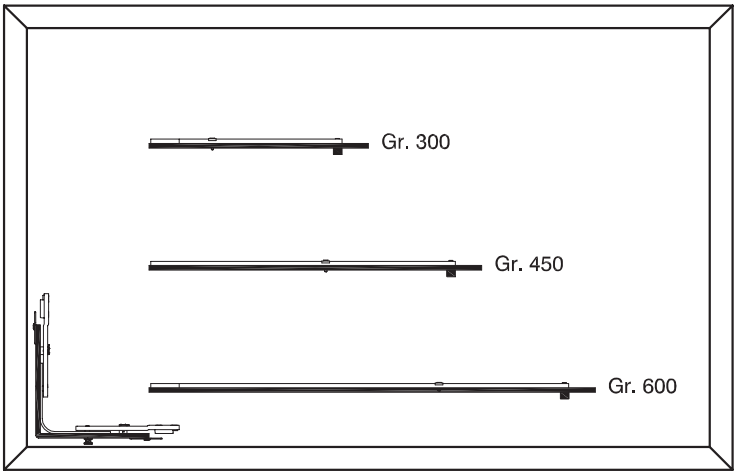

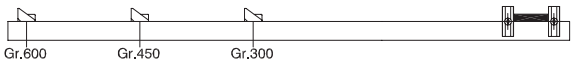

© Copyright by **Schüring**

0603-GUS

Gr. = Размер

schüring®

DK-R21 SilverLine
Микровентиляция

Технология окон
T-B-8220

Шаблон

Шаблон для микровентиляции

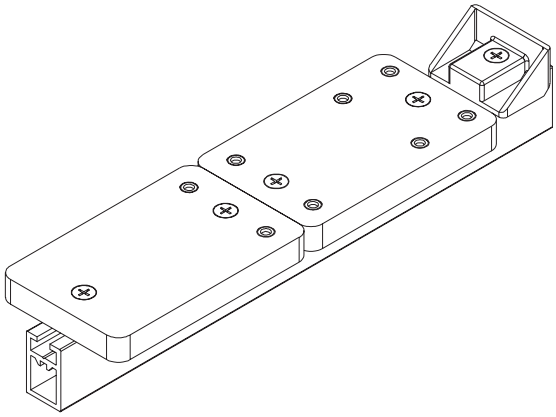

Арт. №. 14.940.04
Для оси 9 мм

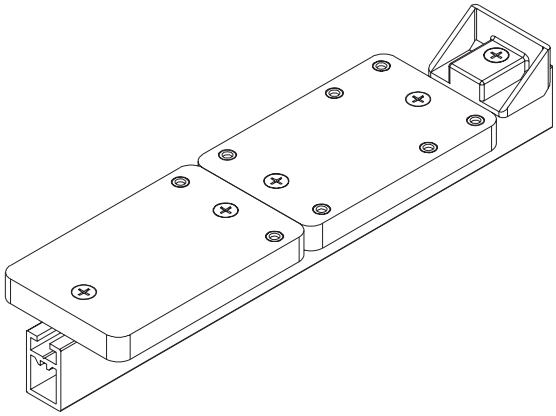

Арт. №. 14.940.05
для оси 13 мм

© Copyright by **Schüring**

schüring®

DK-R21 SilverLine
Шаблон для угловой опоры и петли для ножниц

Технология окон
T-B-8250

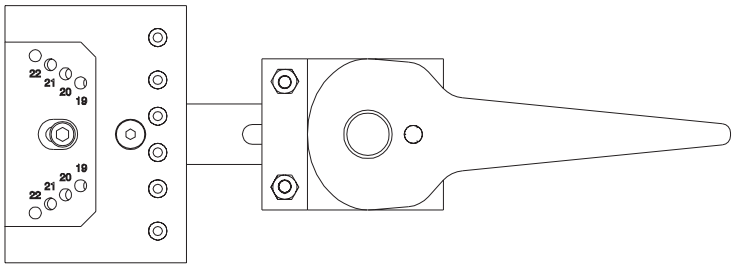

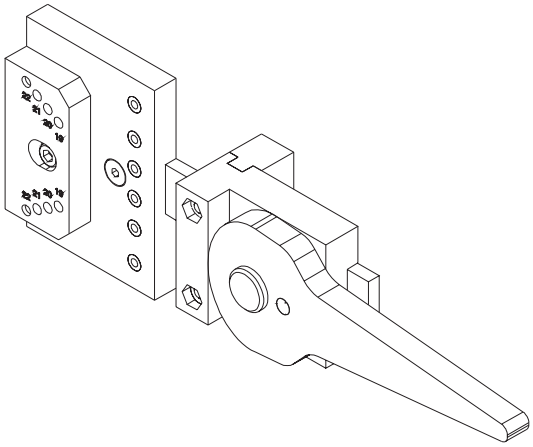

Шаблон для рамной части угловой опоры и петли для ножниц, с эксцентрическим рычагом, применяется для 2 DV угловой опоры с штифтом 3 мм и для ножничной петли. Универсальное применение для высоты перехлеста от 19 мм до 22 мм.

2 DV

Арт.№.	Исполнение
14.941.23	Перехлест 19 - 22 мм

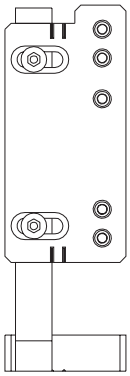

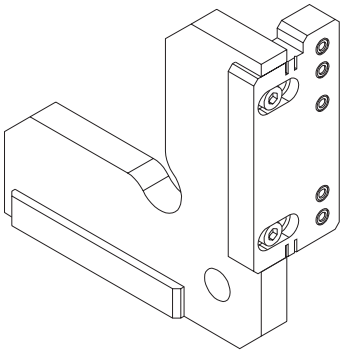

Шаблон для угловой опоры, вставляется в европаз, для оси 9 мм и 13 мм.

2 DV

Арт.№.	Исполнение
14.942.20	Перехлест 20 мм
14.942.21	Перехлест 21 мм
14.942.22	Перехлест 22 мм

© Copyright by **Schüring**

schüring®

DK-R21 SilverLine
Шаблон для угловой опоры и петли для ножниц

Технология окон
T-B-8251

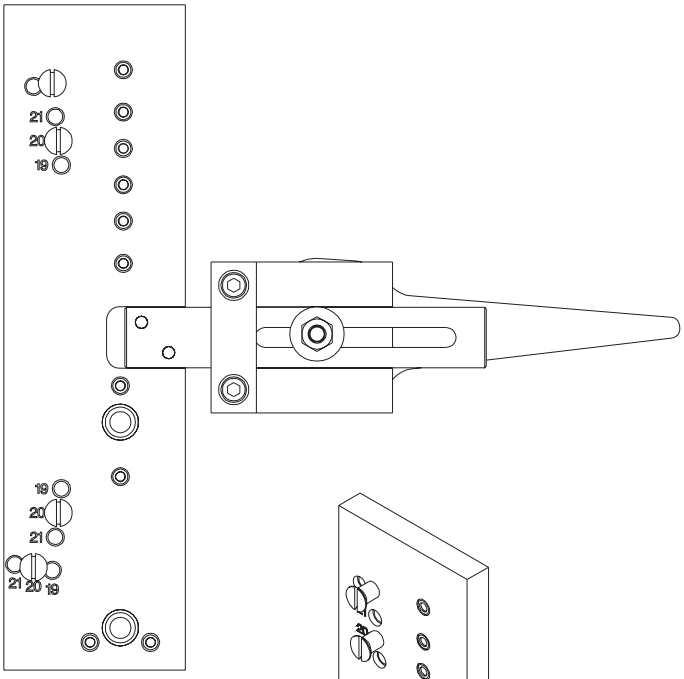

Шаблон для рамной части угловой опоры и петли для ножниц, с эксцентрическим рычагом, применяется для 3DV 100+130 кг и для ножничной петли.
Универсальное применение для высоты перехлеста от 19 мм до 22 мм.

3 DV

Арт. №.	Исполнение
14.941.26	Перехлест 19 - 21 мм

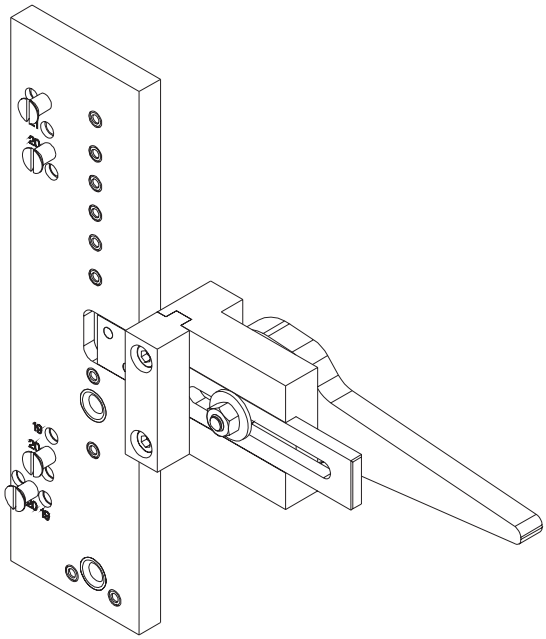

Шаблон для угловой опоры, вставляется в европаз, для оси 9 мм и 13 мм.

3 DV

Арт. №.	Исполнение
14.942.23	Перехлест 20 мм
14.942.24	Перехлест 21 мм
14.942.25	Перехлест 22 мм

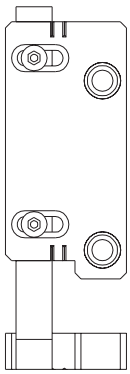

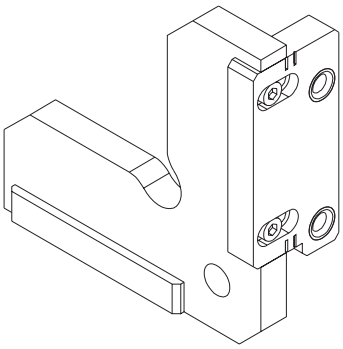

© Copyright by **Schüring**

schüring®