KALE САПФИР

СИСТЕМА ПОВОРОТНО-ОТКИДНОЙ ФУРНИТУРЫ

PROPLEX
АВСТРИЙСКИЕ ОКОННЫЕ ТЕХНОЛОГИИ

Эксклюзивный дистрибьютор фурнитуры KALE САПФИР
на территории РФ – Группа компаний ПРОПЛЕКС

2006

СОДЕРЖАНИЕ

Обращение к партнерам. Особенности фурнитуры Кале Сапфир.....3

Сертификат соответствия.....4

Гарантия.....5

Информация о продукте. Условия хранения. Диаграмма применения.....6

Состав фурнитуры
- Поворотно-откидная створка.....8
- Поворотная створка. Простая комплектация.....10
- Поворотная створка. Улучшенная комплектация.....12
- Поворотная створка. Улучшенная комплектация с возможностью установки щелевого проветривателя.....14
- Фрамуга.....16
- Поворотная штульповая створка с использованием шпингалетов.....18
- Поворотная штульповая створка с использованием штульпового привода.....20
- Использование удлинителей приводов для смещения положения ручки.....22

Детали фурнитуры
- Основные приводы.....24
- Основные приводы противовзломные.....28
- Откидные фиксаторы.....32
- Угловые передачи.....34
- Угловые передачи противовзломные.....36
- Ножницы.....38
- Средние запоры.....40
- Дополнительные элементы.....42
- Петлевая группа.....44
- Элементы для штульповых окон.....48

Размеры для установки петель.....52

Размеры для установки ответных планок.....53

Ответные планки. Таблица соответствия профильным системам.....54

HAAS
FD
SP
90.0
420

Уважаемые партнёры!

Прежде всего благодарим Вас за интерес, проявленный к системе поворотно-откидной фурнитуры Kale™ Safir® (Кале Сапфир).

Компания Kale Kapi Pencere Sistemleri A.S., являющаяся подразделением холдинга Kale Endustri, одного из крупнейших производителей дверных замков и цилиндров, на основе более чем полувекового опыта и технологий нового поколения, представляет Вам безупречную поворотно-откидную фурнитуру Kale™ Safir®.

Некоторые особенности поворотно–откидной фурнитуры КАЛЕ САПФИР

- Трехслойное покрытие. Одобрено ЕС, экологически безопасно. Состоит из:
  - цинка, наносимого по новейшей щелочно-цинковой технологии;
  - трехвалентного хрома, безопасного для человека;
  - лаковой композиции.
- Блокиратор выпадения створки установлен на откидном фиксаторе и входит в стандартную обвязку поворотно-откидной створки;
- Поворотно-откидная ответная планка выполняет функцию подпятника (микролифта);
- Универсальность элементов. Отдельно фиксируемая опора ножниц (поворотной петли) и изменяемое положение блокиратора выпадения створки избавляют от необходимости заказывать отдельно правые и левые детали;
- Регулировка в трех плоскостях (в том числе в нижней петле):
  - прижим створки до 2мм;
  - вертикальное положение створки до 8мм;
  - горизонтальное положение створки до 4мм.
- Запорная цапфа с регулировкой по прижиму. Отличительная особенность - на регулируемом штифте-эксцентрике вращающаяся шайба. Обеспечивает долговечную работу и легкость запирания.

Гарантийные обязательства

На поворотно-откидную фурнитуру Кале Сапфир производителем установлена гарантия на срок 10 лет. Она распространяется на окраску, устойчивость к коррозии, механический износ и срок службы пластиковых деталей.

Изготовитель фурнитуры не несет ответственности за ненадежную работу или повреждение деталей фурнитуры, а также за оснащенные ею окна и двери, если это вызвано несоблюдением установленных правил эксплуатации, инструкций по монтажу или диаграмм применения.

СИСТЕМА СЕРТИФИКАЦИИ ГОСТ Р
ГОССТАНДАРТ РОССИИ

1199544

ПРИЛОЖЕНИЕ

К сертификату соответствия № РОСС TR. AE86.H00153

Перечень конкретной продукции, на которую распространяется действие сертификата соответствия

СИСТЕМА МЕХАНИЧЕСКАЯ ОТКРЫВАНИЯ ОКОН И ДВЕРЕЙ «KALE» в составе:

8302 41 000 0 - приводы, артикулы: 1-11115-04, 1-11115-05, 1-11115-08, 1-11115-09, 1-11115-12, 1-11115-16, 1-11115-18, 1-11115-20, 1-11107-05, 1-11107-08, 1-11107-09, 1-11107-12, 1-11107-16, 1-11107-18, 1-11107-20, 1-11201-05, 1-11201-08, 1-11201-09, 1-11201-12, 1-11201-16, 1-11201-18, 1-11201-20, 1-11251-05, 1-11251-08, 1-11251-09, 1-11251-12, 1-11251-16, 1-11251-18, 1-11251-20, 1-11255-25, 1-11255-55, 1-11256-25, 1-11256-55, 1-11101-09, 1-11101-12, 1-11101-16, 1-11101-18, 1-11101-20, 1-11102-05, 1-11102-12, 1-11102-16, 1-11102-18, 1-11102-20, 1-11253-05, 1-11253-12, 1-11253-16, 1-11253-18, 1-11253-20, 1-11256-25, 1-11256-55, 1-61052-02, 1-61052-04, 1-61052-06, 1-61052-08, 1-61052-09, 1-61052-10, 1-61052-11, 1-61052-12, 1-61052-13, 1-61052-14, 1-61052-15, 1-61052-16, 1-61052-18, 1-61052-19, 1-61052-20, 1-61052-21, 1-61053-04, 1-61053-06, 1-61053-08, 1-61053-09, 1-61053-10, 1-61053-11, 1-61053-12, 1-61053-13, 1-61053-14, 1-61053-15, 1-61053-16, 1-61053-18, 1-61053-19, 1-61054-20, 1-61054-21, 1-61054-04

Документация изготовителя

КОПИЯ ВЕРНА

Руководитель ОС

Руководитель органа В.Е. Сахаров

Эксперт В.В. Шильдин

СИСТЕМА СЕРТИФИКАЦИИ ГОСТ Р
ГОССТАНДАРТ РОССИИ

1199545

ПРИЛОЖЕНИЕ

К сертификату соответствия № РОСС TR. AE86.H00153

Перечень конкретной продукции, на которую распространяется действие сертификата соответствия

СИСТЕМА МЕХАНИЧЕСКАЯ ОТКРЫВАНИЯ ОКОН И ДВЕРЕЙ «KALE» в составе:

8302 41 000 0 - приводы, артикулы: 1-61054-06, 1-61054-08, 1-61054-09, 1-61054-10, 1-61054-11, 1-61054-12, 1-61054-13, 1-61054-14, 1-61054-15, 1-61054-16, 1-61054-18, 1-61054-19, 1-61054-20, 1-61054-21, 1-61055-04, 1-61055-06, 1-61055-10, 1-61055-12, 1-61055-16, 1-61056-04, 1-61056-06, 1-61056-08, 1-61056-09, 1-61056-10, 1-61056-11, 1-61056-12, 1-61056-13, 1-61056-14, 1-61056-15, 1-61056-16, 1-61056-18, 1-61056-20, 1-71001-19, 1-71001-21, 1-71002-19, 1-71002-21, 1-71003-19, 1-71003-21, 1-71004-19, 1-71004-21, 1-71005-19, 1-71005-21, 1-71006-16, 1-71006-18, 1-71006-20, 1-71007-16, 1-71007-18, 1-71007-20, 1-71008-16, 1-71008-18, 1-71008-20, 1-71009-16, 1-71009-18, 1-71009-20, 1-71010-16, 1-71010-18, 1-71010-20

Документация изготовителя

8302 41 000 0 - номинал для створок, артикулы: 1-11001-04, 1-11001-05, 1-11001-08, 1-11001-09, 1-11001-10, 1-11001-12, 1-11001-14, 1-11002-08, 1-11002-10, 1-11002-12, 1-11002-14, 1-12001-06, 1-12001-08, 1-12001-10, 1-12001-12

Документация изготовителя

КОПИЯ ВЕРНА

Руководитель ОС

Руководитель органа В.Е. Сахаров

Эксперт В.В. Шильдин

СИСТЕМА СЕРТИФИКАЦИИ ГОСТ Р
ГОССТАНДАРТ РОССИИ

1199546

ПРИЛОЖЕНИЕ

К сертификату соответствия № РОСС TR. AE86.H00153

Перечень конкретной продукции, на которую распространяется действие сертификата соответствия

СИСТЕМА МЕХАНИЧЕСКАЯ ОТКРЫВАНИЯ ОКОН И ДВЕРЕЙ «KALE» в составе:

8302 41 000 0 - системы запоров, артикулы: 1-11051-02, 1-11051-05, 1-11051-06, 1-11051-08, 1-11051-14, 1-11051-18, 1-11052-02, 1-11052-05, 1-11052-06, 1-11052-08, 1-11052-14, 1-11052-18, 1-11257-60, 1-11259-60, 1-12051-00

Документация изготовителя

8302 41 000 0 - фиксаторы, артикулы: 1-11401-08, 1-11401-21, 1-11402-08, 1-11402-21, 1-12401-00

Документация изготовителя

8302 41 000 0 - угловые передачи, артикулы: 1-11351-16, 1-11352-05, 1-11353-16, 1-11354-16, 1-11355-16, 1-11356-05, 1-11357-16, 1-11358-16

Документация изготовителя

8302 41 000 0 - петли, артикулы: 1-11421-00, 1-11422-00, 1-11251-00, 4-01001, 4-01002, 4-01003, 4-01004, 4-01101, 1-11252-09, 1-11252-13, 3-03015, 1-11423-00, 1-11276-00

Документация изготовителя

8302 41 000 0 - шпингалеты, артикулы: 1-11551-00, 1-11552-00, 1-11553-00, 1-11601-00, 1-11603-09, 1-11603-13, 1-11554-16, 1-11555-25

Документация изготовителя

8302 41 000 0 - шаблоны, артикулы: 1-70001, 1-70002, 1-70003

Документация изготовителя

КОПИЯ ВЕРНА

Руководитель ОС

Руководитель органа В.Е. Сахаров

Эксперт В.В. Шильдин

СИСТЕМА СЕРТИФИКАЦИИ ГОСТ Р
ГОССТАНДАРТ РОССИИ

1199546

ПРИЛОЖЕНИЕ

К сертификату соответствия № РОСС TR. AE86.H00153

Перечень конкретной продукции, на которую распространяется действие сертификата соответствия

СИСТЕМА МЕХАНИЧЕСКАЯ ОТКРЫВАНИЯ ОКОН И ДВЕРЕЙ «KALE» в составе:

8302 41 000 0 - системы запоров, артикулы: 1-11051-02, 1-11051-05, 1-11051-06, 1-11051-08, 1-11051-14, 1-11051-18, 1-11052-02, 1-11052-05, 1-11052-06, 1-11052-08, 1-11052-14, 1-11052-18, 1-11257-60, 1-11259-60, 1-12051-00

Документация изготовителя

8302 41 000 0 - фиксаторы, артикулы: 1-11401-08, 1-11401-21, 1-11402-08, 1-11402-21, 1-12401-00

Документация изготовителя

8302 41 000 0 - угловые передачи, артикулы: 1-11351-16, 1-11352-05, 1-11353-16, 1-11354-16, 1-11355-16, 1-11356-05, 1-11357-16, 1-11358-16

Документация изготовителя

8302 41 000 0 - петли, артикулы: 1-11421-00, 1-11422-00, 1-11251-00, 4-01001, 4-01002, 4-01003, 4-01004, 4-01101, 1-11252-09, 1-11252-13, 3-03015, 1-11423-00, 1-11276-00

Документация изготовителя

8302 41 000 0 - шпингалеты, артикулы: 1-11551-00, 1-11552-00, 1-11553-00, 1-11601-00, 1-11603-09, 1-11603-13, 1-11554-16, 1-11555-25

Документация изготовителя

8302 41 000 0 - шаблоны, артикулы: 1-70001, 1-70002, 1-70003

Документация изготовителя

КОПИЯ ВЕРНА

Руководитель ОС

Руководитель органа В.Е. Сахаров

Эксперт В.В. Шильдин

СИСТЕМА СЕРТИФИКАЦИИ ГОСТ Р ГОССТАНДАРТ РОССИИ

СЕРТИФИКАТ СООТВЕТСТВИЯ

Добровольная сертификация

№ РОСС TR. AE86.H00153

Срок действия с 29.04.2005 по 29.04.2008

№0304609 ✻

ОРГАН ПО СЕРТИФИКАЦИИ РОСС RU.0001.10AE86

ОРГАН ПО СЕРТИФИКАЦИИ ПРОДУКЦИИ И УСЛУГ
ОБЩЕСТВА С ОГРАНИЧЕННОЙ ОТВЕТСТВЕННОСТЬЮ «АЛЬФА-ТЕСТ»
(ОС ООО «АЛЬФА-ТЕСТ»)
123007, г. Москва, ул. Шеногина, д.4. Тел./факс: (095) 259-53-51

ПРОДУКЦИЯ

СИСТЕМА МЕХАНИЧЕСКАЯ ОТКРЫВАНИЯ ОКОН И ДВЕРЕЙ (см. приложение на 4 л., бланки №№ 1199544, 1199545, 1199546, 1199547)
Серийный выпуск

код ОК 005 (ОКП):

СООТВЕТСТВУЕТ ТРЕБОВАНИЯМ НОРМАТИВНЫХ ДОКУМЕНТОВ

ГОСТ 5088-94 (п. 4.16), ГОСТ 5090-86 (п. 1.2), ГОСТ 5091-78 (п. 9)
Каталоги и чертежи фирмы «KALE KAPI PENCERE SISTEMLERI SAN. TIC. A.S.»

код ТН ВЭД:
8302 41 000 0

ИЗГОТОВИТЕЛЬ

Фирма «KALE KAPI PENCERE SISTEMLERI SAN. TIC. A.S.»
8. Cadde No. 19 Mermerciler Sanayi Sitesi Yakuplu Buyuk Cekmece, Istanbul, Turkey

СЕРТИФИКАТ ВЫДАН

Фирме «KALE KAPI PENCERE SISTEMLERI SAN. TIC. A.S.»
8. Cadde No. 19 Mermerciler Sanayi Sitesi Yakuplu Buyuk Cekmece, Istanbul, Turkey
Тел. + 90 212 876 51 18, факс + 90 212 876 51 19

НА ОСНОВАНИИ

Акта проверки производства фирмы «KALE KAPI PENCERE SISTEMLERI SAN. TIC. A.S.» от 29.04.2005;
Протокола испытаний от 29.04.2005 № 1396-04-2005
ИЦ ВНИИНМАШ (рег. № РОСС RU.0001.21АЮ15), 123007, г. Москва, ул. Шеногина, 4

Орган по сертификации продукции и услуг ООО "АЛЬФА-ТЕСТ" (РОСС RU.0001.10АЕ86)
КОПИЯ ВЕРНА
Руководитель ОС

ДОПОЛНИТЕЛЬНАЯ ИНФОРМАЦИЯ

Схема сертификации № 3а
Место нанесения знака соответствия по ГОСТ Р 50460 - на упаковке и в сопроводительной технической документации

М.П.

Руководитель органа _____ подпись В.Е. Сахаров инициалы, фамилия

Эксперт _____ подпись В.В. Шильдин инициалы, фамилия

Сертификат не применяется при обязательной сертификации

KAPI PENCERE SİSTEMLERİ

10-ЛЕТНЯЯ ГАРАНТИЯ

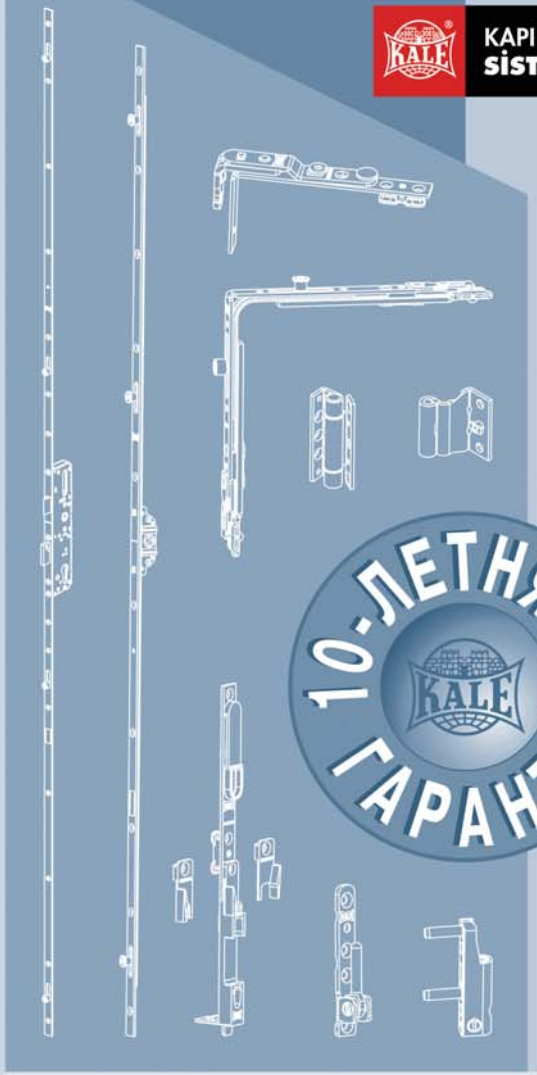

Kale Kapı Pencere Sistemleri A.Ş. дает гарантию на все свои продукты на период 10 (десять) лет с даты покупки.
Десятилетняя гарантия распространяется на окраску, устойчивость к коррозии, механический износ и срок службы пластиковых деталей.

Указанная гарантия неприменима в следующих случаях:

› Химические воздействия

- использование чистящих средств, уменьшающих устойчивость к коррозии;
- негативные эффекты, которые могут быть вызваны индустриальными токсичными субстанциями в любой форме;
- использование продуктов в неподходящих условиях, отличных от условий жилища, таких как стойла, скотные дворы и т.п., где может быть поврежден лаковый слой.

› Неправильная сборка

- проблемы, вызванные неправильной сборкой;
- проблемы, вызванные неправильной конструкцией
- дефекты, возникшие в результате совместного использования продуктов KALE и протуктов другого производителя.

› Механическое повреждение

- неправильная работа системы, вызванная внешним механическим повреждением;
- неправильная работа системы, вызванная строительным мусором;
- неправильная работа системы, вызванная неправильным уходом, влажностью, разбитым стеклом;
- неправильное применение, неавторизованная модификация, дефекты, возникшие, из-за несоблюдения руководства по сборке.

1. Применение

Поворотная и поворотно-откидная фурнитура Кале Сапфир применяется в вертикально устанавливаемых окнах и балконных дверях из пластика. Поворотная и поворотно-откидная фурнитура, в соответствии с определением, запирает оконные и балконные створки или приводит их в разные положения проветривания.

1.1 Максимальный вес створки

Не должен превышаться максимальный вес створки. Деталь с наименьшей допустимой грузоподъемностью определяет максимально допустимый вес створки.

1.2 Размеры створки

Размеры створки определяются согласно диаграмм применения, показывающих зависимость между допустимыми шириной и высотой створки и весом стекла (стеклопакета).

1.3 Подбор фурнитуры

Согласно предписаний производителя по подбору фурнитуры, приведенных в данном каталоге.

1.4 Техническое обслуживание

-Детали фурнитуры должны проверяться на прочность установки и контролироваться на износ по меньшей мере раз в год. При необходимости нужно подтянуть крепежные элементы или произвести замену деталей. По меньшей мере раз в год должны проводиться следующие работы:

- все подвижные детали и все места запирания фурнитуры должны смазываться и проверяться на правильность работы;
- должны применяться чистящие средства и средства по уходу, не причиняющие повреждений покрытию фурнитуры.
- работы по монтажу фурнитуры должны проводиться только обученным персоналом.

1.5 Сохранение покрытия фурнитуры

Электролитически нанесенные цинковые покрытия не разрушаются в нормальном микроклимате помещения, если на деталях фурнитуры не образуется конденсат, или он быстро высыхает при возникновении. Для длительного сохранения фурнитуры и защиты его от коррозии необходимо соблюдать следующие пункты:

- на этапе строительства или ремонта хорошо проветривать фальцевое пространство, чтобы поверхность фурнтуры не подвергалась прямому воздействию влаги и образованию конденсата;
- не подвергать фурнитуру загрязнению строительными материалами;
- избегать агрессивных испарений вблизи окон (например различных кислот, аминных и амоньячных соединений и т.д.);
- не подвергать фурнитуру прямому воздействию герметиков, содержащих уксус и вышеперечисленные ингредиенты;
- чистить фурнитуру лишь мягкими, pH-нейтральными чистящими средствами в разбавленном виде.

2. Неправильное применение

- Неправильное применение - использование фурнитуры окон и дверей не в соответствии с п.1, в частности: в открытом положении между рамой и створкой находятся посторонние предметы, препятствующие или усложняющие эксплуатацию;
- на створку действует дополнительная нагрузка;
- неправильное или безконтрольное прижатие или удары о края оконного проема, что может привести к повреждению или разрушению фурнитуры.

3. Условия хранения

- для защиты от грязи и пыли держать упаковки фурнитуры закрытыми. Детали, хранящиеся в открытом виде всегда покрывать (например, картоном или пленкой);
- для защиты от механических повреждений производить транспортирование только предназначенным для этого транспортным средством;
- для защиты от влажности хранить только в закрытых, хорошо проветриваемых помещениях.

Ограничение габаритов створки в области максимально допустимого веса створки 100кг.

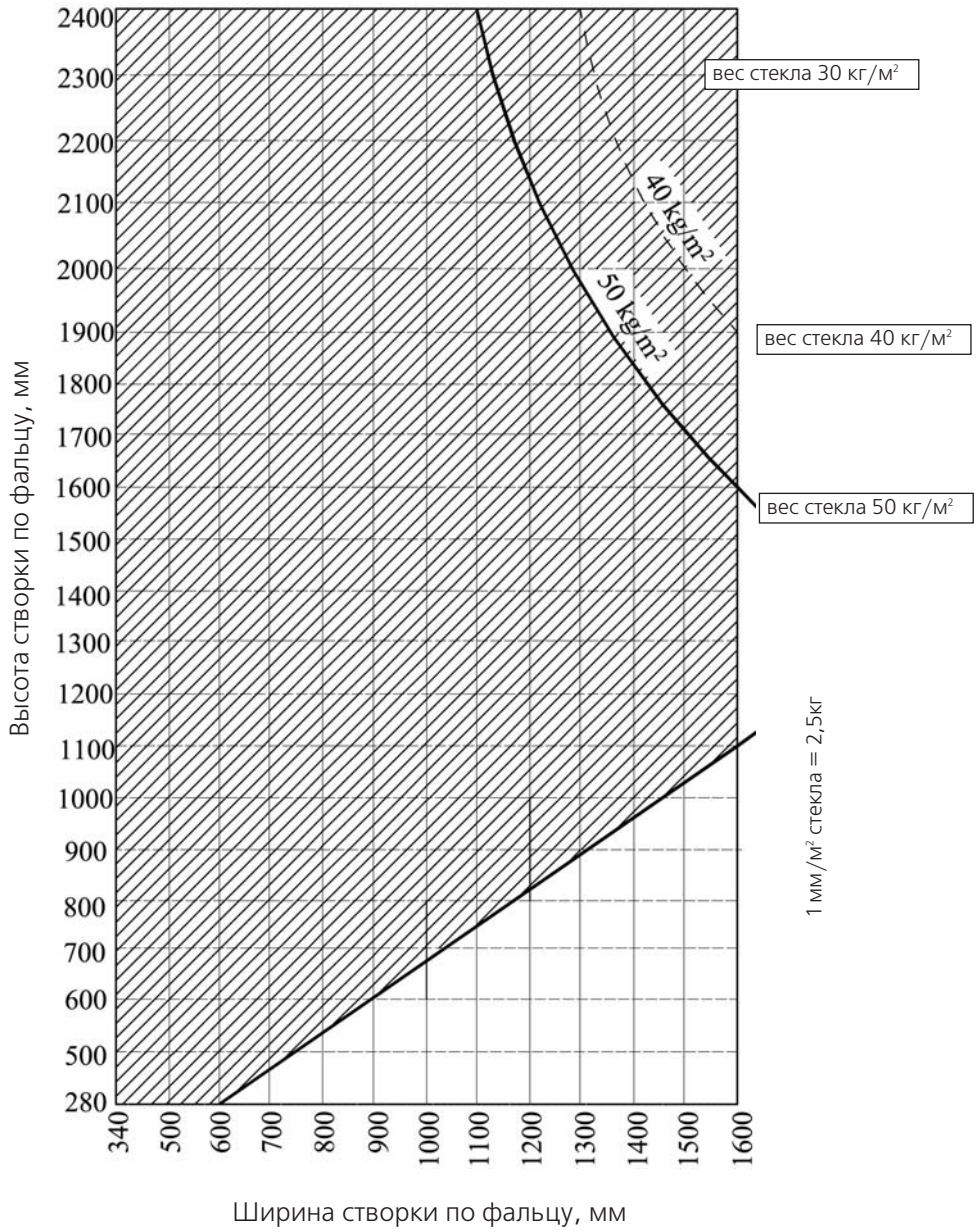

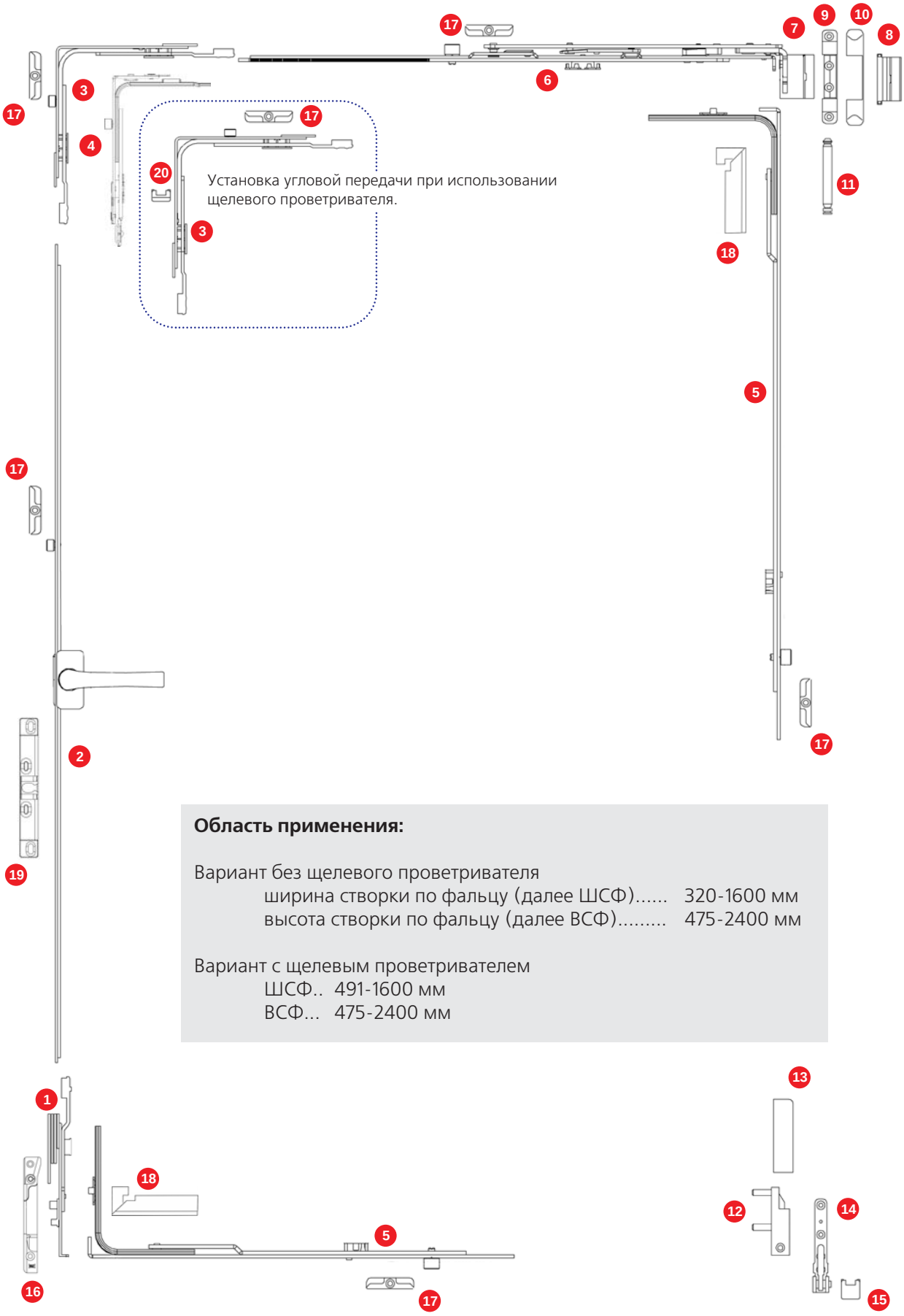

Область применения:

Вариант без щелевого проветривателя
ширина створки по фальцу (далее ШСФ)..... 320-1600 мм
высота створки по фальцу (далее ВСФ)..... 475-2400 мм

Вариант с щелевым проветривателем
ШСФ.. 491-1600 мм
ВСФ... 475-2400 мм

			ВСФ, мм	ШСФ, мм		
1. Откидной фиксатор						
	1-11401-08		475-800			3
	1-11401-21		801-2400			3
	1-11402-21		801-2400			3
2. Поворотно-откидной привод						
	1-11115-04		475-600			
	1-11115-05		601-900			2
	1-11115-09		901-1300		1	4
	1-11115-12		1201-1600		1	6
	1-11115-16		1601-2000		2	8
	1-11115-18		1801-2200		2	10
	1-11115-20		2001-2400		2	10
3. Угловая передача						
	1-11351-16			491-1600	1	4
	1-11358-16			491-1600	1	4
4. Угловая передача узкая						
	1-11352-05			320-490	1	3
5. Средний запор						
	1-11051-02		600-820	600-820	1	2
	1-11051-05		700-1100	700-1100	1	4
	1-11051-06		1101-1300	1101-1300	1	6
	1-11051-08		1301-1600	1301-1600	1	7
	1-11051-14		1601-2400		2	10
6. Ножницы						
	1-11001-04			320-600		4
	1-11001-05			380-700		5
	1-11001-06			600-800		5
	1-11001-08			801-1000	1	7
	1-11001-10			1001-1200	1	9
	1-11001-12			1201-1400	1	10
	1-11001-14			1401-1600	1	11
7.**	1-11254-09-001	Верхний кронштейн				
8.	1-41004-00-00*	Декоративная накладка к 1-11252				
9.	1-11277-00-001	Верхняя петля на раму				4
10.	1-41001-00-00*	Декоративная накладка к 1-11251				
11.	1-33016	Штифт				
12.	1-11421-00-001	Нижняя петля на створку				2
13.	1-41002-00-00*	Декоративная накладка к 1-11421				
14.	1-11422-00-001	Нижняя петля на раму				4
15.	1-41003-00-00*	Декоративная накладка к 1-11422				
16.**	1-32808-09 L/R	Поворотно-откидная ответная планка				2
17.**	1-32806-09	Ответная планка				1
18.	1-34510	Угловой фиксатор				2
19.**	1-41502	Балконная защелка (с цапфой)				2
20.	1-32832-00-001	Щелевой проветриватель				2

** - здесь и далее в составе фурнитуры профилезависимые элементы указаны для системы 12/20-9 и профилей PROPLEX. Для других систем смотреть таблицу на стр.56
Расшифровка обозначения системы 12/20-9:

12 - фальцлюфт;
20 - ширина наплава;
9 - ось фурнитурного паза.

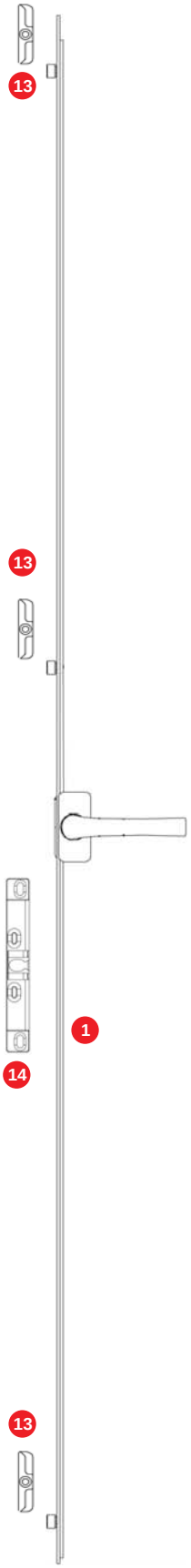

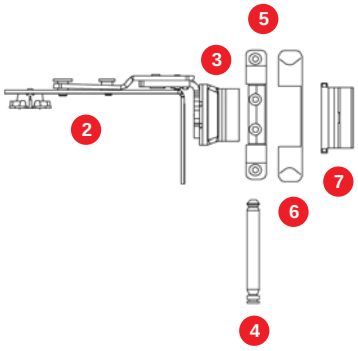

Область применения:

ШСФ	320-800 мм
ВСФ	250-2250 мм

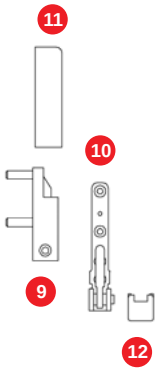

			ВСФ, мм	ШСФ, мм		
1. Поворотный привод						
	1-61052-02		250-400		2	4
	1-61052-04		401-600		2	4
	1-61052-06		601-800		2	6
	1-61052-08		801-900		2	8
	1-61052-09		901-1000		3	8
	1-61052-10		1001-1100		3	10
	1-61052-11		1101-1200		3	10
	1-61052-12		1201-1300		3	10
	1-61052-13		1301-1400		3	10
	1-61052-14		1401-1500		3	12
	1-61052-15		1501-1600		3	12
	1-61052-16		1601-1800		4	13
	1-61052-18		1801-2000		4	14
	1-61052-20		2001-2250		4	15
2.	1-11601-00	Поворотная петля верхняя				4
3.**	1-11254-09-001	Верхний кронштейн				
4.	1-33016	Штифт				
5.	1-11277-00-001	Верхняя петля на раму				4
6.	1-41001-00-00*	Декоративная накладка к 1-11251				
7.	1-41004-00-00*	Декоративная накладка к 1-11252				
8.**	1-69200-09	Скрытый прижим				3
9.	1-11421-00-001	Нижняя петля на створку				2
10.	1-11422-00-001	Нижняя петля на раму				4
11.	1-41002-00-00*	Декоративная накладка к 1-11421				
12.	1-41003-00-00*	Декоративная накладка к 1-11422				
13.**	1-32806-09	Ответная планка				1
14.**	1-41502	Балконная защелка (с цапфой)				2

Замена позиции (8.)

1-20006-09	Скрытый прижим регулируемый	4

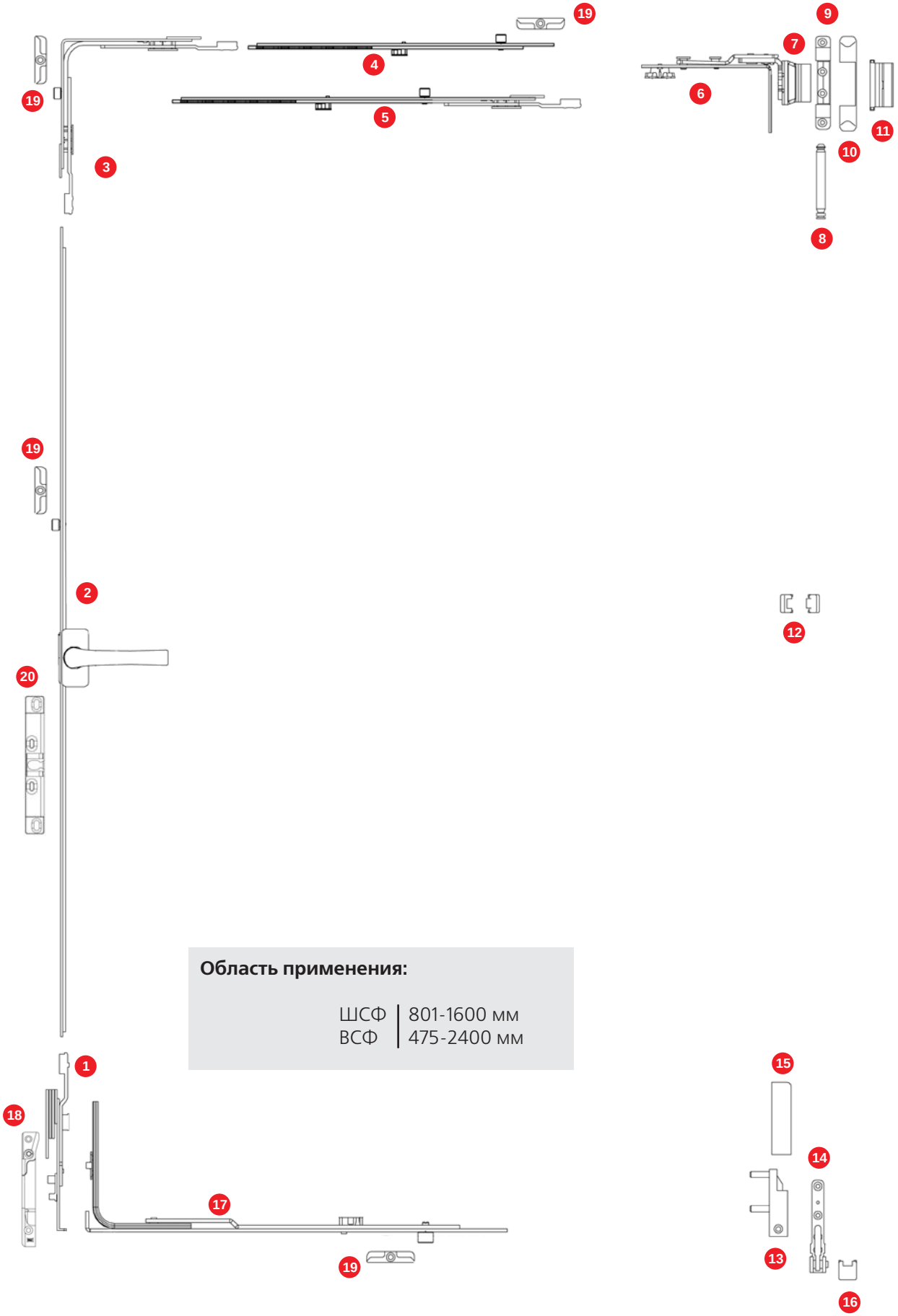

Область применения:

ШСФ	801-1600 мм
ВСФ	475-2400 мм

			ВСФ, мм	ШСФ, мм		
1. Откидной фиксатор						
	1-11401-08		475-800			3
	1-11401-21		801-2400			3
	1-11402-21		801-2400			3
2. Поворотно-откидной привод						
	1-11115-04		475-600			
	1-11115-05		601-900			2
	1-11115-09		901-1300		1	4
	1-11115-12		1201-1600		1	6
	1-11115-16		1601-2000		2	8
	1-11115-18		1801-2200		2	10
	1-11115-20		2001-2400		2	10
3. Угловая передача						
	1-11351-16				1	4
	1-11358-16				1	4
4. Удлинитель основного привода						
	1-11257-60				1	4
5. Удлинитель основного привода (замена позиции 4.)						
	1-11255-38			801-1300	1	3
	1-11255-58			1301-1600	1	4
6.	1-11601-00	Поворотная петля верхняя				4
7.**	1-11254-09-001	Верхний кронштейн				
8.	1-33016	Штифт				
9.	1-11277-00-001	Верхняя петля на раму				4
10.	1-41001-00-00*	Декоративная накладка к 1-11251				
11.	1-41004-00-00*	Декоративная накладка к 1-11252				
12.**	1-69200-09	Скрытый прижим				3
13.	1-11421-00-001	Нижняя петля на створку				2
14.	1-11422-00-001	Нижняя петля на раму				4
15.	1-41002-00-00*	Декоративная накладка к 1-11421				
16.	1-41003-00-00*	Декоративная накладка к 1-11422				
17. Средний запор						
	1-11051-05			800-1100	1	4
	1-11051-06			1101-1300	1	6
	1-11051-08			1301-1600	1	7
18.**	1-32808-09 L/R	Поворотно-откидная ответная планка				2
19.**	1-32806-09	Ответная планка				1
20.**	1-41502	Балконная защелка (с цапфой)				2

<u>Замена позиции (12.)</u>

1-20006-09	Скрытый прижим регулируемый	4

СОСТАВ ФУРНИТУРЫ. ПОВОРОТНАЯ СТВОРКА. УЛУЧШЕННАЯ КОМПЛЕКТАЦИЯ С ВОЗМОЖНОСТЬЮ УСТАНОВКИ ЩЕЛЕВОГО ПРОВЕТРИВАТЕЛЯ. ПЕТЛИ 100 КГ. СИСТЕМА 12/20-9

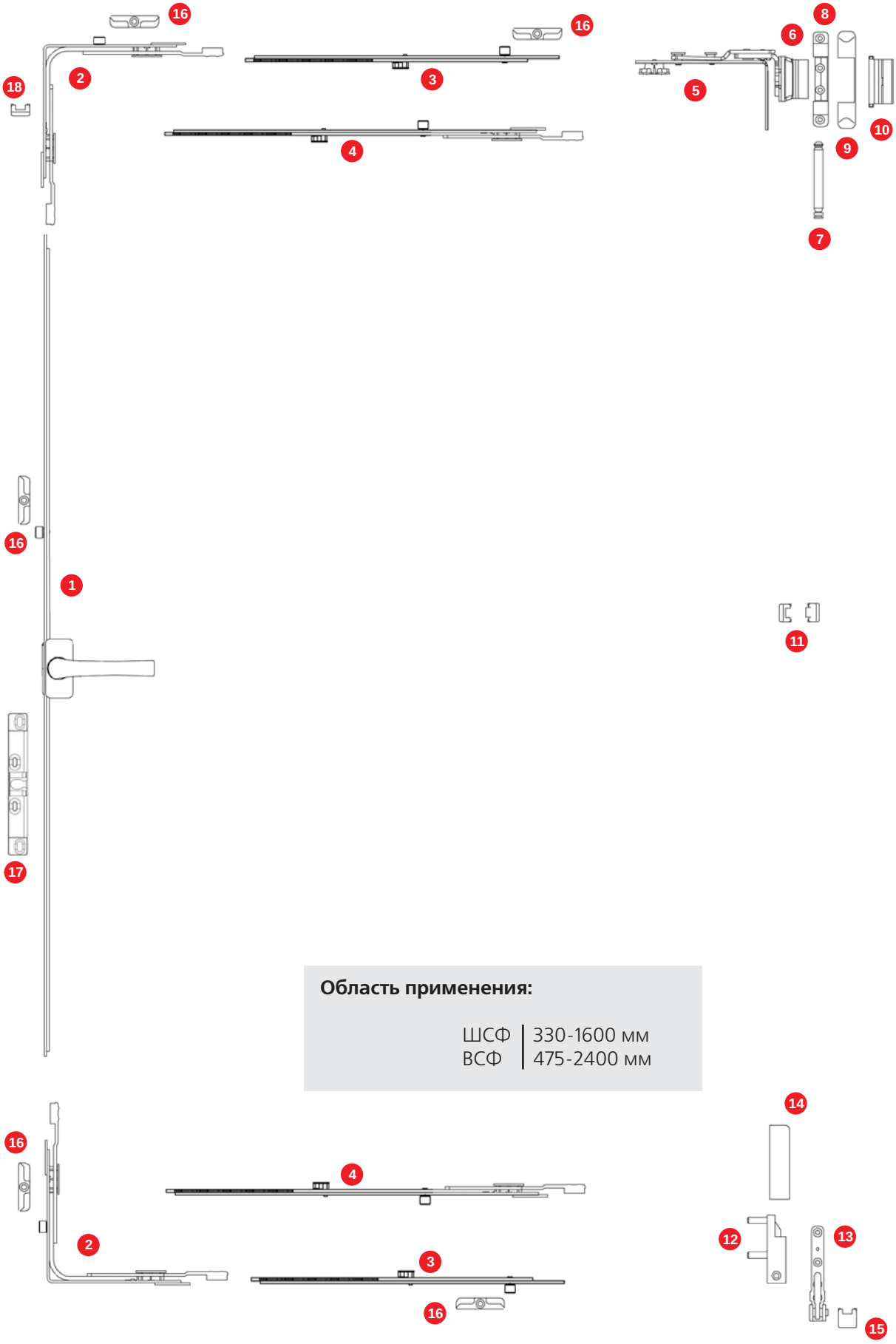

Область применения:

ШСФ	330-1600 мм
ВСФ	475-2400 мм

			ВСФ, мм	ШСФ, мм		
1. Поворотно-откидной привод						
	1-11115-04		475-600			
	1-11115-05		601-900			2
	1-11115-09		901-1300		1	4
	1-11115-12		1201-1600		1	6
	1-11115-16		1601-2000		2	8
	1-11115-18		1801-2200		2	10
	1-11115-20		2001-2400		2	10
2. Угловая передача						
	1-11358-16				1	4
3. Удлинитель основного привода						
	1-11257-60			801-1600	1	4
4. Удлинитель основного привода (замена позиции 3.)						
	1-11255-38			801-1300	1	3
	1-11255-58			1301-1600	1	4
5.	1-11601-00	Поворотная петля верхняя				4
6.**	1-11254-09-001	Верхний кронштейн				
7.	1-33016	Штифт				
8.	1-11277-00-001	Верхняя петля на раму				4
9.	1-41001-00-00*	Декоративная накладка к 1-11251				
10.	1-41004-00-00*	Декоративная накладка к 1-11252				
11.**	1-69200-09	Скрытый прижим				3
12.	1-11421-00-001	Нижняя петля на створку				2
13.	1-11422-00-001	Нижняя петля на раму				4
14.	1-41002-00-00*	Декоративная накладка к 1-11421				
15.	1-41003-00-00*	Декоративная накладка к 1-11422				
16.**	1-32806-09	Ответная планка				1
17.**	1-41502	Балконная защелка (с цапфой)				2
18.	1-32832-00-001	Щелевой проветриватель				2

<u>Замена позиции (11.)</u>

1-20006-09	Скрытый прижим регулируемый	4

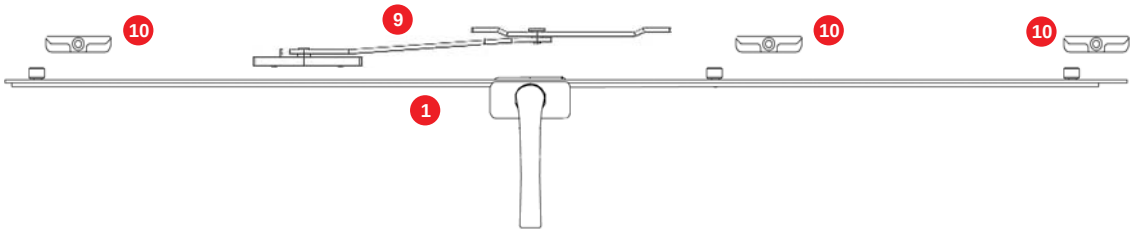

Вариант 1

Область применения:

ШСФ	401-1300 мм
ВСФ	320-800 мм

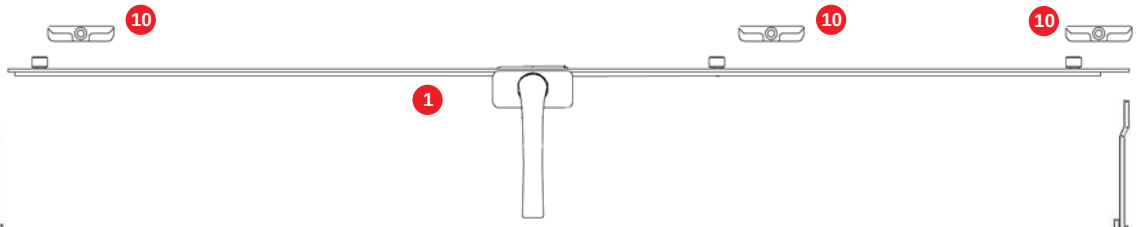

Вариант 2

Область применения:

ШСФ	1301-2250 мм
ВСФ	320-800 мм

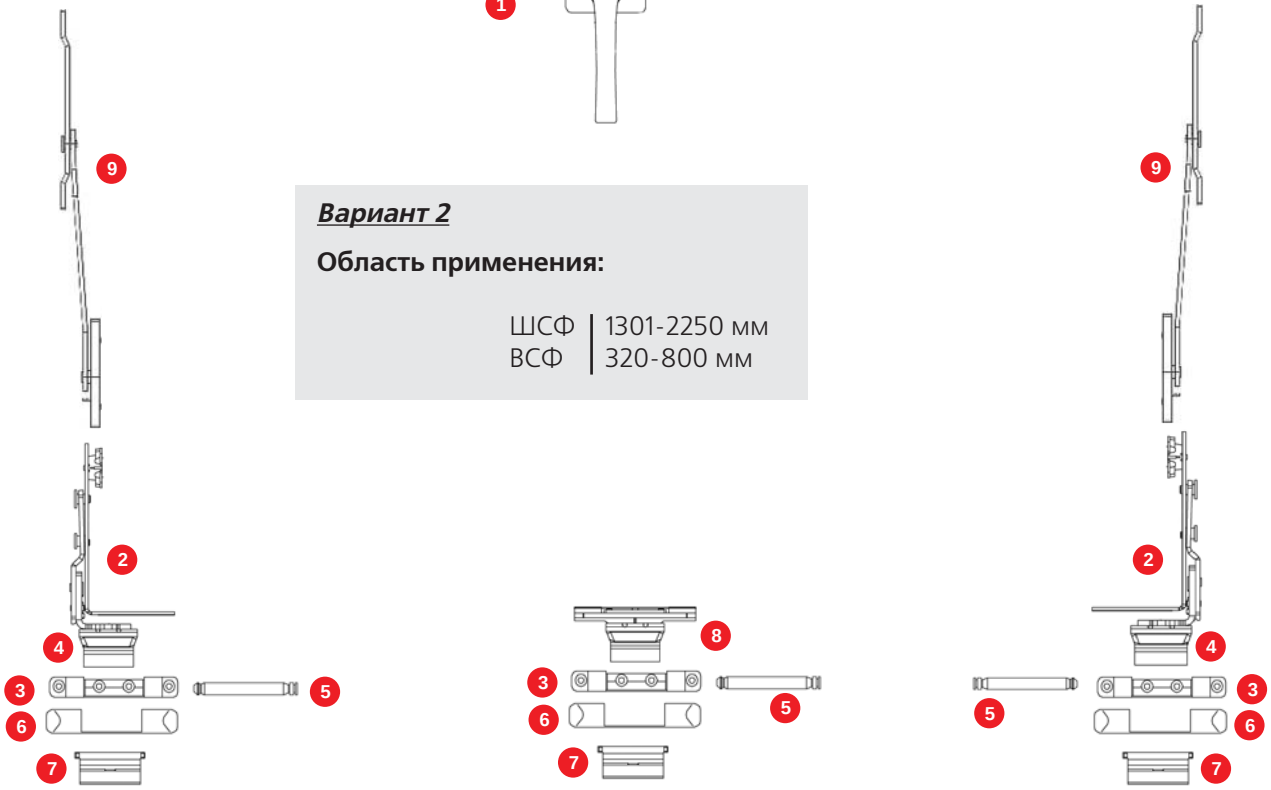

			ВСФ, мм	ШСФ, мм		
1. Поворотный привод						
	Вариант 1					
	1-61052-04			401-600	2	4
	1-61052-06			601-800	2	6
	1-61052-08			801-900	2	8
	1-61052-09			901-1000	3	8
	1-61052-10			1001-1100	3	10
	1-61052-11			1101-1200	3	10
	1-61052-12			1201-1300	3	10
	Вариант 2					
	1-61052-13			1301-1400	3	10
	1-61052-14			1401-1500	3	12
	1-61052-15			1501-1600	3	12
	1-61052-16			1601-1800	4	13
	1-61052-18			1801-2000	4	14
	1-61052-20			2001-2250	4	15
2.	1-11601-00	Поворотная петля верхняя				4
3.	1-11277-00-001	Верхняя петля на раму				4
4.**	1-11254-09-001	Верхний кронштейн				
5.	1-33016	Штифт				
6.	1-41001-00-00*	Декоративная накладка к 1-11251				
7.	1-41004-00-00*	Декоративная накладка к 1-11252				
8.**	1-11603-09-001	Средняя петля регулируемая				2
9.	1-20002-16	Фрамужные ножницы				4
10.**	1-32806-09	Ответная планка				1

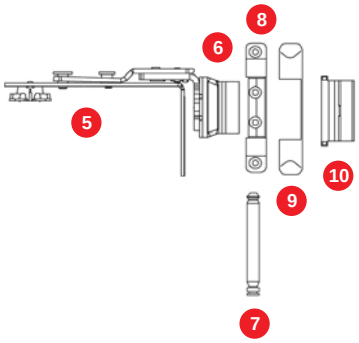

Область применения:

ШСФ	200-800 мм
ВСФ	450-2400 мм

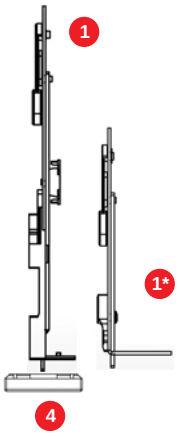

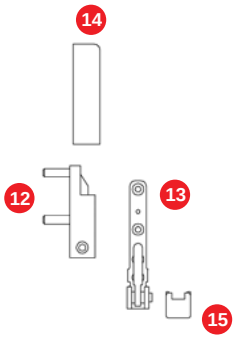

			ВСФ, мм	ШСФ, мм		
1. Шпингалет под поворотно-откидной привод						
	1-11555-25					5
1*. Шпингалет (используется как замена позиции 1. в случае противолежащего поворотного запора)						
	1-11554-16					3
2. Шпингалет						
	1-11554-16					3
3. Ответная планка на штульп с европазом						
	1-32816					2
4.** Ответная планка под шпингалет						
	1-32817-09					2
5.	1-11601-00	Поворотная петля верхняя				4
6.**	1-11254-09-001	Верхний кронштейн				
7.	1-33016	Штифт				
8.	1-11277-00-001	Верхняя петля на раму				4
9.	1-41001-00-00*	Декоративная накладка к 1-11251				
10.	1-41004-00-00*	Декоративная накладка к 1-11252				
11.**	1-69200-09	Скрытый прижим				3
12.	1-11421-00-001	Нижняя петля на створку				2
13.	1-11422-00-001	Нижняя петля на раму				4
14.	1-41002-00-00*	Декоративная накладка к 1-11421				
15.	1-41003-00-00*	Декоративная накладка к 1-11422				

Замена позиции (11.)

1-20006-09	Скрытый прижим регулируемый	4

СОСТАВ ФУРНИТУРЫ. ПОВОРОТНАЯ ШТУЛЬПОВАЯ СТВОРКА С ИСПОЛЬЗОВАНИЕМ ШТУЛЬПОВОГО ПРИВОДА. ПЕТЛИ 100 КГ. СИСТЕМА 12/20-9

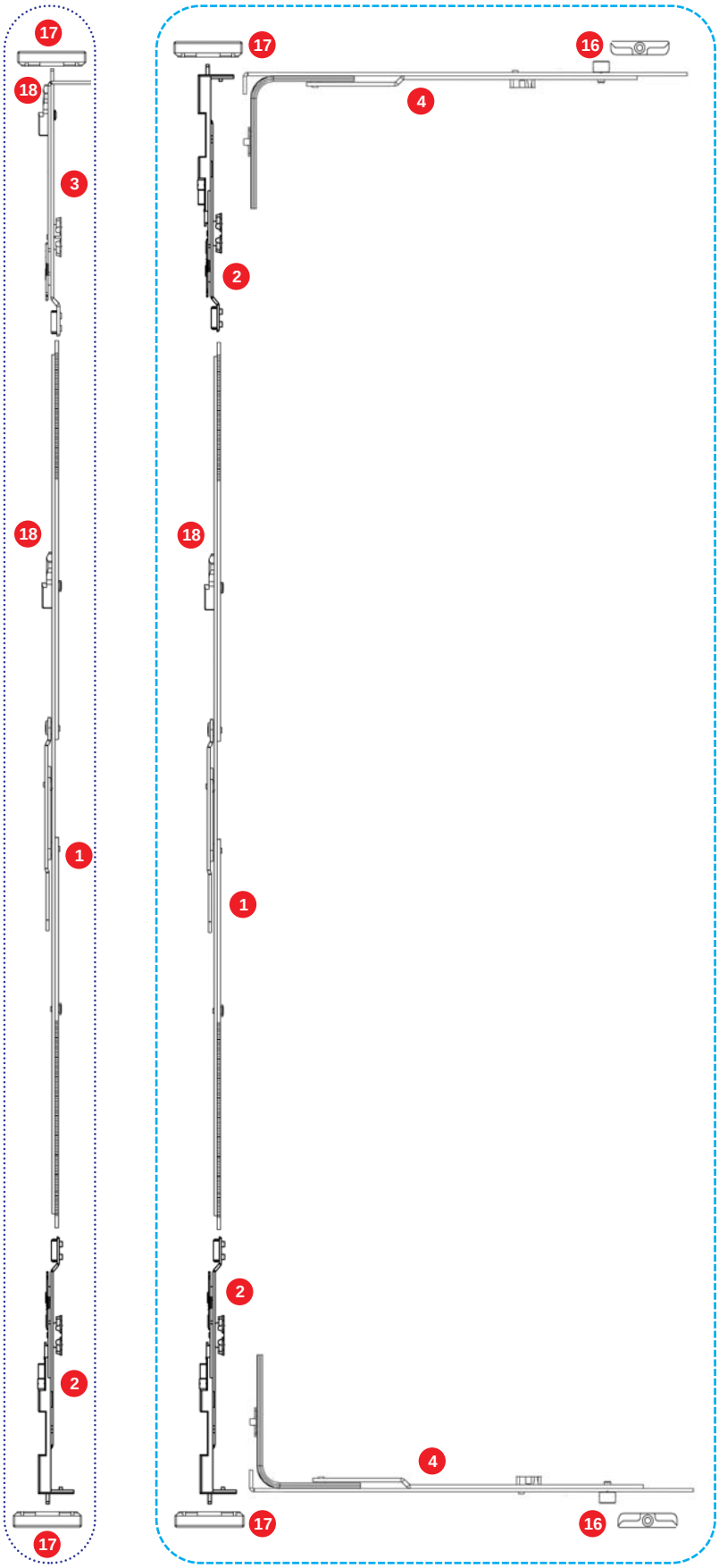

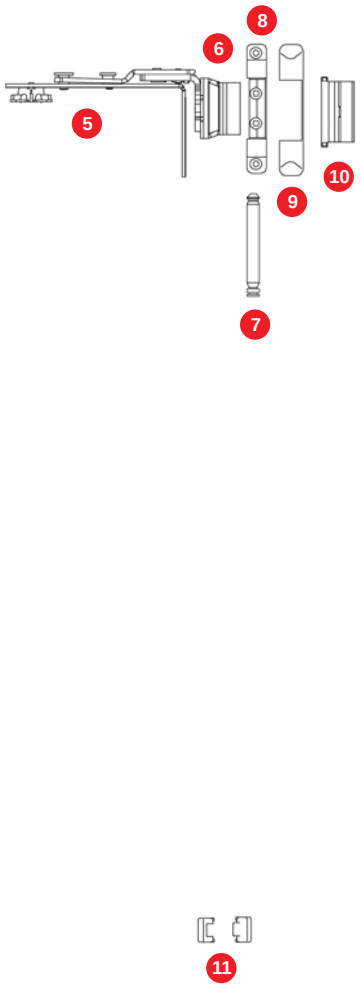

Область применения:

ШСФ	200-1600 мм
ВСФ	600-2400 мм

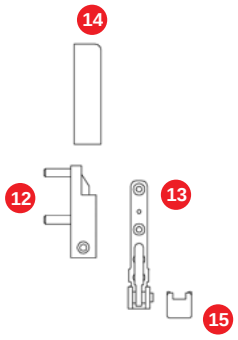

			ВСФ, мм	ШСФ, мм		
1. Штульповой привод						
	1-11201-05		600-900			2
	1-11201-09		901-1300		1	6
	1-11201-12		1201-1600		1	8
	1-11201-16		1601-2000		2	10
	1-11201-18		1801-2200		2	10
	1-11201-20		2001-2400		2	12
2. Шпингалет под поворотно-откидной привод						
	1-11552-00					4
3. Шпингалет						
	1-11551-00					4
4. Средний запор						
	1-11051-02			600-820	1	2
	1-11051-05			700-1100	1	4
	1-11051-06			1101-1300	1	6
	1-11051-08			1301-1600	1	7
5.	1-11601-00	Поворотная петля верхняя				4
6.**	1-11254-09-001	Верхний кронштейн				
7.	1-33016	Штифт				
8.	1-11277-00-001	Верхняя петля на раму				4
9.	1-41001-00-00*	Декоративная накладка к 1-11251				
10.	1-41004-00-00*	Декоративная накладка к 1-11252				
11.**	1-69200-09	Скрытый прижим				3
12.	1-11421-00-001	Нижняя петля на створку				2
13.	1-11422-00-001	Нижняя петля на раму				4
14.	1-41002-00-00*	Декоративная накладка к 1-11421				
15.	1-41003-00-00*	Декоративная накладка к 1-11422				
16.**	1-32806-09	Ответная планка				1
17.** Ответная планка под шпингалет						
	1-32817-09					2
18.** Ответная планка на штульповой привод						
	1-32809					1

<u>Замена позиции (11.)</u>

1-20006-09	Скрытый прижим регулируемый	4

ИСПОЛЬЗОВАНИЕ УДЛИНИТЕЛЕЙ ПРИВОДОВ ДЛЯ СМЕЩЕНИЯ ПОЛОЖЕНИЯ РУЧКИ НА ПОВОРОТНО-ОТКИДНЫХ И ПОВОРОТНЫХ (С УЛУЧШЕННОЙ КОМПЛЕКТАЦИЕЙ) СТВОРКАХ

Вариант 1

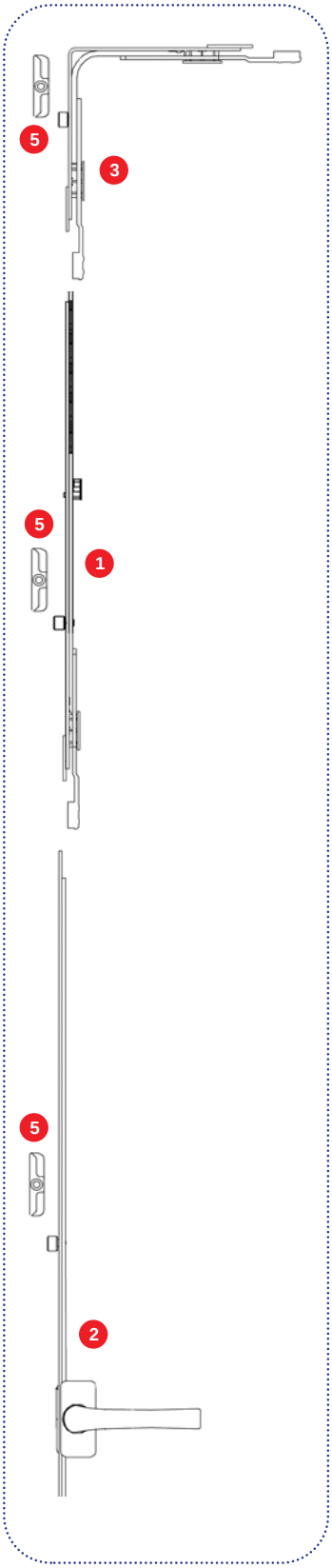

Вариант 2

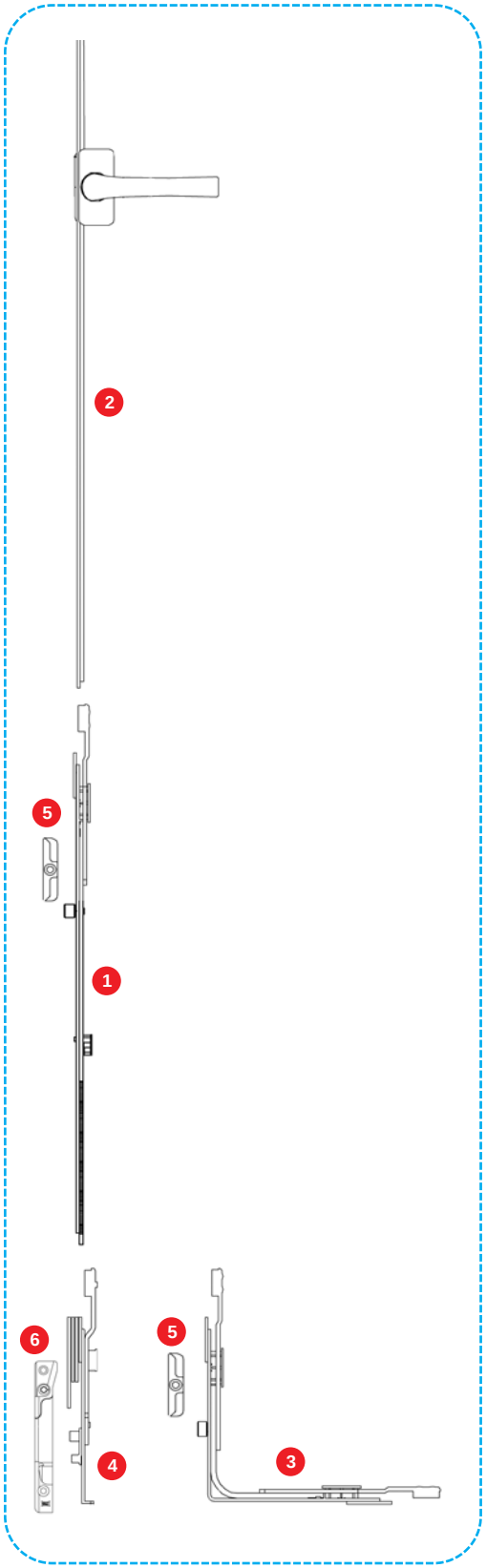

ИСПОЛЬЗОВАНИЕ УДЛИНИТЕЛЕЙ ПРИВОДОВ ДЛЯ СМЕЩЕНИЯ ПОЛОЖЕНИЯ РУЧКИ НА ПОВОРОТНО–ОТКИДНЫХ И ПОВОРОТНЫХ (С УЛУЧШЕННОЙ КОМПЛЕКТАЦИЕЙ) СТВОРКАХ

		ВСФ, мм	ШСФ, мм		
1. Удлинитель основного привода					
	1-11255-38			1	3
	1-11255-58			1	4
2. Поворотно-откидной привод					
	1-11115-04	475-600			
	1-11115-05	601-900			2
	1-11115-09	901-1300		1	4
	1-11115-12	1201-1600		1	6
	1-11115-16	1601-2000		2	8
	1-11115-18	1801-2200		2	10
	1-11115-20	2001-2400		2	10
3. Угловая передача					
	1-11351-16		491-1600	1	4
	1-11358-16		491-1600	1	4
	1-11352-05		320-490	1	3
4. Откидной фиксатор					
	1-11401-08	475-800			3
	1-11401-21	801-2400			3
	1-11402-21	801-2400			3
5.**	1-32806-09	Ответная планка			1
6.**	1-32808-09 L/R	Поворотно-откидная ответная планка			2

Вариант 1

Используется в случае необходимости опустить ручку ниже середины створки

Вариант 2

Используется в случае необходимости поднять ручку выше середины створки

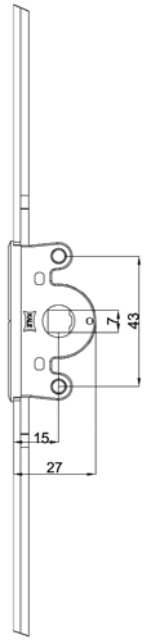

Размеры для фрезеровки отверстий под ручку и паза под замок

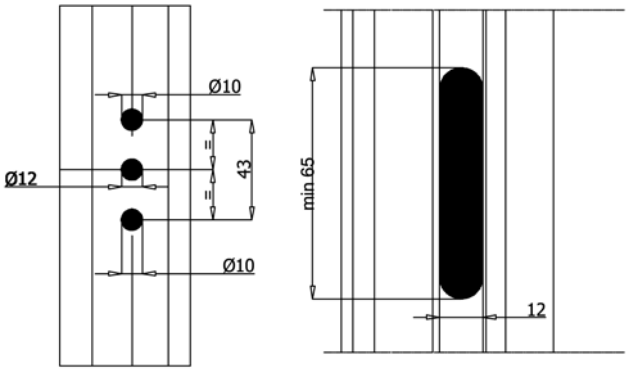

Подгонка привода под необходимый размер*

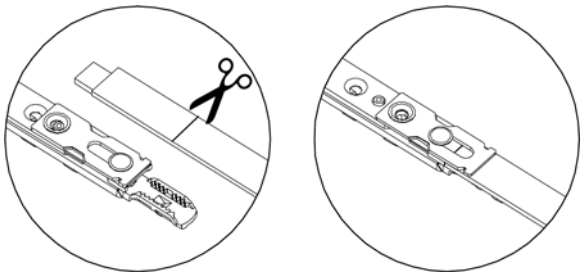

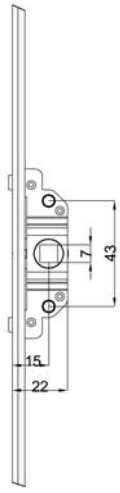

* - относится ко всем элементам фурнитуры Кале Сапфир, требующим подгонки под размер створки. Рубка фиксированной и подвижной частей элементов производится без смещения в рабочей плоскости.

Поворотно–откидной привод

Артикул	Наименование	ВСФ, мм	П		
1-11115-04	Привод поворотно-откидной 500-15	280-600	GR00	0	0
1-11115-05	Привод поворотно-откидной 580-15	601-900	GR01	2	0
1-11115-09	Привод поворотно-откидной 980-15	901-1300	GR02	4	1
1-11115-12	Привод поворотно-откидной 1280-15	1201-1600	GR03	6	1
1-11115-16	Привод поворотно-откидной 1680-15	1601-2000	GR04	8	2
1-11115-18	Привод поворотно-откидной 1880-15	1801-2200	GR05	10	2
1-11115-20	Привод поворотно-откидной 2080-15	2001-2400	GR06	10	2

Поворотный привод

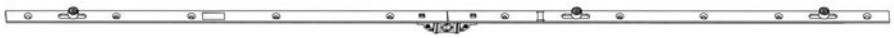

Артикул	Наименование	ВСФ, мм	П		
1-61052-02	Привод поворотный 250-15	250-400	GR02	4	2
1-61052-04	Привод поворотный 400-15	401-600	GR04	4	2
1-61052-06	Привод поворотный 600-15	601-800	GR06	6	2
1-61052-08	Привод поворотный 800-15	801-900	GR08	8	2
1-61052-09	Привод поворотный 900-15	901-1000	GR09	8	3
1-61052-10	Привод поворотный 1000-15	1001-1100	GR10	10	3
1-61052-11	Привод поворотный 1100-15	1101-1200	GR11	10	3
1-61052-12	Привод поворотный 1200-15	1201-1300	GR12	10	3
1-61052-13	Привод поворотный 1300-15	1301-1400	GR13	10	3
1-61052-14	Привод поворотный 1400-15	1401-1500	GR14	12	3
1-61052-15	Привод поворотный 1500-15	1501-1600	GR15	12	3
1-61052-16	Привод поворотный 1600-15	1601-1800	GR16	13	4
1-61052-18	Привод поворотный 1800-15	1801-2000	GR18	14	4
1-61052-20	Привод поворотный 2000-15	2001-2250	GR20	15	4

Размеры для фрезеровки отверстий под ручку
и паза под замок

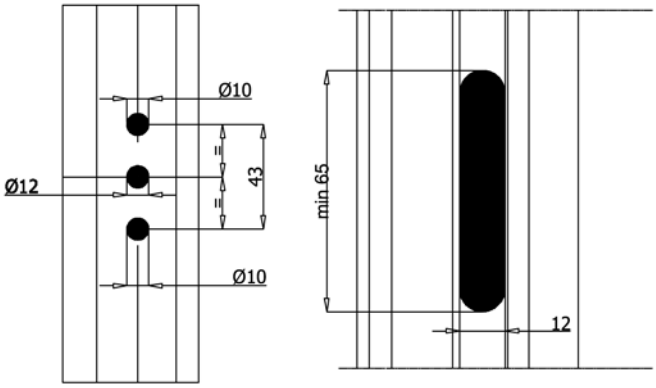

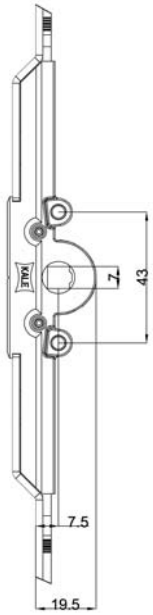

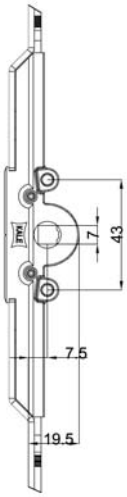

Поворотно–откидной привод

Артикул	Наименование	ВСФ, мм	П		
1-11107-05	Привод поворотно-откидной 580-7,5	600-900	GR01	2	0
1-11107-09	Привод поворотно-откидной 980-7,5	901-1300	GR02	4	1
1-11107-12	Привод поворотно-откидной 1280-7,5	1201-1600	GR03	6	1
1-11107-16	Привод поворотно-откидной 1680-7,5	1601-2000	GR04	8	2
1-11107-18	Привод поворотно-откидной 1880-7,5	1801-2200	GR05	10	2
1-11107-20	Привод поворотно-откидной 2080-7,5	2001-2400	GR06	10	2

Поворотный привод

Артикул	Наименование	ВСФ, мм	П		
1-61054-04	Привод поворотный 400-7,5	401-600	GR04	4	2
1-61054-06	Привод поворотный 600-7,5	601-800	GR06	6	2
1-61054-08	Привод поворотный 800-7,5	801-900	GR08	8	2
1-61054-09	Привод поворотный 900-7,5	901-1000	GR09	8	3
1-61054-10	Привод поворотный 1000-7,5	1001-1100	GR10	10	3
1-61054-11	Привод поворотный 1100-7,5	1101-1200	GR11	10	3
1-61054-12	Привод поворотный 1200-7,5	1201-1300	GR12	10	3
1-61054-13	Привод поворотный 1300-7,5	1301-1400	GR13	10	3
1-61054-14	Привод поворотный 1400-7,5	1401-1500	GR14	12	3
1-61054-15	Привод поворотный 1500-7,5	1501-1600	GR15	12	3
1-61054-16	Привод поворотный 1600-7,5	1601-1800	GR16	13	4
1-61054-18	Привод поворотный 1800-7,5	1801-2000	GR18	14	4
1-61054-20	Привод поворотный 2000-7,5	2001-2250	GR20	15	4

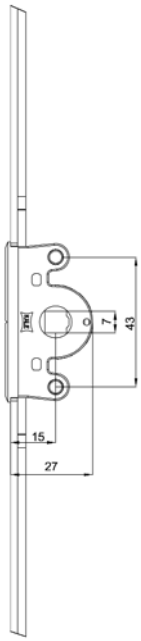

Размеры для фрезеровки отверстий под ручку
и паза под замок

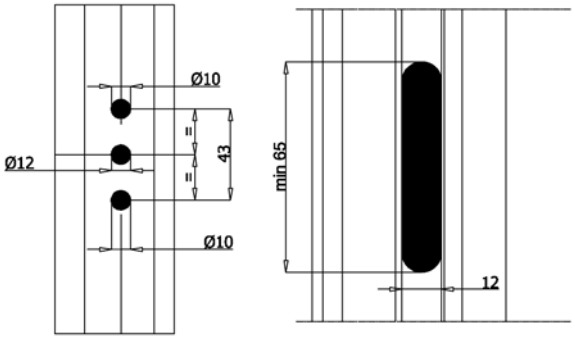

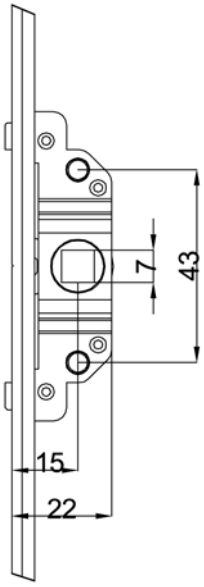

Поворотно–откидной привод

Артикул	Наименование	ВСФ, мм	П		
1-11101-09	Привод поворотно-откидной 980-15	900-1300	GR02	4	1
1-11101-12	Привод поворотно-откидной 1280-15	1201-1600	GR03	6	1
1-11101-16	Привод поворотно-откидной 1680-15	1601-2000	GR04	8	2
1-11101-18	Привод поворотно-откидной 1880-15	1801-2200	GR05	10	2
1-11101-20	Привод поворотно-откидной 2080-15	2001-2400	GR06	10	2

Поворотный привод

Артикул	Наименование	ВСФ, мм	П		
1-61056-02	Привод поворотный 250-15	250-400	GR02	4	2
1-61056-04	Привод поворотный 400-15	401-600	GR04	4	2
1-61056-06	Привод поворотный 600-15	601-800	GR06	6	2
1-61056-08	Привод поворотный 800-15	801-900	GR08	8	2
1-61056-09	Привод поворотный 900-15	901-1000	GR09	8	3
1-61056-10	Привод поворотный 1000-15	1001-1100	GR10	10	3
1-61056-11	Привод поворотный 1100-15	1101-1200	GR11	10	3
1-61056-12	Привод поворотный 1200-15	1201-1300	GR12	10	3
1-61056-13	Привод поворотный 1300-15	1301-1400	GR13	10	3
1-61056-14	Привод поворотный 1400-15	1401-1500	GR14	12	3
1-61056-15	Привод поворотный 1500-15	1501-1600	GR15	12	3
1-61056-16	Привод поворотный 1600-15	1601-1800	GR16	13	4
1-61056-18	Привод поворотный 1800-15	1801-2000	GR18	14	4
1-61056-20	Привод поворотный 2000-15	2001-2250	GR20	15	4

Размеры для фрезеровки отверстий под ручку
и паза под замок

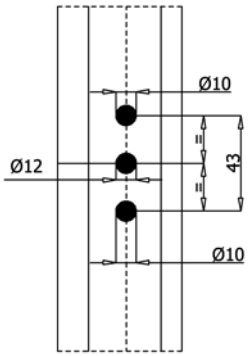

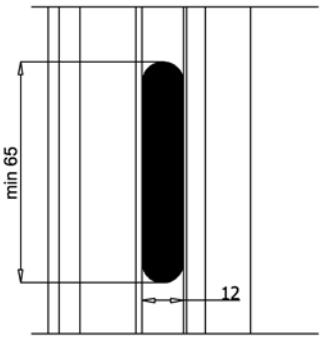

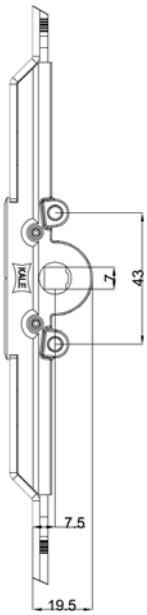

Поворотно–откидной привод

Артикул	Наименование	ВСФ, мм	П		
1-11102-09	Привод поворотно-откидной 980-7,5	900-1300	GR02	4	1
1-11102-12	Привод поворотно-откидной 1280-7,5	1201-1600	GR03	6	1
1-11102-16	Привод поворотно-откидной 1680-7,5	1601-2000	GR04	8	2
1-11102-18	Привод поворотно-откидной 1880-7,5	1801-2200	GR05	10	2
1-11102-20	Привод поворотно-откидной 2080-7,5	2001-2400	GR06	10	2

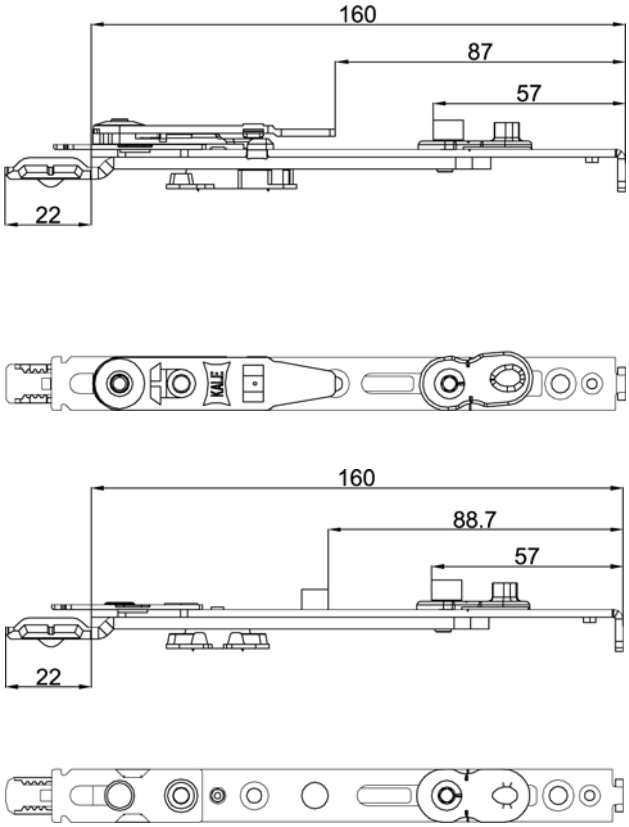
160
87
57
22
KALE
160
88.7
57
22

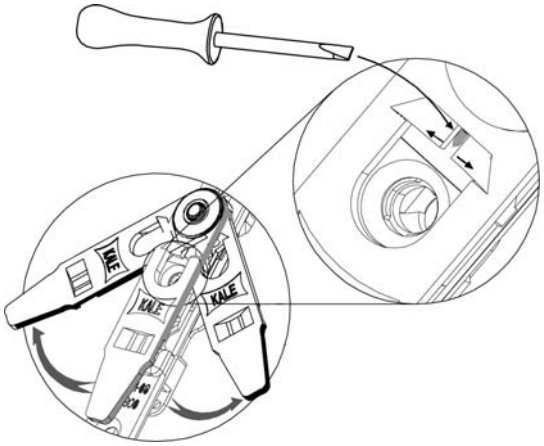
KALE
KALE
KALE

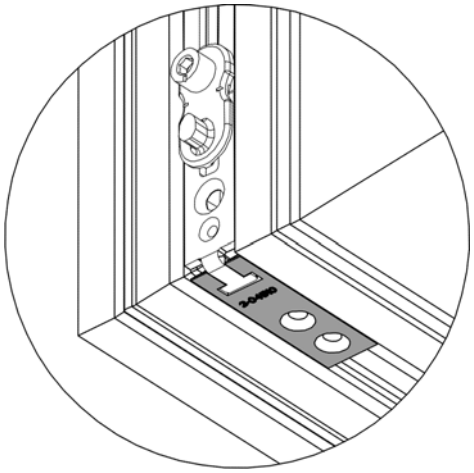

Откидной фиксатор с блокиратором откидывания

Артикул	Наименование	ВСФ, мм	
1-11401-08	Откидной фиксатор 800	350-800	3
1-11401-21	Откидной фиксатор 2100	801-2400	3

Откидной фиксатор без блокиратора откидывания

Артикул	Наименование	ВСФ, мм	
1-11402-08	Откидной фиксатор 800	350-800	3
1-11402-21	Откидной фиксатор 2100	801-2400	3

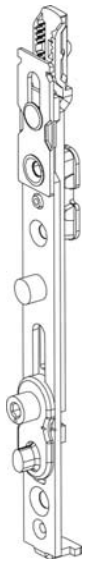

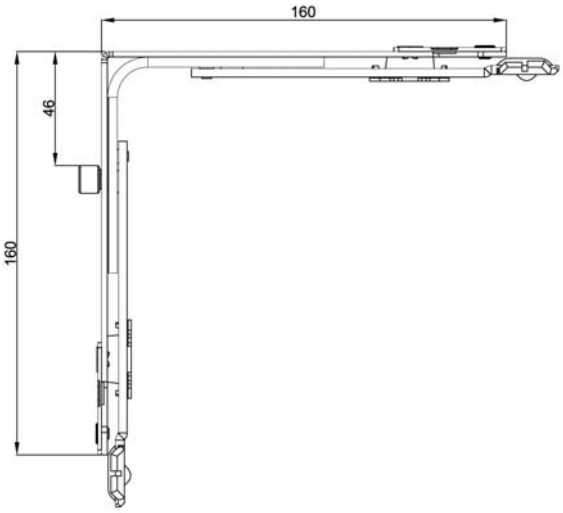

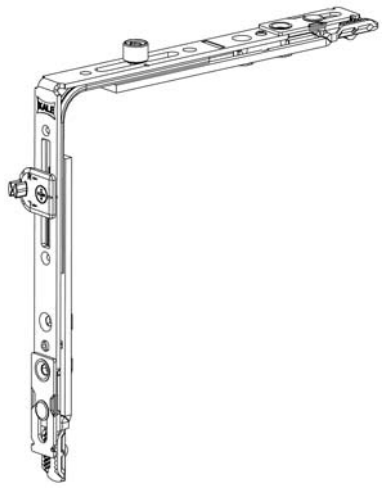

Установка щелевого проветривателя

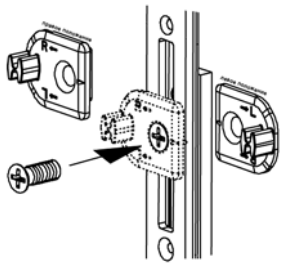

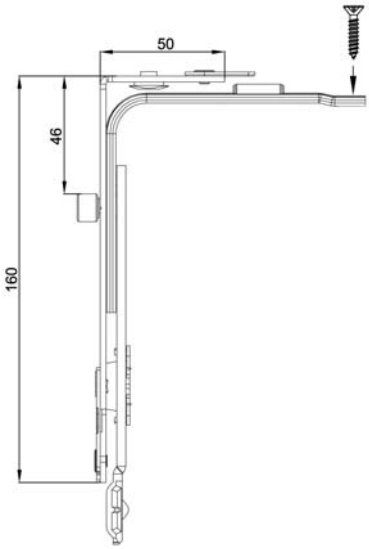

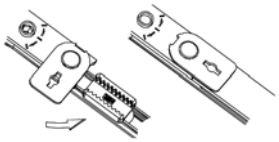

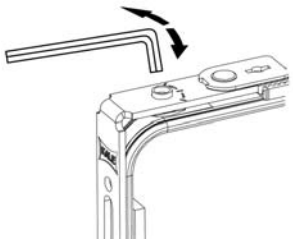

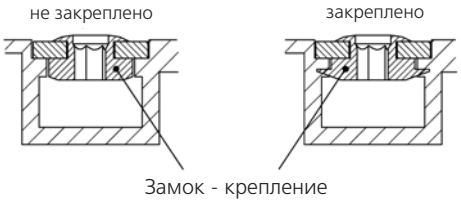

Угловая передача

Артикул	Наименование	ШСФ, мм		
1-11351-16	Угловая передача	491-1600	4	1

Угловая передача с резьбой

Артикул	Наименование	ШСФ, мм		
1-11358-16	Угловая передача	491-1600	4	1

Угловая передача узкая

Артикул	Наименование	ШСФ, мм		
1-11352-16	Угловая передача	320-490	3	1

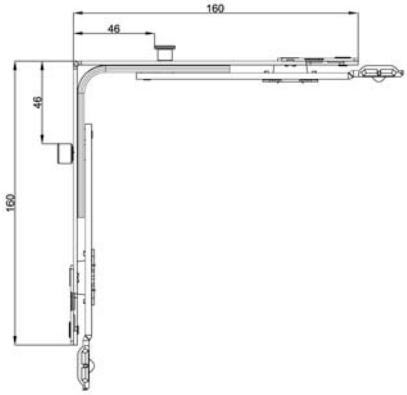

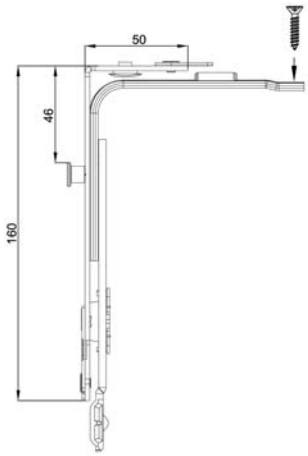

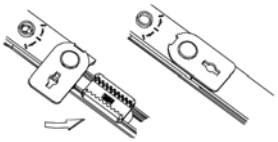

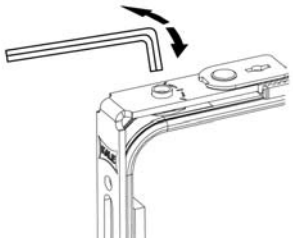

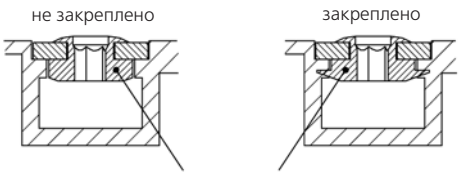

Замок - крепление

Угловая передача противовзломная

Артикул	Наименование	ШСФ, мм			
1-11355-16	Угловая передача	491-1600	4	1	1

Угловая передача противовзломная узкая

Артикул	Наименование	ШСФ, мм		
1-11356-05	Угловая передача	320-490	3	1

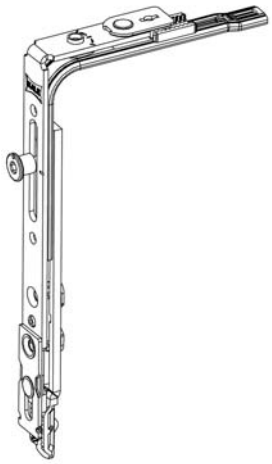

Установка дожима створки в зависимости от направления открывания

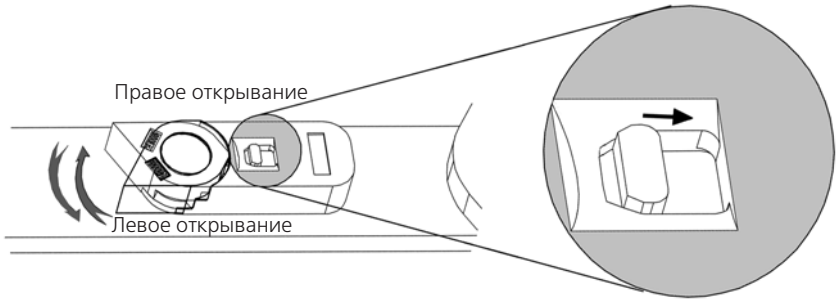

Присоединение кронштейна

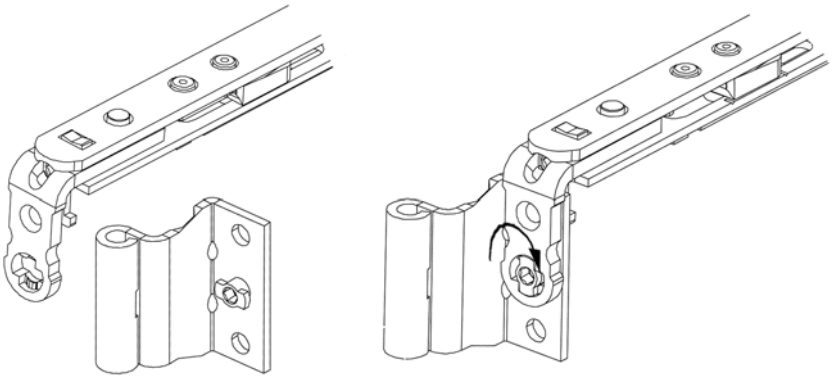

Возможности регулировки

Ножницы

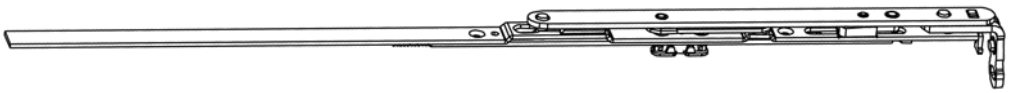

Артикул	Наименование	ШСФ, мм	П		
1-11001-04	Ножницы 440	340-600	GR00	4	0
1-11001-05	Ножницы 540	380-700	GR01	5	0
1-11001-06	Ножницы 640	601-800	GR02	5	0
1-11001-08	Ножницы 840	801-1000	GR03	7	1
1-11001-10	Ножницы 1040	1001-1200	GR04	9	1
1-11001-12	Ножницы 1240	1201-1400	GR05	10	1
1-11001-14	Ножницы 1440	1401-1600	GR06	11	1

Ножницы противовзломные

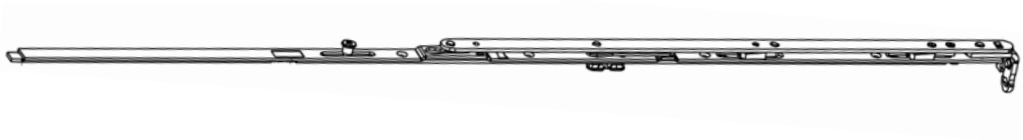

Артикул	Наименование	ШСФ, мм	П		
1-11002-08	Ножницы 840	801-1000	GR03	7	1
1-11002-10	Ножницы 1040	1001-1200	GR04	8	1
1-11002-12	Ножницы 1240	1201-1400	GR05	10	1
1-11002-14	Ножницы 1440	1401-1600	GR06	11	1

Соединение с ножницами

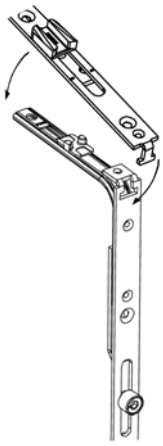

Соединение с откидным фиксатором

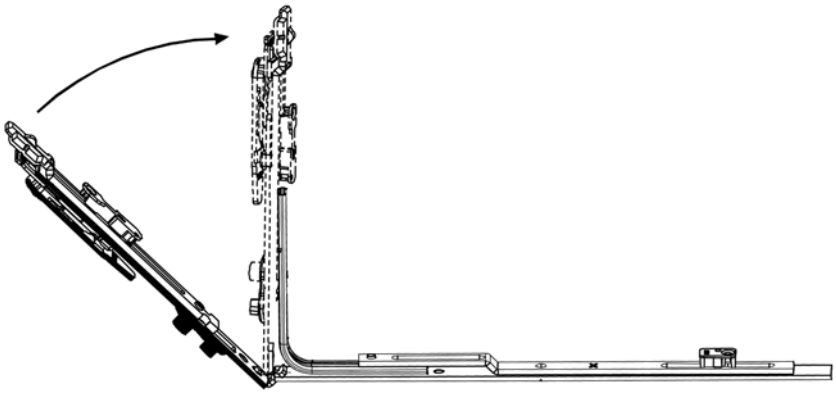

Средний запор

Артикул	Наименование	ШСФ, мм	ВСФ, мм	АРП		
1-11051-02	Средний запор 250	600-820	600-820	GR01	2	1
1-11051-05	Средний запор 450	700-1100	700-1100	GR02	4	1
1-11051-06	Средний запор 600	1101-1250	1101-1250	GR03	6	1
1-11051-08	Средний запор 800	1251-1600	1251-1600	GR04	7	1
1-11051-14	Средний запор 1400	1601-2400	1601-2400	GR05	10	2

Средний запор противовзломный

Артикул	Наименование	ШСФ, мм	ВСФ, мм	АРП		
1-11052-02	Средний запор 250	600-820	600-820	GR01	2	1
1-11052-05	Средний запор 450	700-1100	700-1100	GR02	4	1
1-11052-06	Средний запор 600	1101-1250	1101-1250	GR03	6	1
1-11052-08	Средний запор 800	1251-1600	1251-1600	GR04	7	1
1-11052-14	Средний запор 1400	1601-2400	1601-2400	GR05	10	2

Соединитель основного привода

Артикул	Наименование	ВСФ/ШСФ, мм			
1-11251-05	Соединитель основного привода 500	600-900	GR01	2	0
1-11251-09	Соединитель основного привода 900	901-1300	GR02	4	1
1-11251-12	Соединитель основного привода 1200	1201-1600	GR03	6	1
1-11251-16	Соединитель основного привода 1600	1601-2000	GR04	8	2
1-11251-18	Соединитель основного привода 1800	1801-2200	GR05	10	2
1-11251-20	Соединитель основного привода 2000	2001-2400	GR06	10	2

Соединитель основного привода противовзломный

Артикул	Наименование	ВСФ/ШСФ, мм			
1-11253-09	Соединитель основного привода 900	901-1300	GR02	4	1
1-11253-12	Соединитель основного привода 1200	1201-1600	GR03	6	1
1-11253-16	Соединитель основного привода 1600	1601-2000	GR04	8	2
1-11253-18	Соединитель основного привода 1800	1801-2200	GR05	10	2
1-11253-20	Соединитель основного привода 2000	2001-2400	GR06	10	2

Удлинитель основного привода

Артикул	Наименование	Размер, мм		
1-11257-60	Удлинитель основного привода А600	600 мм	4	1

Удлинитель основного привода противовзломный

Артикул	Наименование	Размер, мм		
1-11259-60	Удлинитель основного привода А600	600 мм	4	1

Удлинитель основного привода

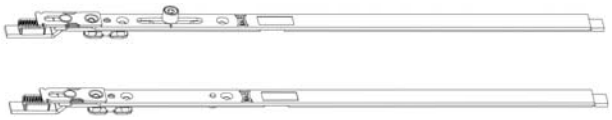

Артикул	Наименование	Длина, мм		
1-11255-38	Удлинитель основного привода 380	180-380	3	1
1-11255-58	Удлинитель основного привода 580	380-580	4	1
1-11256-38	Удлинитель основного привода 380	180-380	3	0
1-11256-58	Удлинитель основного привода 580	380-580	4	0

Угловой фиксатор

Артикул	Наименование	
1-34510	Угловой фиксатор	2

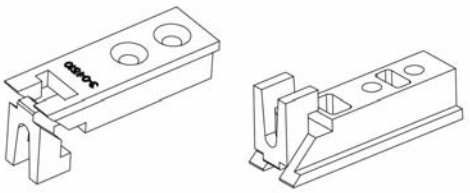

Фрамужные ножницы

Артикул	Наименование	
1-20002-16	Фрамужные ножницы	2

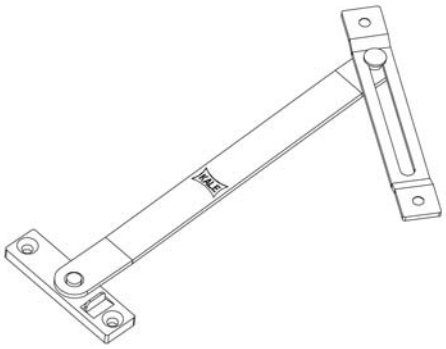

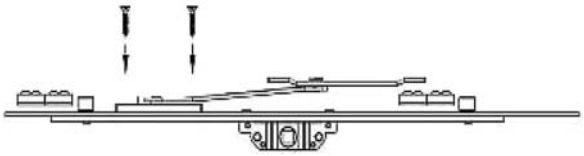

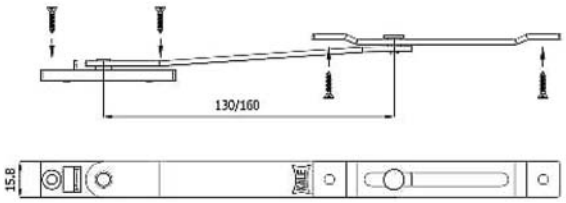

Возможности регулировки

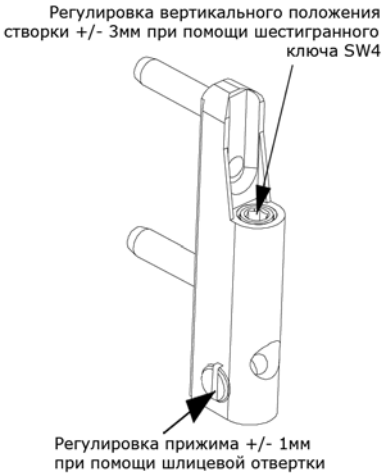

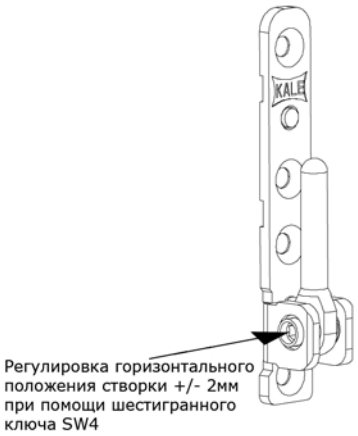

Декоративные накладки

Цвет	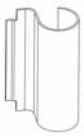			
Серебро	1-41004-00-002	1-41001-00-002	1-41002-00-002	1-41003-00-002
Медь	1-41004-00-004	1-41001-00-004	1-41002-00-004	1-41003-00-004
Черный	1-41004-00-005	1-41001-00-005	1-41002-00-005	1-41003-00-005
Коричневый	1-41004-00-006	1-41001-00-006	1-41002-00-006	1-41003-00-006
Белый	1-41004-00-008	1-41001-00-008	1-41002-00-008	1-41003-00-008
Бежевый	1-41004-00-009	1-41001-00-009	1-41002-00-009	1-41003-00-009
Светло-коричневый	1-41004-00-00A	1-41001-00-00A	1-41002-00-00A	1-41003-00-00A
Никель	1-41004-00-00N	1-41001-00-00N	1-41002-00-00N	1-41003-00-00N
Шампань	1-41004-00-00S	1-41001-00-00S	1-41002-00-00S	1-41003-00-00S

Верхний кронштейн

Артикул	Наименование	Ось паза
1-11254-09-001	Верхний кронштейн 9мм	9 мм
1-11254-13-001	Верхний кронштейн 13мм	13 мм
1-33016	Штифт	

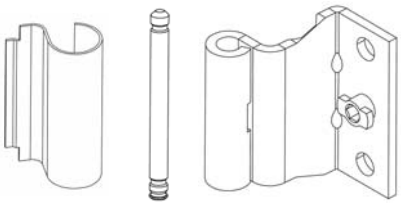

Верхняя петля на раму

Артикул	Наименование	Нагрузка	
1-11277-00-001	Верхняя петля на раму	100 кг	4
1-11276-00-001	Верхняя петля на раму	130 кг	4

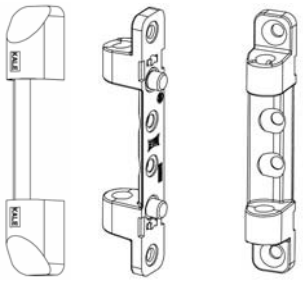

Нижняя петля на створку

Артикул	Наименование	Нагрузка	
1-11421-00-001	Нижняя петля на створку	130 кг	2

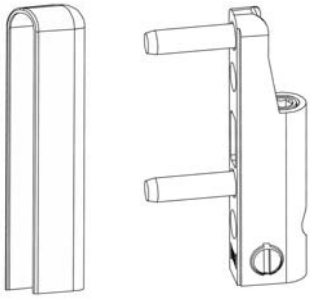

Нижняя петля на раму

Артикул	Наименование	Нагрузка	
1-11422-00-001	Нижняя петля на раму	100 кг	4
1-11423-00-001	Нижняя петля на раму	130 кг	4

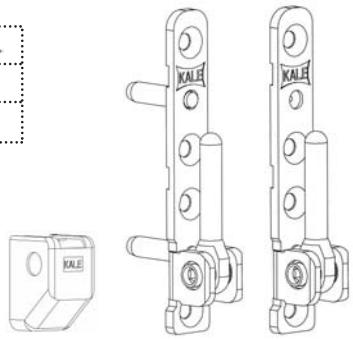

Возможности регулировки

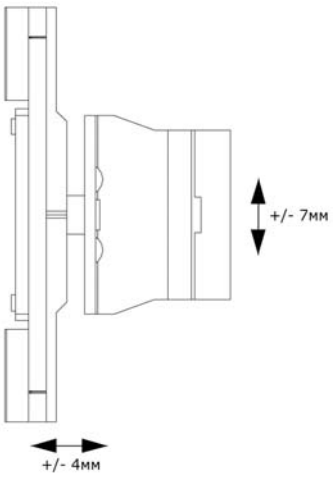

Поворотная петля верхняя

Артикул	Наименование	Нагрузка	
1-11601-00	Поворотная петля верхняя	130 кг	4

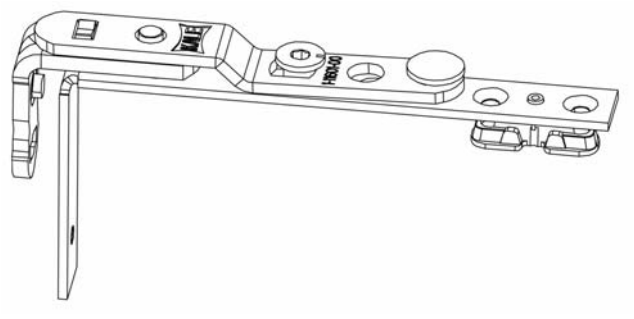

Средняя петля регулируемая

Артикул	Наименование	Нагрузка	
1-11603-09-001	Средняя петля регулируемая	130 кг	2

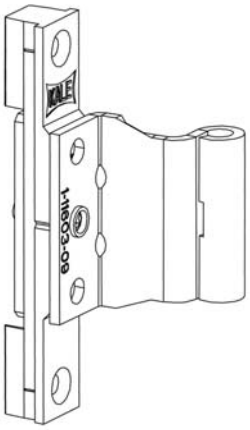

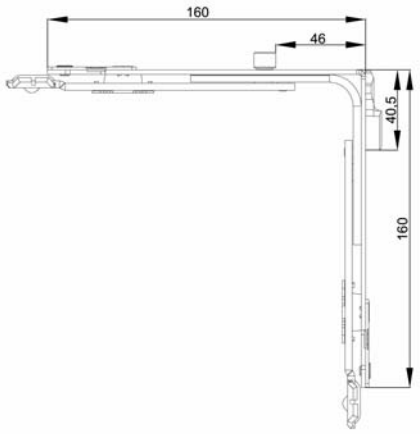
160
46
40.5
160

Привод штульповой створки

Артикул	Наименование	ВСФ, мм	П		
1-11201-05	Привод штульповой створки 580	600-900	GR01	2	0
1-11201-09	Привод штульповой створки 980	901-1300	GR02	6	1
1-11201-12	Привод штульповой створки 1280	1201-1600	GR03	8	1
1-11201-16	Привод штульповой створки 1680	1601-2000	GR04	10	2
1-11201-18	Привод штульповой створки 1880	1801-2200	GR05	10	2
1-11201-20	Привод штульповой створки 2080	2001-2400	GR06	12	2

Угловая передача штульповой створки

Артикул	Наименование	ШСФ, мм		
1-11353-16	Угловая передача	491-1600	2	2

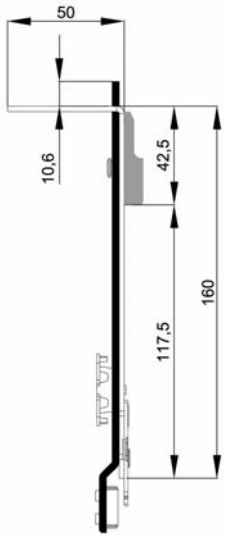

1-11551-00

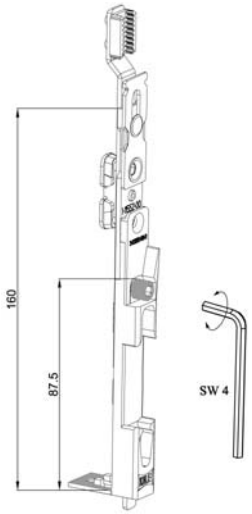

1-11552-00

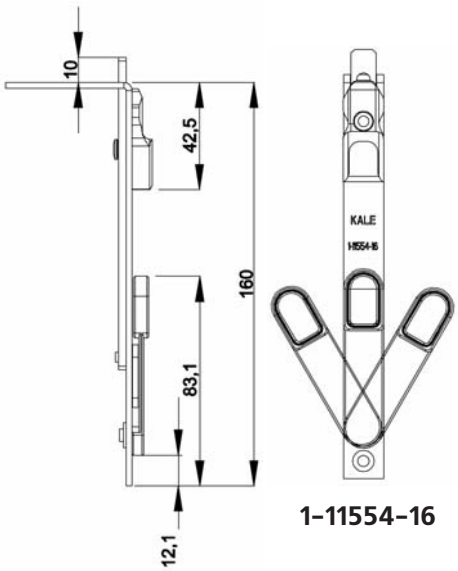

1-11554-16

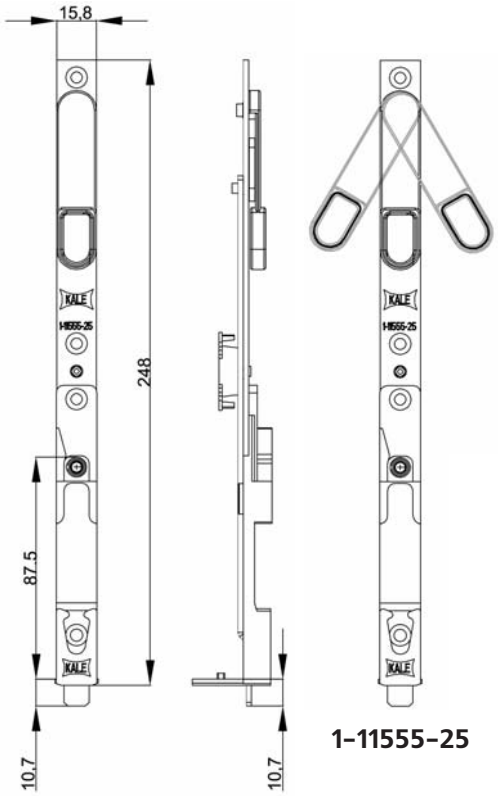

1-11555-25

Шпингалеты

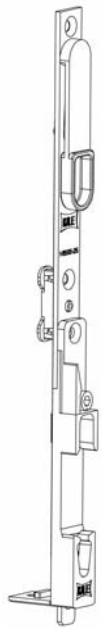

1

2

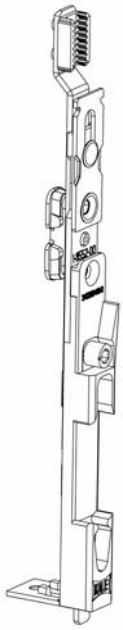

3

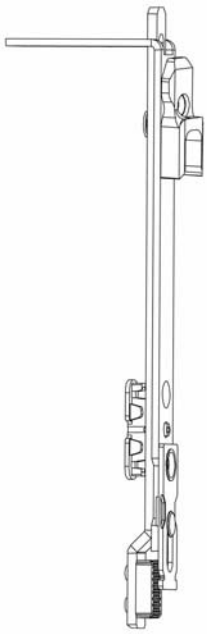

4

	Артикул	Наименование	
1	1-11555-25	Шпингалет под п/о привод	5
2	1-11554-16	Шпингалет	3
3	1-11552-00	Шпингалет под п/о привод	4
4	1-11551-00	Шпингалет	4

Размеры для установки верхней петли на раме

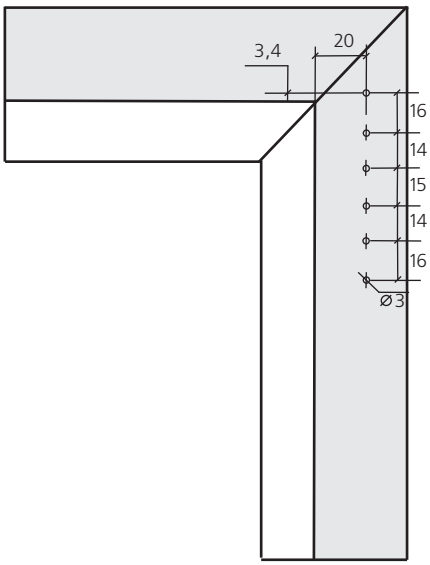

Размеры для установки нижней петли на раме

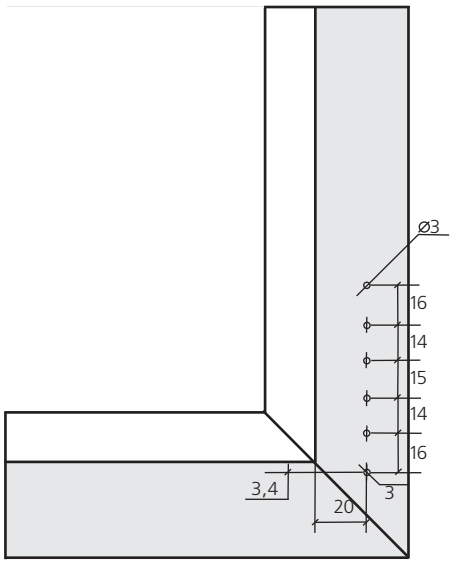

В случае установки петель с нагрузкой 130кг, второе и пятое отверстие сверху сверлится диаметром 6 мм

Для сверления отверстий под установку петель на раму используется шаблон арт.1-70002

Размеры для установки нижней петли на створке

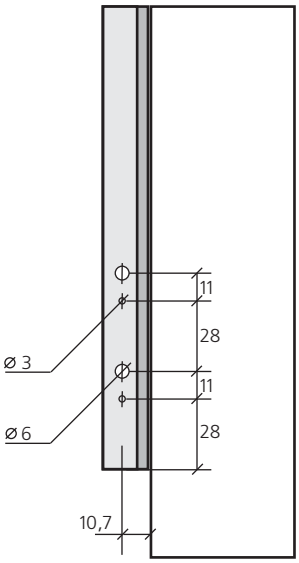

Для сверления отверстий под установку петли на створку используется шаблон арт.1-70003

Поворотно–откидное окно

Ответные планки по вертикали

ВСФ, мм	X	Y	Z	P
600-800		152		
801-900		420		
901-1100	141	420		
1101-1300	141	569		
1301-1600	151	770		
1601-2400	374	670	314	1370

Ответные планки по горизонтали

ВСФ, мм	D	K
801-1000	358	494
1001-1100	358	519
1101-1200	507	519
1201-1300	507	719
1301-1600	708	719

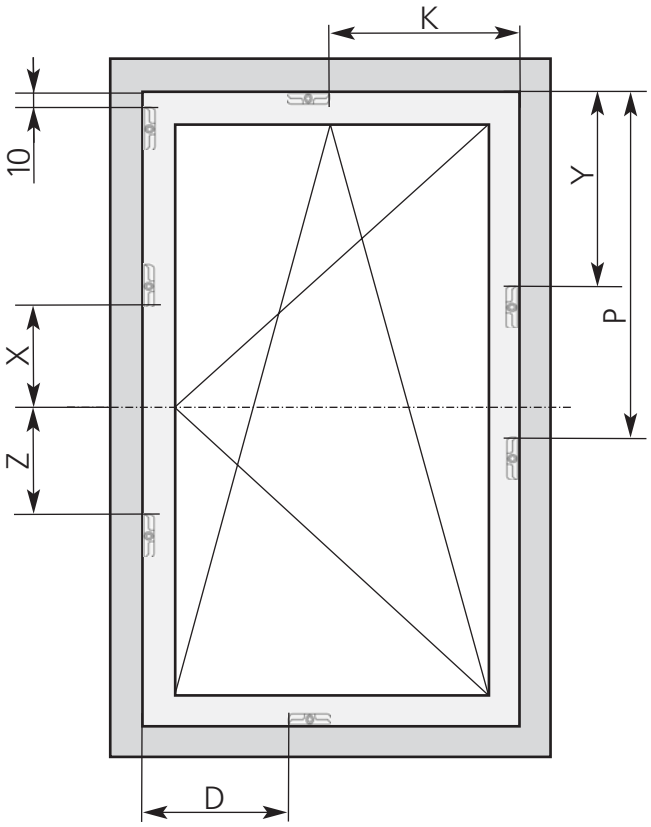

Поворотное окно (простая комплектация)

ВСФ, мм	X	Z	K	P
400-600	116	102		
601-800	224	179		
801-900	324	279		
901-1000	143	329		374
1001-1100	143	379		424
1101-1200	143	429		474
1201-1300	143	479		524
1301-1400	143	529		574
1401-1500	143	579		624
1501-1600	143	629		674
1601-1800	143	69	679	724
1801-2000	274	229	779	824
2001-2400	274	229	879	924

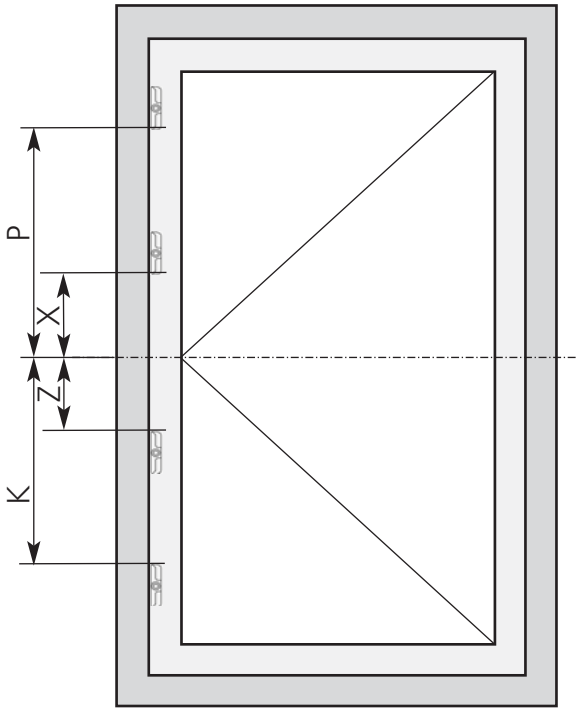

Поворотно-откидная ответная планка

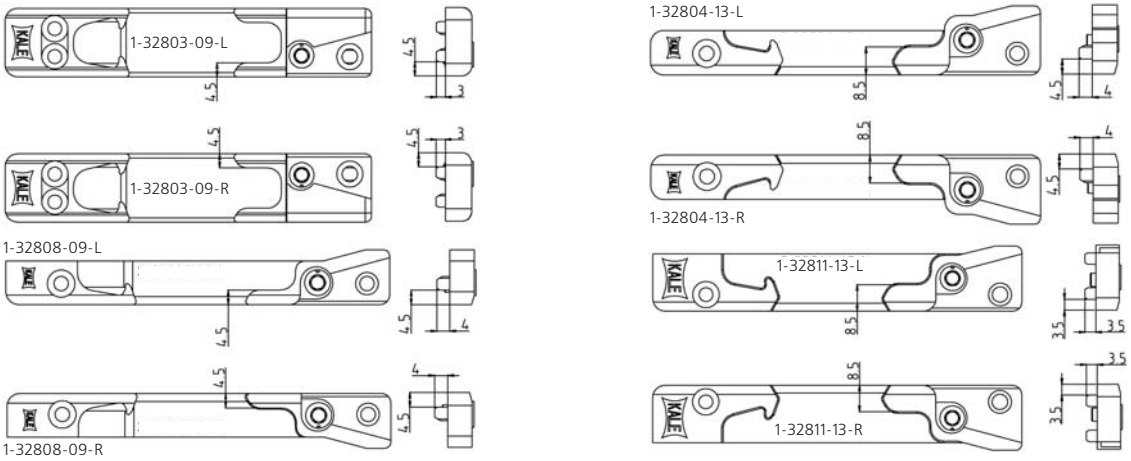

Ответная планка

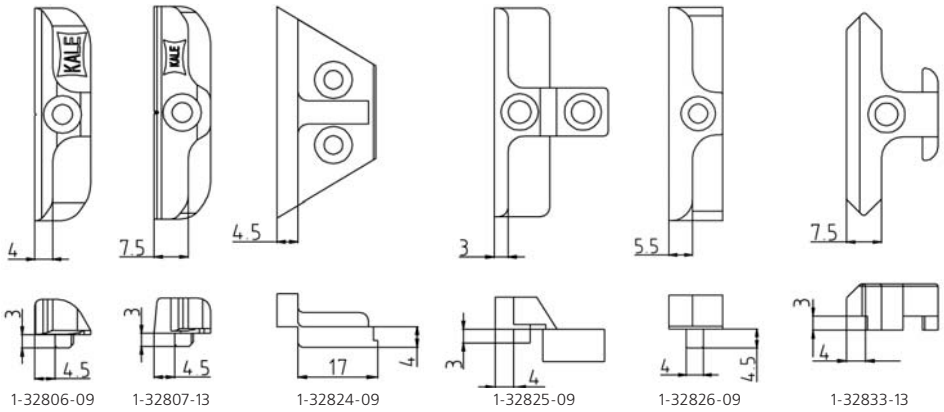

Ответная планка противовзломная

Поворотно-откидная ответная планка противовзломная

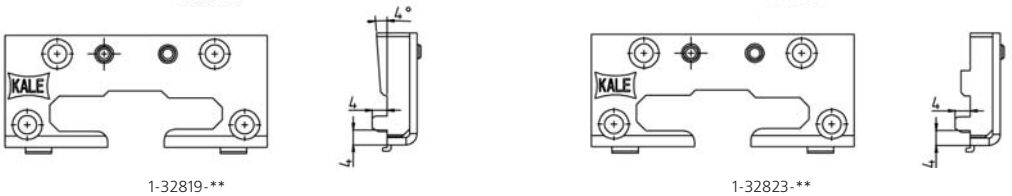

Ответная планка на привод штульповой створки

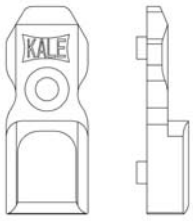

1-32809

Ответная планка на штульп с европазом

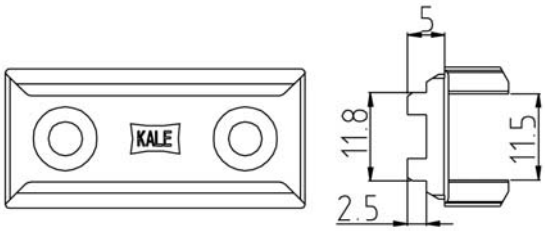

1-32816

Ответная планка под шпингалет штульповой створки

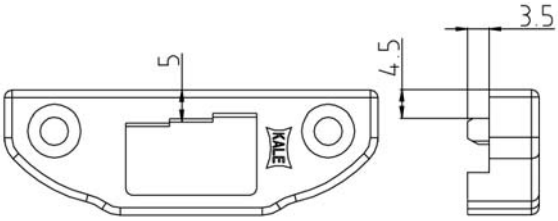

1-32817-09

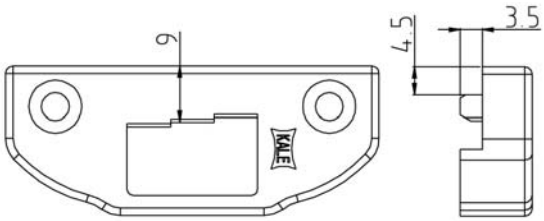

1-32817-13

Балконная защелка

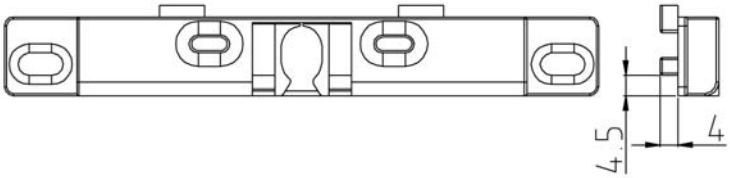

1-41501

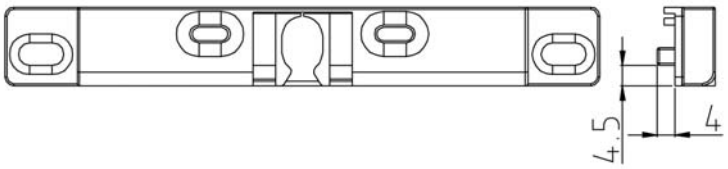

1-41502

Профильная система	Поворотно-откидная ответная планка	Ответная планка	П/О ответная планка противо-взломная	Ответная планка противо-взломная	Ответная планка под шпингалет
Deceuninck everest 8848	1-32808-09*	1-32806-09	1-32819-09*	1-32818-09	1-32817-09
Deceuninck sistem 2032	1-32804-13*	1-32807-13	1-32819-13*	1-32818-13	1-32817-13
Gealan	1-32804-13*	1-32807-13	1-32819-13*	1-32818-13	1-32817-13
KBE AD	1-32808-09*	1-32806-09	1-328223-09*	1-32822-09	1-32817-09
Knipping	1-32804-13*	1-32807-13	1-32819-13*	1-32818-13	1-32817-13
Kommerling	1-32804-13*	1-32807-13	1-32819-13*	1-32818-13	1-32817-13
Kommerling eurodur 35	1-32811-13*	1-32807-13	1-32819-13*	1-32818-13	1-32817-13
Montblanc	1-32804-13*	1-32807-13	1-32819-13*	1-32818-13	1-32817-13
Salamander 2D	1-32811-13*	1-32807-13	1-32819-13*	1-32818-13	1-32817-13
Salamander 3D	1-32811-13*	1-32807-13	1-32819-13*	1-32818-13	1-32817-13
Pakpen universal	1-32803-09*	1-32824-09	1-32823-09*	1-32822-09	1-32817-09
Pakpen oval	1-32803-09*	1-32824-09	1-32823-09*	1-32822-09	1-32817-09
Pakpen P-2000 eco	1-32803-09*	1-32824-09	1-32823-09*	1-32822-09	1-32817-09
Pakpen optimal	1-3284-13*	1-32807-13	1-32819-13*	1-32818-13	1-32817-13
Pimapen 4500,5300,6000	1-32808-09*	1-32806-09	1-32819-09*	1-32818-09	1-32817-09
Pimapen quadro,7000	1-32804-13*	1-32807-13	1-32819-13*	1-32818-13	1-32817-13
PROPLEX OPTIMA	1-32808-09*	1-32806-09	1-32819-09*	1-32818-09	1-32817-09
Rehau S-796	1-32804-13*	1-32807-13	1-32819-13*	1-32818-13	1-32817-13
Rehau S-730	1-32804-13*	1-32807-13	1-32819-13*	1-32818-13	1-32817-13
Trocal 900	1-32803-09*	1-32824-09	1-32823-09*	1-32822-09	1-32817-09
Veka softline	1-32808-09*	1-32806-09	1-32819-09*	1-32818-09	1-32817-09
Veka euroline	1-32808-09*	1-32806-09	1-32819-09*	1-32818-09	1-32817-09
Winhouse	1-32808-09*	1-32806-09	1-32819-09*	1-32818-09	1-32817-09

ЦЕНТРАЛЬНЫЙ ОФИС
123317, г.Москва
Шмитовский проезд, д.31, к.2
Тел.: (495) 956-6779, факс: 956-7163
E-mail:connect@proplex.ru

ПРОПЛЕКС-ЮГ
344029, г.Ростов-на-Дону
ул. Монтажная, д.8
Тел./факс: (8632) 73-26-86 (87), (90), (91)
E-mail:comdir@rostov.proplex.ru

ПРОПЛЕКС-КРАСНОДАР
350072, г.Краснодар
ул.Московская, д.69а
Тел.: (861) 275-66-64, 275-66-63, 275-57-21
E-mail: nop@krasnodar.proplex.ru

ПРОПЛЕКС-ВОЛГОГРАД
400016, г.Волгоград
Волжский проспект, д.2а
Тел.: (8442) 78-11-38
E-mail: proplexvlg@volgograd.proplex.ru

ПРОПЛЕКС-МАХАЧКАЛА
Респ.Дагестан, г.Махачкала
Проспект Насрудинова, д.25
Тел.: (8722) 67-39-07
E-mail: dag-proplex@yandex.ru

ПРОПЛЕКС-ВОЛГА
443017, г.Самара
ул.Структурная, д.82
Тел.: (846) 929-04-90 (91), (92)
E-mail:kdirector@samara.proplex.ru

ПРОПЛЕКС-САРАТОВ
410086, г.Саратов
ул.Буровая, д.20
Тел.: (8452) 35-89-04, 35-88-42
E-mail: kriushin@saratov.proplex.ru

ПРОПЛЕКС-УФА
450027, г.Уфа
Индустриальное шоссе, д.112/1
Тел.: (3472) 74-19-36, 38-26-21
E-mail: nop@ufa.proplex.ru

ПРОПЛЕКС-ОРЕНБУРГ
г.Оренбург
пер.Станочный, д.11
Тел. (3532) 35-62-69, 35-37-01
gredasov@orenburg.proplex.ru

ПРОПЛЕКС-НЕВА
192236, г.Санкт-Петербург
ул. Софийская, д.14, офис 305
Тел.: (812) 449-27-00 (01), (02), (03)
E-mail: denis@neva.proplex.ru

ПРОПЛЕКС-СИБИРЬ
630041, г.Новосибирск
ул.Тайгинская, д.11
(383) 274-14-65, 274-03-98, 274-27-94
E-mail:kdirector@novosib.proplex.ru

ПРОПЛЕКС-КРАСНОЯРСК
660118, г.Красноярск
ул.Северное шоссе, д.23
Тел.: (3912) 66-25-47, 52-80-49
E-mail: sale1@krasnoyarsk.proplex.ru

ПРОПЛЕКС-ИРКУТСК
664014, г.Иркутск
ул.Полярная, д.209а
Тел. (3952) 395-780

ПРОПЛЕКС-ТЮМЕНЬ
625017, г.Тюмень
ул.Авторемонтная, д.8/6
тел. (3452) 43-04-58
E-mail: sale1@tumen.proplex.ru

ПРОПЛЕКС-УРАЛ
620033, г.Екатеринбург
ул. Краснодарская, д.11
Тел.: (343) 372-78-38 (39), (94)
E-mail:sale1@ekaterinburg.proplex.ru

ПРОПЛЕКС-ПЕРМЬ
614000, г.Пермь
ул.Героев Хасана, д.76, офис 3
Тел.: (3422) 408-240, 409-601
E-mail: proplex-perm@perm.proplex.ru

ПРОПЛЕКС-КАЗАНЬ
Татарстан, г. Казань
ул. Тэцевская д. 1 "а"
тел. (843) 571-91-29, 260-63-34
E-mail: director@kazan.proplex.ru

ПРОПЛЕКС-НИЖНИЙ
603028, г.Нижний Новгород
Московское шоссе, д.22
Тел.: (8312) 75-99-83, 75-99-87
E-mail: fedorov@nn.proplex.ru

ДИЛЕРЫ

г.Хабаровск
Компания "Европром"
ул.Воронежская, 129, офис 2
Тел.: (4212) 76-14-16
E-mail: evroprom@dv.khv.ru

г. Владивосток
Компания "Европром"
ул.Бородинская, д.20, офис 27а
Тел.:(4232) 300-416
E-mail: evroprom@vtc.ru

ПРОПЛЕКС-БЕЛ
г. Минск
ул. Короткевича 9А ком. 309
Тел.8-029-168-06-80
E-mail: proplexbel@tut.by

ПРЕДСТАВИТЕЛИ

Дальний восток, г.Хабаровск
ул.Воронежская 129, офис 2
Игорь Бузин
Тел.: (4212) 76-14-16
Моб. 8-924-215-2302
E-mail: ibproplex@yandex.ru

г.Киров
Олег Кислицын
Тел.: (8332) 31-38-72
proplex-kirov@mail.ru

г.Курск
Роман Буровников
Тел.: 8-910-210-94-99
E-mail: proplex_kursk@mail.ru

г.Челябинск
Александр Плескачев
Тел.: (3512) 62-83-15
Моб. 8-922-695-1046
E-mail pleskachev2005@mail.ru

http://www.proplex.ru

PROPLEX